Ball valve C85.1
Шаровой кран C85.1
CLASS 150

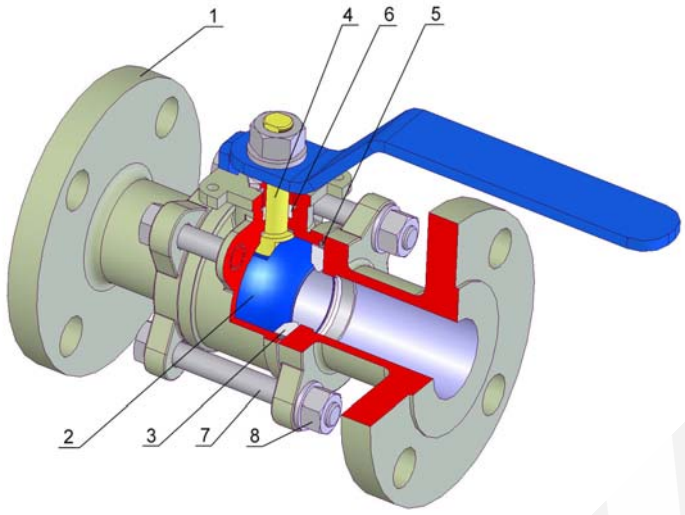

TYPE / ТИП	C85.1
Nominal pressure / номинальное давление	150 Lb
Nominal size / номинальный размер	½“ – 12“

Design / Конструкция:
Two-part body / Корпус из двух частей, Three-part body / Корпус из трех частей Floating ball / Плавающий шар PTFE(RTFE) sealing / PTFE(RTFE) уплотнение Fire safe, Anti–Blow out, Antistatic Flanges ISO 5211 / Фланцы ISO 5211

Operation / Управление	
1	Handwheel / Маховик
2	Gearbox / Редуктор
3	Electric actuator / Электропривод
4	Pneumatic actuator / Пневмопривод

Design / Конструкция	API 608 BS5351
Flanges / Фланцы	ANSI B 16.5
Welding ends / Концы под приварку	ANSI B 16.25
Threaded end / Резьба	ANSI B1.20.1
Face-to-face / Строительная длина	ANSI B16.10
Testing / испытания	API 598
Pressure, Temperature / Давление, Температура	ANSI B16.34

Pos. Поз.	Part / Деталь	Material / Материал		
		-29 - +250 °C	-47 - +250 °C	-70(-196) - +250 °C
		ASTM	ASTM	ASTM
1	Body / Корпус	WCB / A105	LCB / LF2	CF8 / F304
2	Ball / Шар	F304	F304	F304
3	Seat / Седло	PTFE / RTFE	PTFE / RTFE	PTFE / RTFE
4	Stem / Шпиндель	F304	F304	F304
5	Gasket / Уплотнение	GRAPHITE / PTFE	GRAPHITE / PTFE	GRAPHITE / PTFE
6	Packing / Сальник	GRAPHITE / PTFE	GRAPHITE / PTFE	GRAPHITE / PTFE
7	Bolt / Болт	B7	L7	B7
8	Nut / Гайка	2H	2H	2H
Other material specification upon request / Другое исполнение по заказу				

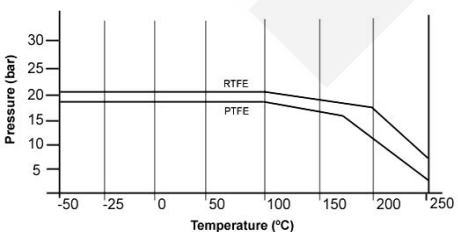

Packing system / Варианты сальника	
1	„O“ ring (mat. NBR, FKM, EPDM) / „O“ кольцо (мат. NBR, FKM, EPDM)
2	PTFE
3	Graphite – fire safe / Графит – пожаробезопасность
4	PTFE + Graphite – fire safe / PTFE + Графит - пожаробезопасность
5	Chevron sealing set PTFE / Комплект уплотнений Chevron PTFE
6	Extended packing for gas / Удлиненный сальник для газа
7	Double packing for aggressive media / Двойной сальник для агрессивных сред
8	Special design – vacuum, cryogen, underground version / Специальное исполнение – вакуум, криогенная среда, установка под землю
9	Upon request / По заказу

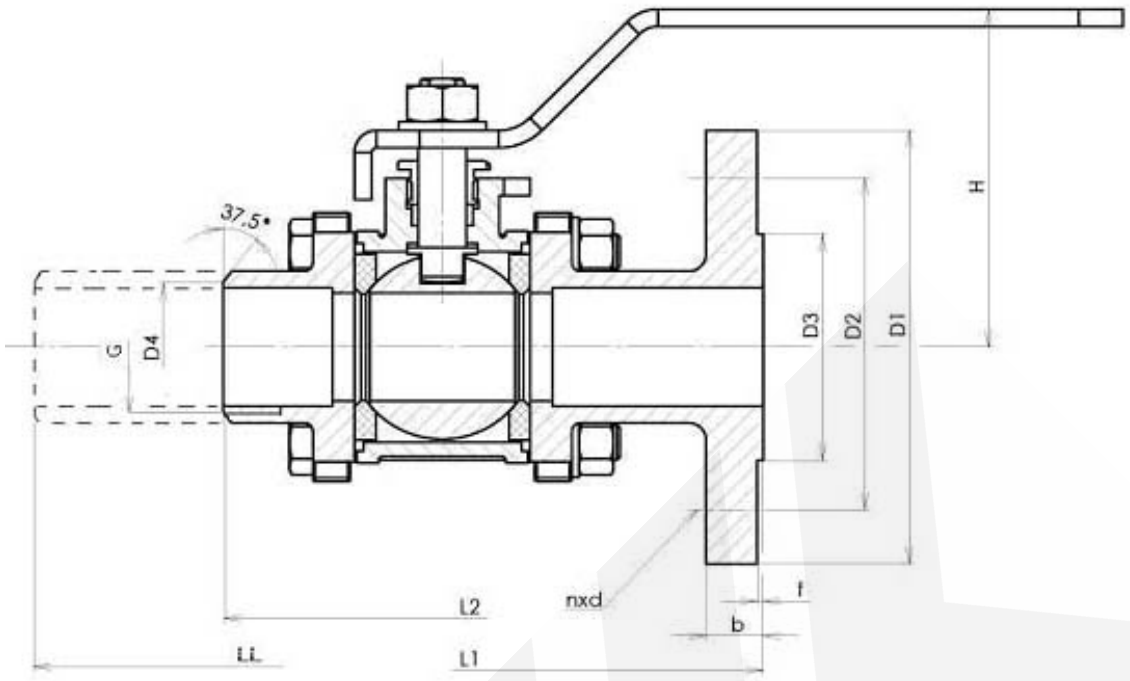

Main dimension 150 Lb / Основные размеры 150 Lb														
NPS	**½“**	**¾“**	**1“**	**1 ¼“**	**1 ½“**	**2“**	**2 ½“**	**3“**	**4“**	**5“**	**6“**	**8“**	**10“**	**12“**
D1	89	98	108	117	127	152	178	190	229	254	279	343	406	483
D2	60,3	69,8	79,4	88,9	98,4	120,6	139,7	152,4	190,5	215,9	241,3	298,4	362	431,8
D3	35,1	42,9	50,8	63,5	73,2	91,9	104,6	127	157,2	185,7	215,9	269,7	323,9	381
D4	18	23	28	35	43	53	68	83	103	128	153	203	253	303
b	11,1	11,1	11,1	12,7	14,3	15,9	17,5	19	23,8	23,8	25,4	28,6	30,2	31,8
f	1,6	1,6	1,6	1,6	1,6	1,6	1,6	1,6	1,6	1,6	1,6	1,6	1,6	1,6
n	4	4	4	4	4	4	4*	4	8	8	8	8	12	12
d	15,9	15,9	15,9	15,9	15,9	19	19	19	19	22,2	22,2	22,2	25,4	25,4
Bolt / Болт	M14	M14	M14	M14	M14	M16	M16	M16	M16	M20	M20	M20	M24	M24
H	upon request / по заказу													
L1 long / L1 длинная	108	117	127	140	165	178	190	203	229	356	394	457	533	610
L1 short / L1 короткая										267	267	292	330	356
L2	140	152	165	178	190	216	241	282	305		403	419	457	502
LL											457	521	559	635
G	½“	¾“	1“	1 ¼“	1 ½“	2“								
M (Nm)	9	15	20	30	45	60	80	110	150	220	300	540	1300	1800
Other L dimension upon request / другой L размер по заказу														

SYN KG-150-00-C85.1-121-2“

Nom. pressure / Ном. давление

Body material
00 - Stainless steel / Нержавеющая сталь
02 - Cast alloy steel / Литая легированная сталь
03 - Forged alloy steel / Кованная легированная сталь
04 - Forged carbon steel / Кованная углеродистая сталь
05 - Cast carbon steel / Литая углеродистая сталь

Valve type / Тип арматуры

Nom. size / Ном. размер

Operation / Управление
On previous page / на предыдущей странице

Connection / Присоединение
1 - Flanged / Фланцевое
2 - Welding end / Под приварку
5 - Threaded / Резьбовое

Flow direction / Направление течения

Ball valve C85.1
Шаровой кран C85.1
CLASS 300

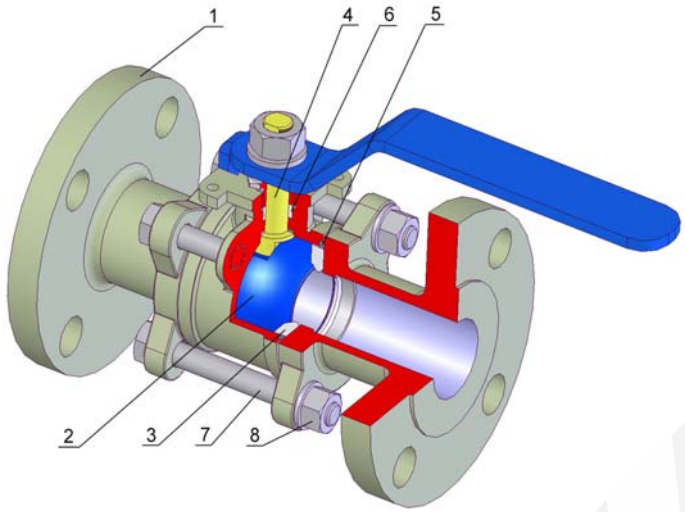

TYPE / ТИП	C85.1
Nominal pressure / номинальное давление	300 Lb
Nominal size / номинальный размер	½“ – 6“

Design / Конструкция:
Two-part body / Корпус из двух частей,
Three-part body / Корпус из трех частей
Floating ball / Плавающий шар
PTFE(RTFE) sealing / PTFE(RTFE) уплотнение
Fire safe, Anti–Blow out, Antistatic
Flanges ISO 5211 / Фланцы ISO 5211

Operation / Управление	
1	Handwheel / Маховик
2	Gearbox / Редуктор
3	Electric actuator / Электропривод
4	Pneumatic actuator / Пневмопривод

Design / Конструкция	API 608 BS5351
Flanges / Фланцы	ANSI B 16.5
Welding ends / Концы под приварку	ANSI B 16.25
Threaded end / Резьба	ANSI B1.20.1
Face-to-face / Строительная длина	ANSI B16.10
Testing / испытания	API 598
Pressure, Temperature / Давление, Температура	ANSI B16.34

Pos. Поз.	Part / Деталь	Material / Материал		
		-29 - +250 °C	-47 - +250 °C	-70(-196) - +250 °C
		ASTM	ASTM	ASTM
1	Body / Корпус	WCB / A105	LCB / LF2	CF8 / F304
2	Ball / Шар	F304	F304	F304
3	Seat / Седло	PTFE / RTFE	PTFE / RTFE	PTFE / RTFE
4	Stem / Шпиндель	F304	F304	F304
5	Gasket / Уплотнение	GRAPHITE / PTFE	GRAPHITE / PTFE	GRAPHITE / PTFE
6	Packing / Сальник	GRAPHITE / PTFE	GRAPHITE / PTFE	GRAPHITE / PTFE
7	Bolt / Болт	B7	L7	B7
8	Nut / Гайка	2H	2H	2H
Other material specification upon request / Другое исполнение по заказу				

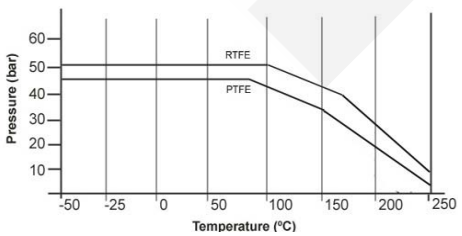

Packing system / Варианты сальника	
1	„O“ ring (mat. NBR, FKM, EPDM) / „O“ кольцо (мат. NBR, FKM, EPDM)
2	PTFE
3	Graphite – fire safe / Графит – пожаробезопасность
4	PTFE + Graphite – fire safe / PTFE + Графит - пожаробезопасность
5	Chevron sealing set PTFE / Комплект уплотнений Chevron PTFE
6	Extended packing for gas / Удлиненный сальник для газа
7	Double packing for aggressive media / Двойной сальник для агрессивных сред
8	Special design – vacuum, cryogen, underground version / Специальное исполнение – вакуум, криогенная среда, установка под землю
9	Upon request / По заказу

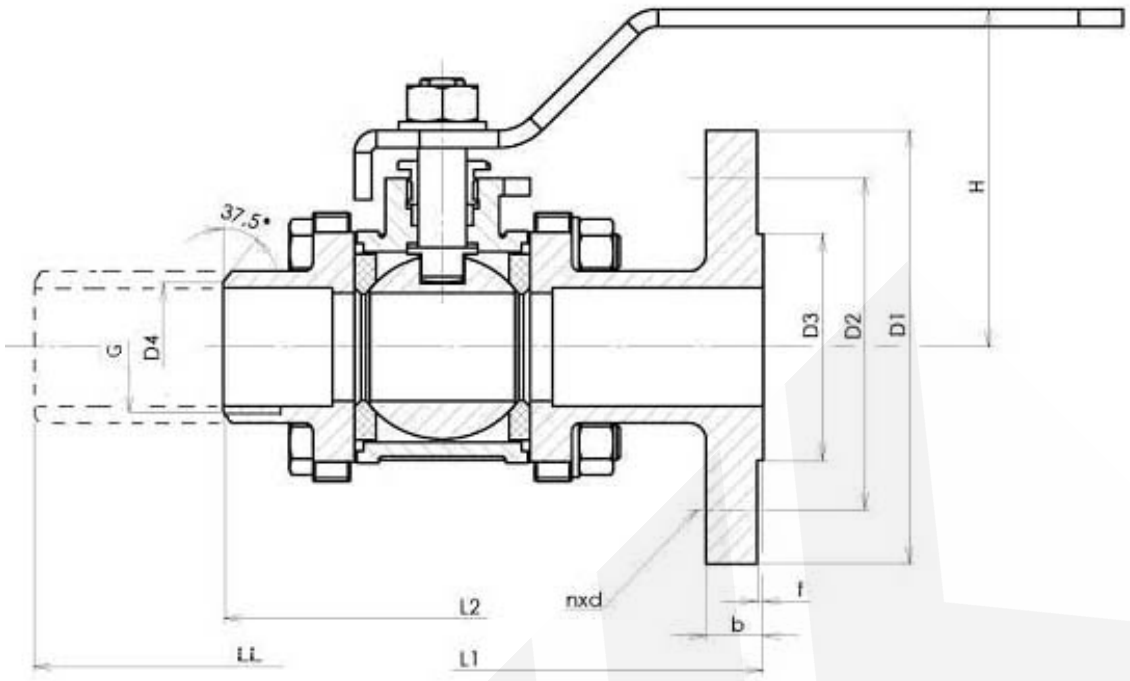

Main dimension 300 Lb / Основные размеры 300 Lb											
NPS	**½“**	**¾“**	**1“**	**1 ¼“**	**1 ½“**	**2“**	**2 ½“**	**3“**	**4“**	**5“**	**6“**
D1	95	117	124	133	156	165	190	210	254	279	318
D2	66,7	82,6	88,9	98,4	114,3	127	149,2	168,3	200	235	269,9
D3	35,1	42,9	50,8	63,5	73,2	91,9	104,6	127	157,2	185,7	215,9
D4	18	23	28	35	43	53	68	83	103	128	153
b	14,3	15,9	17,5	19	20,6	22,2	25,4	28,6	31,8	34,9	36,5
f	1,6	1,6	1,6	2,6	1,6	1,6	1,6	1,6	1,6	1,6	1,6
n	4	4	4	4	4	8	8	8	8	8	12
d	15,9	19	19	19	19	22,2	22,2	22,2	22,2	22,2	22,2
Bolt / Болт	M14	M16	M16	M16	M16	M20	M20	M20	M20	M20	M20
H	upon request / по заказу										
L1	140	152	165	178	190	216	241	282	305		403
L2	140	152	165	178	190	216	241	282	305		403
LL					190	216	241	282	305		457
G	½“	¾“	1“	1 ¼“	1 ½“	2“					
M (Nm)	12	20	25	38	60	70	100	200	300	380	650
Other L dimension upon request / другой L размер по заказу											

SYN KG-300-00-C85.1-121-2“

Nom. pressure / Ном. давление

Body material
00 - Stainless steel / Нержавеющая сталь
02 - Cast alloy steel / Литая легированная сталь
03 - Forged alloy steel / Кованная легированная сталь
04 - Forged carbon steel / Кованная углеродистая сталь
05 - Cast carbon steel / Литая углеродистая сталь

Valve type / Тип арматуры

Nom. size / Ном. размер

Operation / Управление
On previous page / на предыдущей странице

Connection / Присоединение
1 - Flanged / Фланцевое
2 - Welding end / Под приварку
5 - Threaded / Резьбовое

Flow direction / Направление течения

Ball valve C85.1
Шаровой кран C85.1
CLASS 600

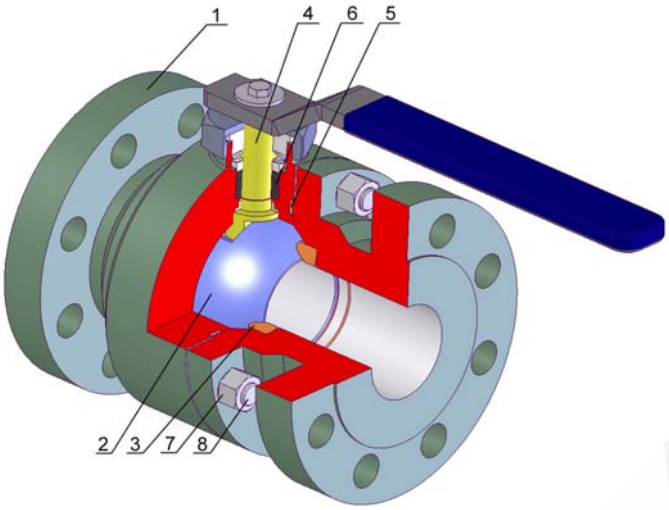

TYPE / ТИП	C85.1
Nominal pressure / номинальное давление	600 Lb
Nominal size / номинальный размер	½“ – 4“

Design / Конструкция:
Two-part body / Корпус из двух частей, Three-part body / Корпус из трех частей Floating ball / Плавающий шар RTFE sealing / RTFE уплотнение Fire safe, Anti–Blow out, Antistatic Flanges ISO 5211 / Фланцы ISO 5211

Operation / Управление	
1	Handwheel / Маховик
2	Gearbox / Редуктор
3	Electric actuator / Электропривод
4	Pneumatic actuator / Пневмопривод

Design / Конструкция	API 608 BS5351
Flanges / Фланцы	ANSI B 16.5
Welding ends / Концы под приварку	ANSI B 16.25
Threaded end / Резьба	ANSI B1.20.1
Face-to-face / Строительная длина	ANSI B16.10
Testing / испытания	API 598
Pressure, Temperature / Давление, Температура	ANSI B16.34

Pos. Поз.	Part / Деталь	Material / Материал		
		-29 - +250 °C	-47 - +250 °C	-70(-196) - +250 °C
		ASTM	ASTM	ASTM
1	Body / Корпус	WCB / A105	LCB / LF2	CF8 / F304
2	Ball / Шар	F304	F304	F304
3	Seat / Седло	RTFE	RTFE	RTFE
4	Stem / Шпиндель	F304	F304	F304
5	Gasket / Уплотнение	GRAPHITE / PTFE	GRAPHITE / PTFE	GRAPHITE / PTFE
6	Packing / Сальник	GRAPHITE / PTFE	GRAPHITE / PTFE	GRAPHITE / PTFE
7	Bolt / Болт	B7	L7	B7
8	Nut / Гайка	2H	2H	2H
Other material specification upon request / Другое исполнение по заказу				

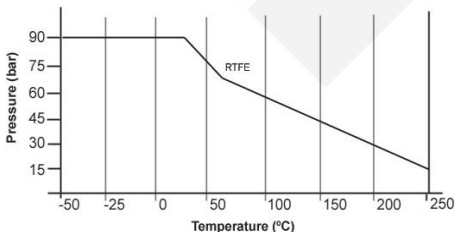

Packing system / Варианты сальника	
1	„O“ ring (mat. NBR, FKM, EPDM) / „O“ кольцо (мат. NBR, FKM, EPDM)
2	PTFE
3	Graphite – fire safe / Графит – пожаробезопасность
4	PTFE + Graphite – fire safe / PTFE + Графит - пожаробезопасность
5	Chevron sealing set PTFE / Комплект уплотнений Chevron PTFE
6	Extended packing for gas / Удлиненный сальник для газа
7	Double packing for aggressive media / Двойной сальник для агрессивных сред
8	Special design – vacuum, cryogen, underground version / Специальное исполнение – вакуум, криогенная среда, установка под землю
9	Upon request / По заказу

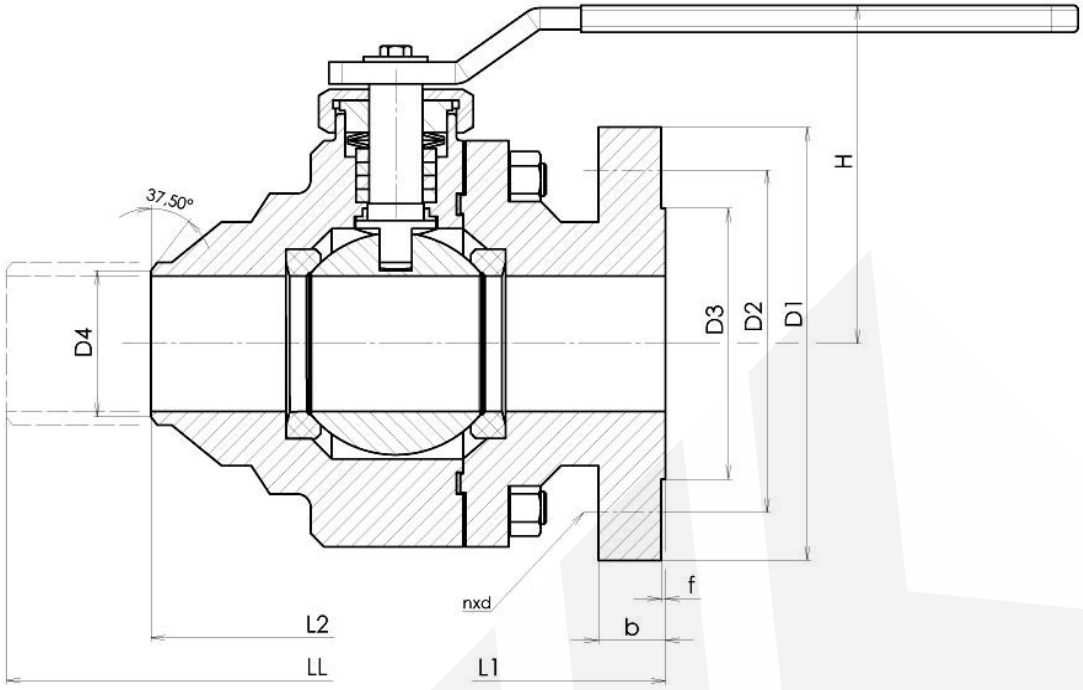

Main dimension 600 Lb / Основные размеры 600 Lb									
NPS	**½“**	**¾“**	**1“**	**1 ¼“**	**1 ½“**	**2“**	**2 ½“**	**3“**	**4“**
D1	95	117	124	133	156	165	190	210	273
D2	66,7	82,6	88,9	98,4	114,3	127	149,2	168,3	215,9
D3	35,1	42,9	50,8	63,5	73,2	91,9	104,6	127	157,2
D4	18	23	28	35	43	53	68	83	103
b	14,3	15,9	17,5	20,6	22,2	25,4	28,6	31,8	38,1
f	6,4	6,4	6,4	6,4	6,4	6,4	6,4	6,4	6,4
n	4	4	4	4	4	8	8	8	8
d	15,9	19	19	19	19	22,2	22,2	22,2	25,4
Bolt / Болт	M14	M16	M16	M16	M16	M20	M20	M20	M24
H									
L1, L2, LL	165	190	216	229	241	292	330	356	432
LL	165	190	216	229	241	292	330	356	432
G	½“	¾“	1“	1 ¼“	1 ½“				
M (Nm)	30	45	60	75	110	180	290	600	800
Other L dimension upon request / другой L размер по заказу									

SYN KG-600-00-C85.1-121-2“

Nom. pressure / Ном. давление

Body material
00 - Stainless steel / Нержавеющая сталь
02 - Cast alloy steel / Литая легированная сталь
03 - Forged alloy steel / Кованная легированная сталь
04 - Forged carbon steel / Кованная углеродистая сталь
05 - Cast carbon steel / Литая углеродистая сталь

Valve type / Тип арматуры

Nom. size / Ном. размер

Operation / Управление
On previous page / на предыдущей странице

Connection / Присоединение
1 - Flanged / Фланцевое
2 - Welding end / Под приварку
5 - Threaded / Резьбовое

Flow direction / Направление течения

Ball valve C85.2
Шаровой кран C85.2
CLASS 150

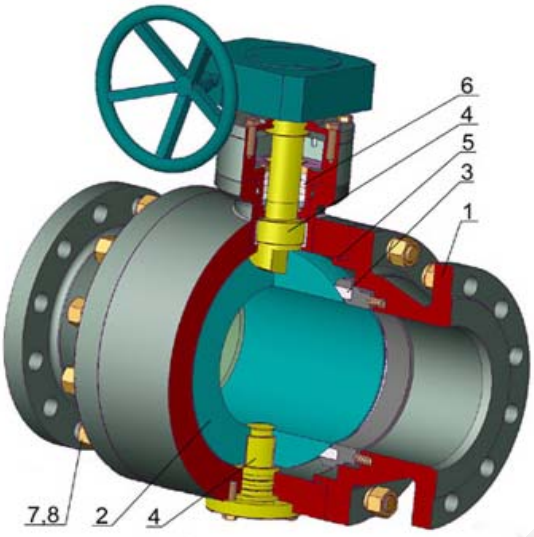

TYPE / ТИП	C 85.2
Nominal pressure / номинальное давление	150 Lb
Nominal size / номинальный размер	4“ – 12“

Design / Конструкция:
Two-part body / Корпус из двух частей,
Three-part body / Корпус из трех частей
Trunnion ball / Жёсткий шар
PTFE (RTFE) sealing / PTFE (RTFE) уплотнение
Fire safe, Anti–Blow out, Antistatic
Flanges ISO 5211 / Фланцы ISO 5211

Operation / Управление	
1	Handwheel / Маховик
2	Gearbox / Редуктор
3	Electric actuator / Электропривод
4	Pneumatic actuator / Пневмопривод

Design / Конструкция	API 608 BS5351
Flanges / Фланцы	ANSI B16.5
Welding ends / Концы под приварку	ANSI B16.25
Threaded end / Резьба	ANSI B1.20.1
Face-to-face / Строительная длина	ANSI B16.10
Testing / Испытания	API 598
Pressure, Temperature / Давление, Температура	ANSI B16.34

Pos. Поз.	Part / Деталь	Material / Материал		
		-29 - +250 °C	-47 - +250 °C	-70(-196) - +250 °C
		ASTM	ASTM	ASTM
1	Body / Корпус	WCB / A105	LCB / LF2	CF8 / F304
2.1	Ball / Шар < DN150	F304	F304	F304
2.2	Ball / Шар > DN150	WCB	LCB	CF8
3	Seat / Седло	PTFE / RTFE	PTFE / RTFE	PTFE / RTFE
4	Stem / Шпиндель	F304	F304	F304
5	Gasket / Уплотнение	GRAPHITE / PTFE	GRAPHITE / PTFE	GRAPHITE / PTFE
6	Packing / Сальник	GRAPHITE / PTFE	GRAPHITE / PTFE	GRAPHITE / PTFE
7	Bolt / Болт	B7	L7	B7
8	Nut / Гайка	2H	2H	2H
Other material specification upon request / Другое исполнение по заказу				

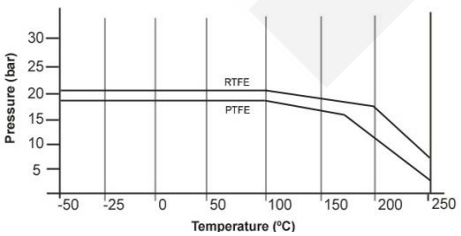

Packing system / Варианты сальника	
1	„O“ ring (mat. NBR, FKM, EPDM) / „O“ кольцо (мат. NBR, FKM, EPDM)
2	PTFE
3	Graphite – fire safe / Графит – пожаробезопасность
4	PTFE + Graphite – fire safe / PTFE + Графит - пожаробезопасность
5	Chevron sealing set PTFE / Комплект уплотнений Chevron PTFE
6	Extended packing for gas / Удлиненный сальник для газа
7	Double packing for aggressive media / Двойной сальник для агрессивных сред
8	Special design – vacuum, cryogen, underground version / Специальное исполнение – вакуум, криогенная среда, установка под землю
9	Upon request / По заказу

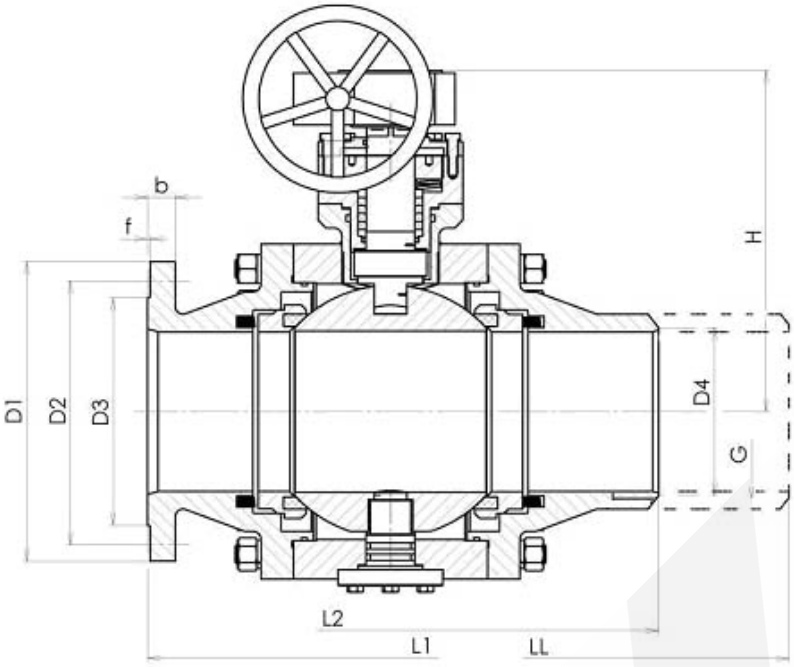

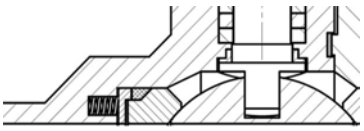

Spring seat

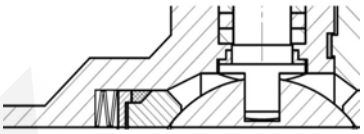

Spring washer seat

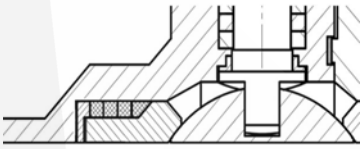

Graphite ring seat

Main dimension 150 Lb / Основные размеры 150 Lb						
NPS	**4“**	**5“**	**6“**	**8“**	**10“**	**12“**
D1	229	254	279	343	406	483
D2	190,5	215,9	241,3	298,4	362	431,8
D3	157,2	185,7	215,9	269,7	323,9	381
D4	103	128	153	203	253	303
b	23,8	23,8	25,4	28,6	30,2	31,8
f	1,6	1,6	1,6	1,6	1,6	1,6
n	8	8	8	8	12	12
d	19	22,2	22,2	22,2	25,4	25,4
Bolt / Болт	M16	M20	M20	M20	M24	M24
H	upon request / по заказу					
L1 long / L1 длинная	229	356	394	457	533	610
L1 short / L1 короткая		267	267	292	330	356
L2	305	356	403	419	457	502
LL		381	457	521	559	635
M (Nm)	150	220	300	540	1300	1800
Other L dimension upon request / другой L размер по заказу						

SYN KG-150-00-C85.2-121-6“

Nom. pressure / Ном. давление

Body material
00 - Stainless steel / Нержавеющая сталь
02 - Cast alloy steel / Литая легированная сталь
03 - Forged alloy steel / Кованная легированная сталь
04 - Forged carbon steel / Кованная углеродистая сталь
05 - Cast carbon steel / Литая углеродистая сталь

Valve type / Тип арматуры

Nom. size / Ном. размер

Operation / Управление
On previous page / на предыдущей странице

Connection / Присоединение
1 - Flanged / Фланцевое
2 - Welding end / Под приварку
5 - Threaded / Резьбовое

Flow direction / Направление течения

Ball valve C85.2
Шаровой кран C85.2
CLASS 300

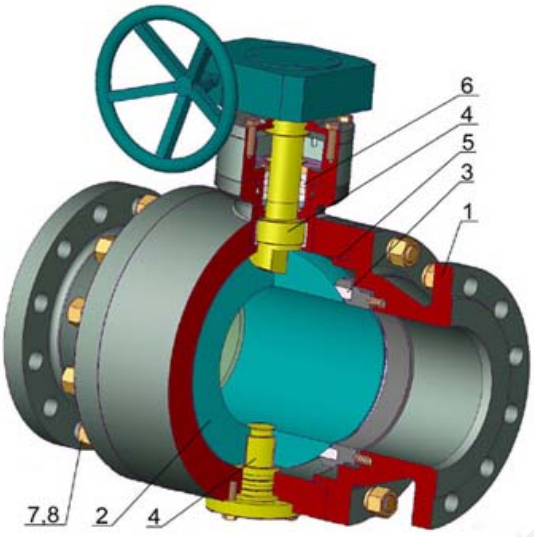

TYPE / ТИП	C 85.2
Nominal pressure / номинальное давление	300 Lb
Nominal size / номинальный размер	3“ – 12“

Design / Конструкция:
Two-part body / Корпус из двух частей,
Three-part body / Корпус из трех частей
Trunnion ball / Жёсткий шар
PTFE (RTFE) sealing / PTFE (RTFE) уплотнение
Fire safe, Anti–Blow out, Antistatic
Flanges ISO 5211 / Фланцы ISO 5211

Operation / Управление	
1	Handwheel / Маховик
2	Gearbox / Редуктор
3	Electric actuator / Электропривод
4	Pneumatic actuator / Пневмопривод

Design / Конструкция	API 608 BS5351
Flanges / Фланцы	ANSI B16.5
Welding ends / Концы под приварку	ANSI B16.25
Threaded end / Резьба	ANSI B1.20.1
Face-to-face / Строительная длина	ANSI B16.10
Testing / Испытания	API 598
Pressure, Temperature / Давление, Температура	ANSI B16.34

Pos. Поз.	Part / Деталь	Material / Материал		
		-29 - +250 °C	-47 - +250 °C	-70(-196) - +250 °C
		ASTM	ASTM	ASTM
1	Body / Корпус	WCB / A105	LCB / LF2	CF8 / F304
2.1	Ball / Шар < DN150	F304	F304	F304
2.2	Ball / Шар > DN150	WCB	LCB	CF8
3	Seat / Седло	PTFE / RTFE	PTFE / RTFE	PTFE / RTFE
4	Stem / Шпиндель	F304	F304	F304
5	Gasket / Уплотнение	GRAPHITE / PTFE	GRAPHITE / PTFE	GRAPHITE / PTFE
6	Packing / Сальник	GRAPHITE / PTFE	GRAPHITE / PTFE	GRAPHITE / PTFE
7	Bolt / Болт	B7	L7	B7
8	Nut / Гайка	2H	2H	2H
Other material specification upon request / Другое исполнение по заказу				

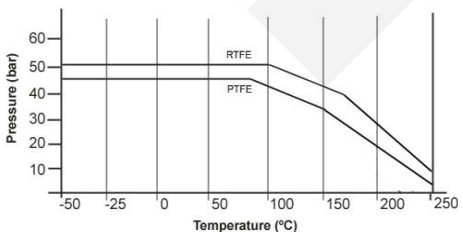

Packing system / Варианты сальника	
1	„O“ ring (mat. NBR, FKM, EPDM) / „O“ кольцо (мат. NBR, FKM, EPDM)
2	PTFE
3	Graphite – fire safe / Графит – пожаробезопасность
4	PTFE + Graphite – fire safe / PTFE + Графит - пожаробезопасность
5	Chevron sealing set PTFE / Комплект уплотнений Chevron PTFE
6	Extended packing for gas / Удлиненный сальник для газа
7	Double packing for aggressive media / Двойной сальник для агрессивных сред
8	Special design – vacuum, cryogen, underground version / Специальное исполнение – вакуум, криогенная среда, установка под землю
9	Upon request / По заказу

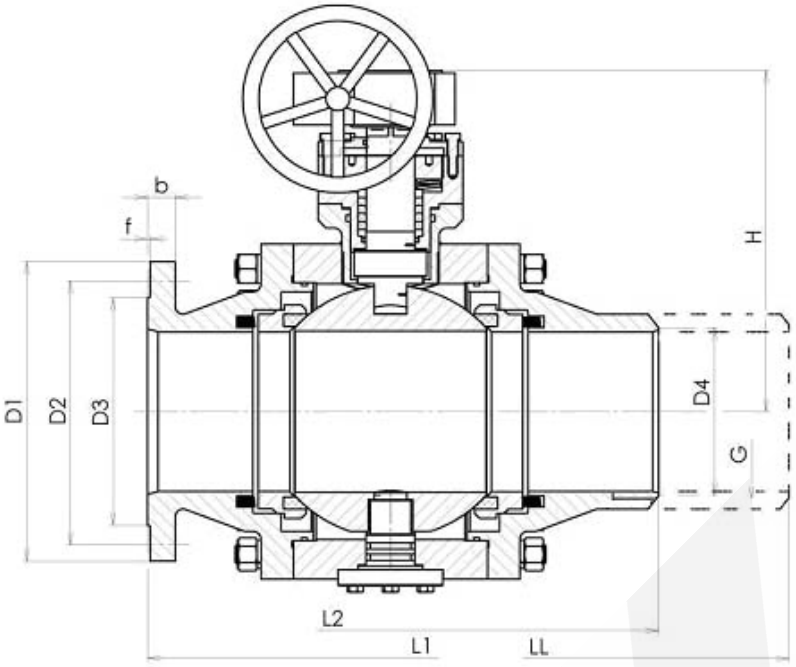

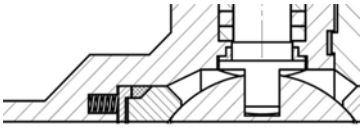

Spring seat

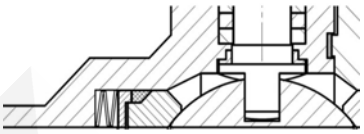

Spring washer seat

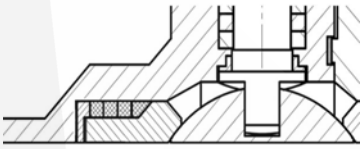

Graphite ring seat

Main dimension 300 Lb / Основные размеры 300 Lb							
NPS	**3“**	**4“**	**5“**	**6“**	**8“**	**10“**	**12“**
D1	210	254	279	318	381	444	521
D2	168,3	200	235	269,9	330,2	387,4	450,8
D3	127	157,2	185,7	215,9	269,7	323,9	381
D4	83	103	128	153	203	253	303
b	28,6	31,8	34,9	36,5	41,3	47,6	50,8
f	1,6	1,6	1,6	1,6	1,6	1,6	1,6
n	8	8	8	12	12	16	16
d	22,2	22,2	22,2	22,2	25,4	28,6	31,8
Bolt / Болт	M20	M20	M20	M20	M24	M26	M30
H	upon request / по заказу						
L1 long / L1 длинная	282	305	381	403	502	568	648
L1 short / L1 короткая	282	305	381	403	419	457	502
L2	282	305	381	403	419	457	502
LL	282	305	381	457	521	559	635
M (Nm)	200	300	380	650	820	1900	2500
Other L dimension upon request / другой L размер по заказу							

SYN KG-300-00-C85.2-121-6“

Nom. pressure / Ном. давление

Body material
00 - Stainless steel / Нержавеющая сталь
02 - Cast alloy steel / Литая легированная сталь
03 - Forged alloy steel / Кованная легированная сталь
04 - Forged carbon steel / Кованная углеродистая сталь
05 - Cast carbon steel / Литая углеродистая сталь

Valve type / Тип арматуры

Nom. size / Ном. размер

Operation / Управление
On previous page / на предыдущей странице

Connection / Присоединение
1 - Flanged / Фланцевое
2 - Welding end / Под приварку
5 - Threaded / Резьбовое

Flow direction / Направление течения

Ball valve C85.2
Шаровой кран C85.2
CLASS 600

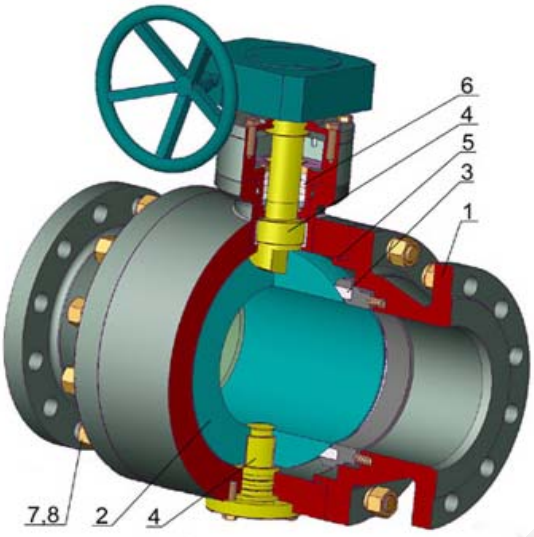

TYPE / ТИП	C 85.2
Nominal pressure / номинальное давление	600 Lb
Nominal size / номинальный размер	2“ – 12“

Design / Конструкция:
Two-part body / Корпус из двух частей, Three-part body / Корпус из трех частей Trunnion ball / Жёсткий шар RTFE sealing / RTFE уплотнение Fire safe, Anti–Blow out, Antistatic Flanges ISO 5211 / Фланцы ISO 5211

Operation / Управление	
1	Handwheel / Маховик
2	Gearbox / Редуктор
3	Electric actuator / Электропривод
4	Pneumatic actuator / Пневмопривод

Design / Конструкция	API 608 BS5351
Flanges / Фланцы	ANSI B16.5
Welding ends / Концы под приварку	ANSI B16.25
Threaded end / Резьба	ANSI B1.20.1
Face-to-face / Строительная длина	ANSI B16.10
Testing / Испытания	API 598
Pressure, Temperature / Давление, Температура	ANSI B16.34

Pos. Поз.	Part / Деталь	Material / Материал		
		-29 - +250 °C	-47 - +250 °C	-70(-196) - +250 °C
		ASTM	ASTM	ASTM
1	Body / Корпус	WCB / A105	LCB / LF2	CF8 / F304
2.1	Ball / Шар < DN150	F304	F304	F304
2.2	Ball / Шар > DN150	WCB	LCB	CF8
3	Seat / Седло	RTFE	RTFE	RTFE
4	Stem / Шпиндель	F304	F304	F304
5	Gasket / Уплотнение	GRAPHITE / PTFE	GRAPHITE / PTFE	GRAPHITE / PTFE
6	Packing / Сальник	GRAPHITE / PTFE	GRAPHITE / PTFE	GRAPHITE / PTFE
7	Bolt / Болт	B7	L7	B7
8	Nut / Гайка	2H	2H	2H
Other material specification upon request / Другое исполнение по заказу				

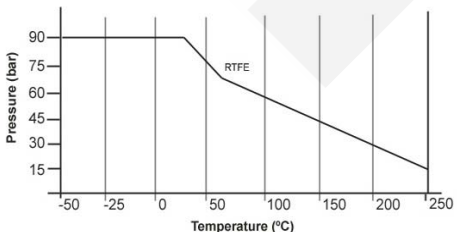

Packing system / Варианты сальника	
1	„O“ ring (mat. NBR, FKM, EPDM) / „O“ кольцо (мат. NBR, FKM, EPDM)
2	PTFE
3	Graphite – fire safe / Графит – пожаробезопасность
4	PTFE + Graphite – fire safe / PTFE + Графит - пожаробезопасность
5	Chevron sealing set PTFE / Комплект уплотнений Chevron PTFE
6	Extended packing for gas / Удлиненный сальник для газа
7	Double packing for aggressive media / Двойной сальник для агрессивных сред
8	Special design – vacuum, cryogen, underground version / Специальное исполнение – вакуум, криогенная среда, установка под землю
9	Upon request / По заказу

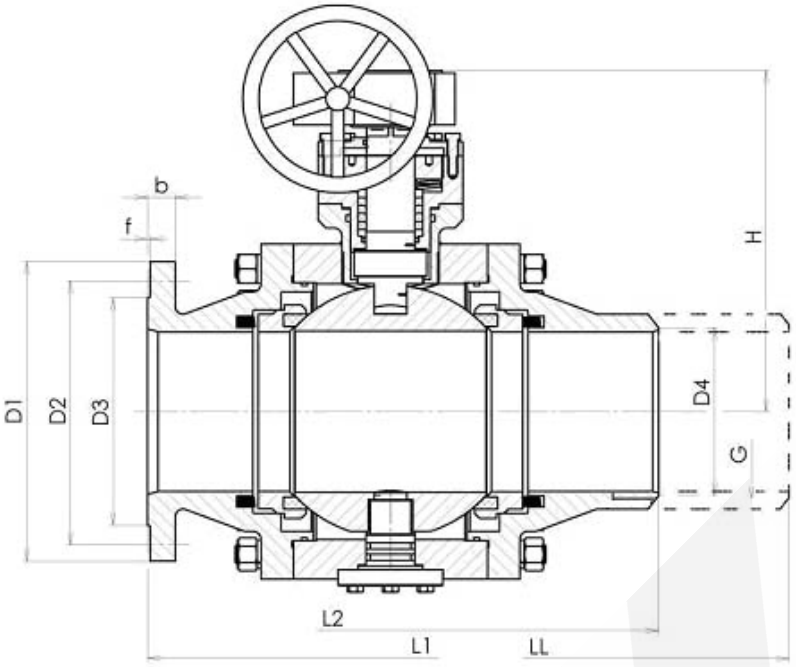

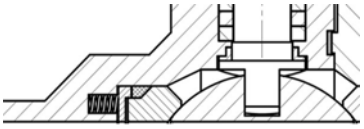

Spring seat

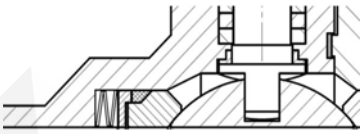

Spring washer seat

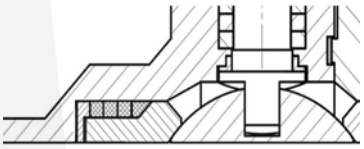

Graphite ring seat

Main dimension 600 Lb / Основные размеры 600 Lb									
NPS	**2“**	**2 ½“**	**3“**	**4“**	**5“**	**6“**	**8“**	**10“**	**12“**
D1	165	190	210	273	330	356	419	508	559
D2	127	149,2	168,3	215,9	266,7	292,1	349,2	431,8	489
D3	91,9	104,6	127	157,2	185,7	215,9	269,7	323,9	381
D4	53	68	83	103	128	153	203	253	303
b	25,4	28,6	31,8	38,1	44,4	47,6	55,6	63,5	66,7
f	6,4	6,4	6,4	6,4	6,4	6,4	6,4	6,4	6,4
n	8	8	8	8	8	12	12	16	20
d	19	22,2	22,2	25,4	28,6	28,6	31,8	34,9	34,9
Bolt / Болт	M16	M20	M20	M24	M27	M27	M30	M33	M33
H	upon request / по заказу								
L1, L2, LL	292	330	356	432	508	559	660	787	838
G	2“								
M (Nm)	180	290	600	800	990	1300	2000	3200	4500
Other L dimension upon request / другой L размер по заказу									

SYN KG-600-00-C85.2-121-6“

Nom. pressure / Ном. давление

Body material
00 - Stainless steel / Нержавеющая сталь
02 - Cast alloy steel / Литая легированная сталь
03 - Forged alloy steel / Кованная легированная сталь
04 - Forged carbon steel / Кованная углеродистая сталь
05 - Cast carbon steel / Литая углеродистая сталь

Valve type / Тип арматуры

Nom. size / Ном. размер

Operation / Управление
On previous page / на предыдущей странице

Connection / Присоединение
1 - Flanged / Фланцевое
2 - Welding end / Под приварку
5 - Threaded / Резьбовое

Flow direction / Направление течения

Ball valve C85.3
Шаровой кран C85.3
CLASS 150

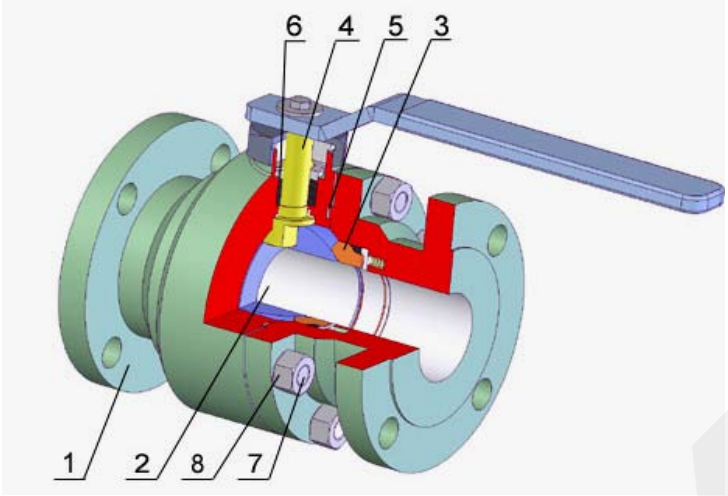

TYPE / ТИП	C85.3
Nominal pressure / номинальное давление	150 Lb
Nominal size / номинальный размер	½“ – 8“

Design / Конструкция:
Two-part body / Корпус из двух частей,
Three-part body / Корпус из трех частей
Floating ball / Плавающий шар
Metal sealing / Металлическое уплотнение
Fire safe, Anti–Blow out, Antistatic
Flanges ISO 5211 / Фланцы ISO 5211

Operation / Управление	
1	Handwheel / Маховик
2	Gearbox / Редуктор
3	Electric actuator / Электропривод
4	Pneumatic actuator / Пневмопривод

Design / Конструкция	API 608 BS5351
Flanges / Фланцы	ANSI B 16.5
Welding ends / Концы под приварку	ANSI B 16.25
Threaded end / Резьба	ANSI B1.20.1
Face-to-face / Строительная длина	ANSI B16.10
Testing / испытания	API 598
Pressure, Temperature / Давление, Температура	ANSI B16.34

Pos. Поз.	Part / Деталь	Material / Материал		
		-29 - +340 °C	-47 - +340 °C	-70(-196) - +340 °C
		ASTM	ASTM	ASTM
1	Body / Корпус	WCB / A105	LCB / LF2	CF8 / F304
2	Ball / Шар	WCB / F304 + HF	LCB / F304 + HF	F304 + HF
3	Seat / Седло	A105 + weld on	LF2 + weld on	F304 + weld on
4	Stem / Шпиндель	F304	F304	F304
5	Gasket / Уплотнение	GRAPHITE / PTFE	GRAPHITE / PTFE	GRAPHITE / PTFE
6	Packing / Сальник	GRAPHITE / PTFE	GRAPHITE / PTFE	GRAPHITE / PTFE
7	Bolt / Болт	B7	L7	B7
8	Nut / Гайка	2H	2H	2H
Other material specification upon request / Другое исполнение по заказу				

Packing system / Варианты сальника	
1	„O“ ring (mat. NBR, FKM, EPDM) / „O“ кольцо (мат. NBR, FKM, EPDM)
2	PTFE
3	Graphite – fire safe / Графит – пожаробезопасность
4	PTFE + Graphite – fire safe / PTFE + Графит - пожаробезопасность
5	Chevron sealing set PTFE / Комплект уплотнений Chevron PTFE
6	Extended packing for gas / Удлиненный сальник для газа
7	Double packing for aggressive media / Двойной сальник для агрессивных сред
8	Special design – vacuum, cryogen, underground version / Специальное исполнение – вакуум, криогенная среда, установка под землю
9	Upon request / По заказу

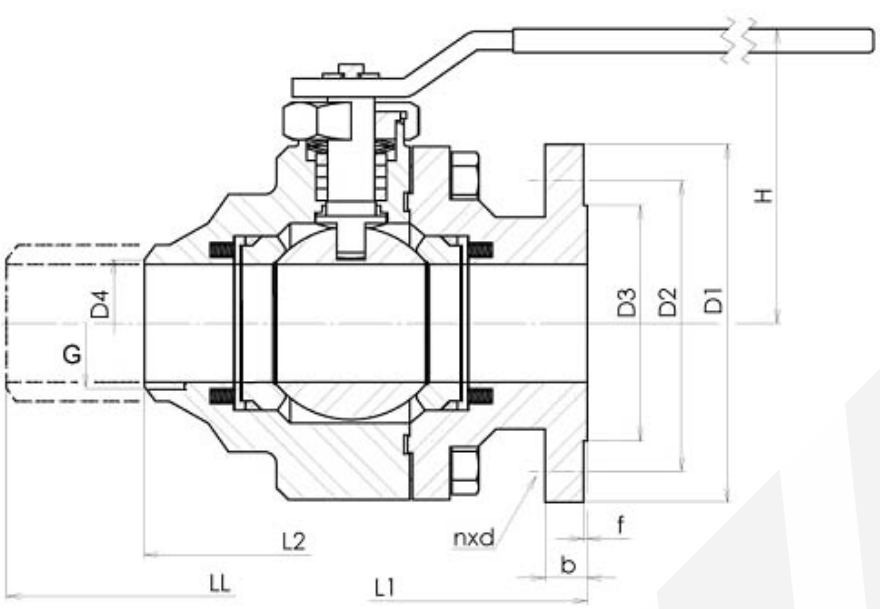

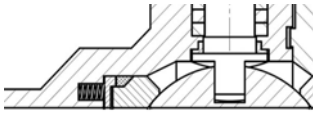

Spring seat

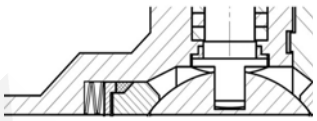

Spring washer seat

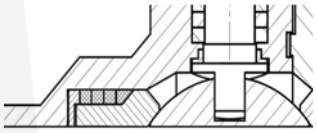

Graphite ring seat

Main dimension 150 Lb / Основные размеры 150 Lb												
NPS	**½“**	**¾“**	**1“**	**1 ¼“**	**1 ½“**	**2“**	**2 ½“**	**3“**	**4“**	**5“**	**6“**	**8“**
D1	89	98	108	117	127	152	178	190	229	254	279	343
D2	60,3	69,8	79,4	88,9	98,4	120,6	139,7	152,4	190,5	215,9	241,3	298,4
D3	35,1	42,9	50,8	63,5	73,2	91,9	104,6	127	157,2	185,7	215,9	269,7
D4	18	23	28	35	43	53	68	83	103	128	153	203
b	11,1	11,1	11,1	12,7	14,3	15,9	17,5	19	23,8	23,8	25,4	28,6
f	1,6	1,6	1,6	1,6	1,6	1,6	1,6	1,6	1,6	1,6	1,6	1,6
n	4	4	4	4	4	4	4*	4	8	8	8	8
d	15,9	15,9	15,9	15,9	15,9	19	19	19	19	22,2	22,2	22,2
Bolt / Болт	M14	M14	M14	M14	M14	M16	M16	M16	M16	M20	M20	M20
H												
L1 long / L1 длинная	108	117	127	140	165	178	190	203	229	356	394	457
L1 short / L1 короткая	108	117	127	140	165	178	190	203	229	267	267	292
L2	140	152	165	178	190	216	241	282	305	356	403	419
LL	140	152	165	178	190	216	241	282	305	381	457	521
G	½“	¾“	1“	1 ¼“	1 ½“	2“	2 ½“	3“	4“	5“	6“	8“
M (Nm)	9	15	20	30	45	60	80	110	150	220	300	540
Other L dimension upon request / другой L размер по заказу												

SYN KG-150-00-C85.3-121-2“

Nom. pressure / Ном. давление

Body material
00 - Stainless steel / Нержавеющая сталь
02 - Cast alloy steel / Литая легированная сталь
03 - Forged alloy steel / Кованная легированная сталь
04 - Forged carbon steel / Кованная углеродистая сталь
05 - Cast carbon steel / Литая углеродистая сталь

Valve type / Тип арматуры

Nom. size / Ном. размер

Operation / Управление
On previous page / на предыдущей странице

Connection / Присоединение
1 - Flanged / Фланцевое
2 - Welding end / Под приварку
5 - Threaded / Резьбовое

Flow direction / Направление течения

Ball valve C85.3
Шаровой кран C85.3
CLASS 300

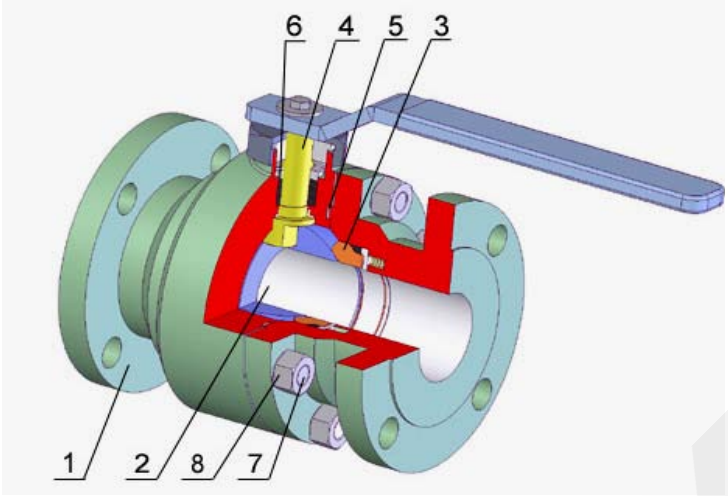

TYPE / ТИП	C85.3
Nominal pressure / номинальное давление	300 Lb
Nominal size / номинальный размер	½“ – 6“

Design / Конструкция:
Two-part body / Корпус из двух частей,
Three-part body / Корпус из трех частей
Floating ball / Плавающий шар
Metal sealing / Металлическое уплотнение
Fire safe, Anti–Blow out, Antistatic
Flanges ISO 5211 / Фланцы ISO 5211

Operation / Управление	
1	Handwheel / Маховик
2	Gearbox / Редуктор
3	Electric actuator / Электропривод
4	Pneumatic actuator / Пневмопривод

Design / Конструкция	API 608 BS5351
Flanges / Фланцы	ANSI B 16.5
Welding ends / Концы под приварку	ANSI B 16.25
Threaded end / Резьба	ANSI B1.20.1
Face-to-face / Строительная длина	ANSI B16.10
Testing / испытания	API 598
Pressure, Temperature / Давление, Температура	ANSI B16.34

Pos. Поз.	Part / Деталь	Material / Материал		
		-29 - +340 °C	-47 - +340 °C	-70(-196) - +340 °C
		ASTM	ASTM	ASTM
1	Body / Корпус	WCB / A105	LCB / LF2	CF8 / F304
2	Ball / Шар	WCB / F304 + HF	LCB / F304 + HF	F304 + HF
3	Seat / Седло	A105 + weld on	LF2 + weld on	F304 + weld on
4	Stem / Шпиндель	F304	F304	F304
5	Gasket / Уплотнение	GRAPHITE / PTFE	GRAPHITE / PTFE	GRAPHITE / PTFE
6	Packing / Сальник	GRAPHITE / PTFE	GRAPHITE / PTFE	GRAPHITE / PTFE
7	Bolt / Болт	B7	L7	B7
8	Nut / Гайка	2H	2H	2H
Other material specification upon request / Другое исполнение по заказу				

Packing system / Варианты сальника	
1	„O“ ring (mat. NBR, FKM, EPDM) / „O“ кольцо (мат. NBR, FKM, EPDM)
2	PTFE
3	Graphite – fire safe / Графит – пожаробезопасность
4	PTFE + Graphite – fire safe / PTFE + Графит - пожаробезопасность
5	Chevron sealing set PTFE / Комплект уплотнений Chevron PTFE
6	Extended packing for gas / Удлиненный сальник для газа
7	Double packing for aggressive media / Двойной сальник для агрессивных сред
8	Special design – vacuum, cryogen, underground version / Специальное исполнение – вакуум, криогенная среда, установка под землю
9	Upon request / По заказу

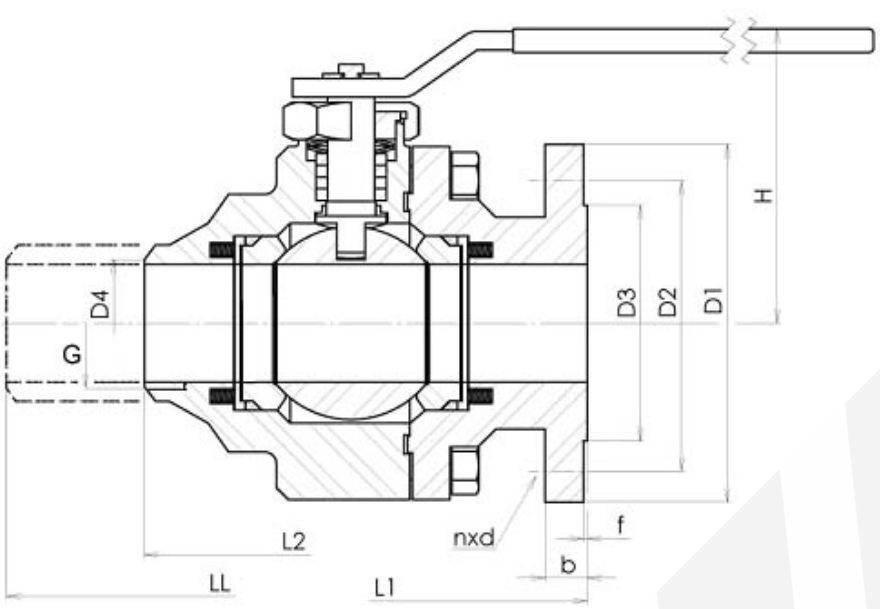

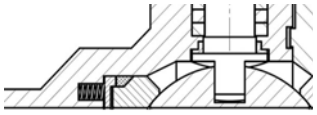

Spring seat

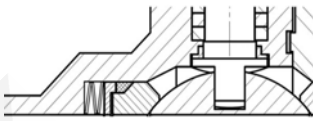

Spring washer seat

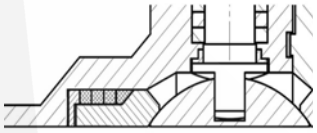

Graphite ring seat

Main dimension 300 Lb / Основные размеры 300 Lb											
NPS	**½“**	**¾“**	**1“**	**1 ¼“**	**1 ½“**	**2“**	**2 ½“**	**3“**	**4“**	**5“**	**6“**
D1	95	117	124	133	156	165	190	210	254	279	318
D2	66,7	82,6	88,9	98,4	114,3	127	149,2	168,3	200	235	269,9
D3	35,1	42,9	50,8	63,5	73,2	91,9	104,6	127	157,2	185,7	215,9
D4	18	23	28	35	43	53	68	83	103	128	153
b	14,3	15,9	17,5	19	20,6	22,2	25,4	28,6	31,8	34,9	36,5
f	1,6	1,6	1,6	1,6	1,6	1,6	1,6	1,6	1,6	1,6	1,6
n	4	4	4	4	4	8	8	8	8	8	12
d	15,9	19	19	19	19	22,2	22,2	22,2	22,2	22,2	22,2
Bolt / Болт	M14	M16	M16	M16	M16	M20	M20	M20	M20	M20	M20
H	upon request / по заказу										
L1, L2, LL	140	152	165	178	190	216	241	282	305	381	403
G	½“	¾“	1“	1 ¼“	1 ½“	2“					
M (Nm)	12	20	25	38	60	70	100	200	300	380	650
Other L dimension upon request / другой L размер по заказу											

SYN KG-300-00-C85.3-121-2“

Nom. pressure / Ном. давление

Body material
00 - Stainless steel / Нержавеющая сталь
02 - Cast alloy steel / Литая легированная сталь
03 - Forged alloy steel / Кованная легированная сталь
04 - Forged carbon steel / Кованная углеродистая сталь
05 - Cast carbon steel / Литая углеродистая сталь

Valve type / Тип арматуры

Nom. size / Ном. размер

Operation / Управление
On previous page / на предыдущей странице

Connection / Присоединение
1 - Flanged / Фланцевое
2 - Welding end / Под приварку
5 - Threaded / Резьбовое

Flow direction / Направление течения

Ball valve C85.3
Шаровой кран C85.3
CLASS 600

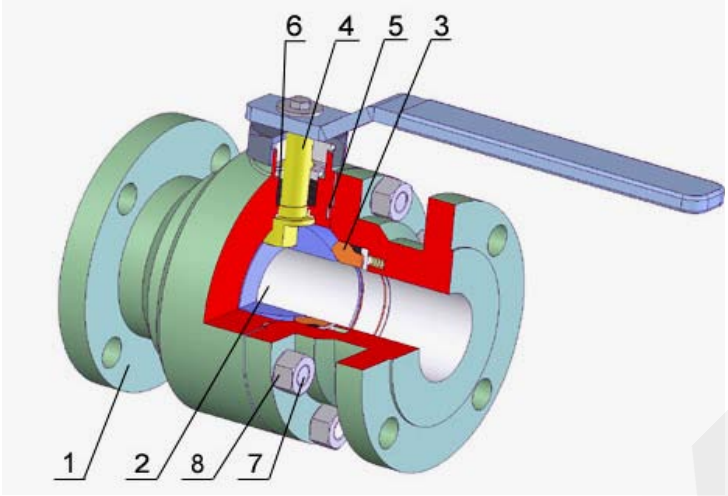

TYPE / ТИП	C85.3
Nominal pressure / номинальное давление	600 Lb
Nominal size / номинальный размер	½“ – 4“

Design / Конструкция:
Two-part body / Корпус из двух частей,
Three-part body / Корпус из трех частей
Floating ball / Плавающий шар
Metal sealing / Металлическое уплотнение
Fire safe, Anti–Blow out, Antistatic
Flanges ISO 5211 / Фланцы ISO 5211

Operation / Управление	
1	Handwheel / Маховик
2	Gearbox / Редуктор
3	Electric actuator / Электропривод
4	Pneumatic actuator / Пневмопривод

Design / Конструкция	API 608 BS5351
Flanges / Фланцы	ANSI B 16.5
Welding ends / Концы под приварку	ANSI B 16.25
Threaded end / Резьба	ANSI B1.20.1
Face-to-face / Строительная длина	ANSI B16.10
Testing / испытания	API 598
Pressure, Temperature / Давление, Температура	ANSI B16.34

Pos. Поз.	Part / Деталь	Material / Материал		
		-29 - +340 °C	-47 - +340 °C	-70(-196) - +340 °C
		ASTM	ASTM	ASTM
1	Body / Корпус	WCB / A105	LCB / LF2	CF8 / F304
2	Ball / Шар	WCB / F304 + HF	LCB / F304 + HF	F304 + HF
3	Seat / Седло	A105 + weld on	LF2 + weld on	F304 + weld on
4	Stem / Шпиндель	F304	F304	F304
5	Gasket / Уплотнение	GRAPHITE / PTFE	GRAPHITE / PTFE	GRAPHITE / PTFE
6	Packing / Сальник	GRAPHITE / PTFE	GRAPHITE / PTFE	GRAPHITE / PTFE
7	Bolt / Болт	B7	L7	B7
8	Nut / Гайка	2H	2H	2H
Other material specification upon request / Другое исполнение по заказу				

Packing system / Варианты сальника	
1	„O“ ring (mat. NBR, FKM, EPDM) / „O“ кольцо (мат. NBR, FKM, EPDM)
2	PTFE
3	Graphite – fire safe / Графит – пожаробезопасность
4	PTFE + Graphite – fire safe / PTFE + Графит - пожаробезопасность
5	Chevron sealing set PTFE / Комплект уплотнений Chevron PTFE
6	Extended packing for gas / Удлиненный сальник для газа
7	Double packing for aggressive media / Двойной сальник для агрессивных сред
8	Special design – vacuum, cryogen, underground version / Специальное исполнение – вакуум, криогенная среда, установка под землю
9	Upon request / По заказу

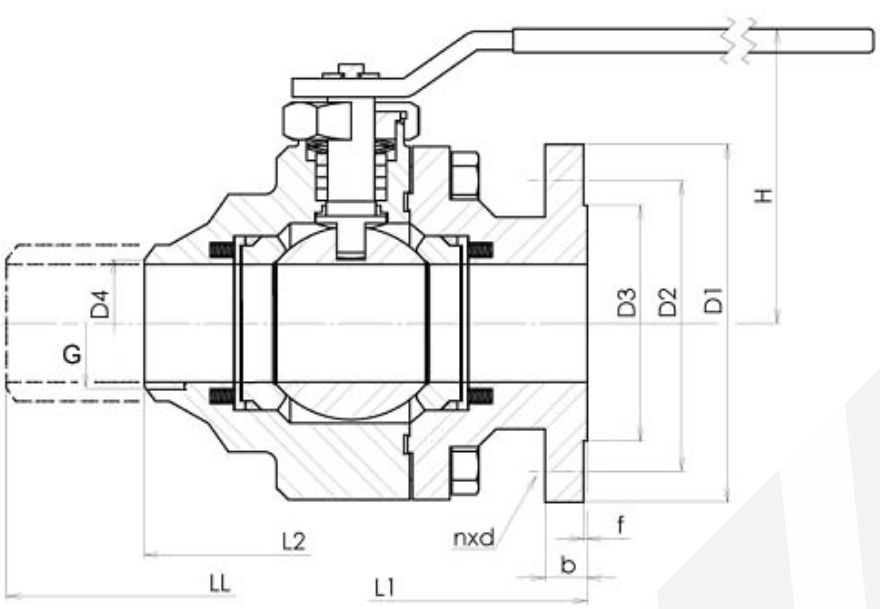

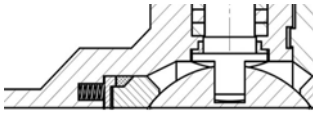

Spring seat

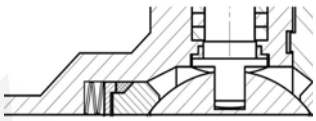

Spring washer seat

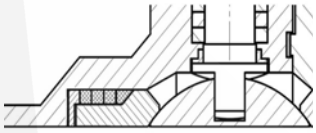

Graphite ring seat

Main dimension 600 Lb / Основные размеры 600 Lb									
NPS	**½“**	**¾“**	**1“**	**1 ¼“**	**1 ½“**	**2“**	**2 ½“**	**3“**	**4“**
D1	95	117	124	133	156	165	190	210	273
D2	66,7	82,6	88,9	98,4	114,3	127	149,2	168,3	215,9
D3	35,1	42,9	50,8	63,5	73,2	91,9	104,6	127	157,2
D4	18	23	28	35	43	53	68	83	103
b	14,3	15,9	17,5	20,6	22,2	25,4	28,6	31,8	38,1
f	6,4	6,4	6,4	6,4	6,4	6,4	6,4	6,4	6,4
n	4	4	4	4	4	8	8	8	8
d	15,9	19	19	19	19	22,2	22,2	22,2	25,4
Bolt / Болт	M14	M16	M16	M16	M16	M20	M20	M20	M24
H	upon request / по заказу								
L1, L2, LL	165	190	216	229	241	292	330	356	432
G	½“	¾“	1“	1 ¼“	1 ½“	2“	2 ½“	3“	4“
M (Nm)	30	45	60	75	110	180	290	600	800
Other L dimension upon request / другой L размер по заказу									

SYN KG-600-00-C85.3-121-2“

Nom. pressure / Ном. давление

Body material
00 - Stainless steel / Нержавеющая сталь
02 - Cast alloy steel / Литая легированная сталь
03 - Forged alloy steel / Кованная легированная сталь
04 - Forged carbon steel / Кованная углеродистая сталь
05 - Cast carbon steel / Литая углеродистая сталь

Valve type / Тип арматуры

Nom. size / Ном. размер

Operation / Управление
On previous page / на предыдущей странице

Connection / Присоединение
1 - Flanged / Фланцевое
2 - Welding end / Под приварку
5 - Threaded / Резьбовое

Flow direction / Направление течения

Ball valve C85.3
Шаровой кран C85.3
CLASS 900

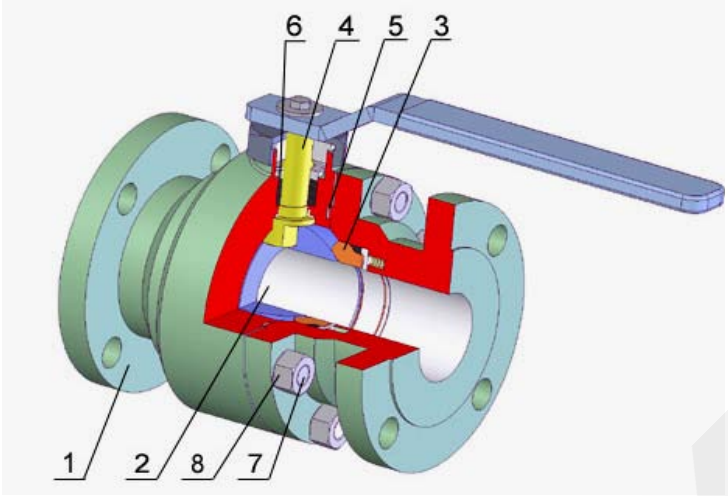

TYPE / ТИП	C85.3
Nominal pressure / номинальное давление	900 Lb
Nominal size / номинальный размер	½“ – 2“

Design / Конструкция:
Two-part body / Корпус из двух частей,
Three-part body / Корпус из трех частей
Floating ball / Плавающий шар
Metal sealing / Металлическое уплотнение
Fire safe, Anti–Blow out, Antistatic
Flanges ISO 5211 / Фланцы ISO 5211

Operation / Управление	
1	Handwheel / Маховик
2	Gearbox / Редуктор
3	Electric actuator / Электропривод
4	Pneumatic actuator / Пневмопривод

Design / Конструкция	API 608 BS5351
Flanges / Фланцы	ANSI B 16.5
Welding ends / Концы под приварку	ANSI B 16.25
Threaded end / Резьба	ANSI B1.20.1
Face-to-face / Строительная длина	ANSI B16.10
Testing / испытания	API 598
Pressure, Temperature / Давление, Температура	ANSI B16.34

Pos. Поз.	Part / Деталь	Material / Материал		
		-29 - +340 °C	-47 - +340 °C	-70(-196) - +340 °C
		ASTM	ASTM	ASTM
1	Body / Корпус	WCB / A105	LCB / LF2	CF8 / F304
2	Ball / Шар	WCB / F304 + HF	LCB / F304 + HF	F304 + HF
3	Seat / Седло	A105 + weld on	LF2 + weld on	F304 + weld on
4	Stem / Шпиндель	F304	F304	F304
5	Gasket / Уплотнение	GRAPHITE / PTFE	GRAPHITE / PTFE	GRAPHITE / PTFE
6	Packing / Сальник	GRAPHITE / PTFE	GRAPHITE / PTFE	GRAPHITE / PTFE
7	Bolt / Болт	B7	L7	B7
8	Nut / Гайка	2H	2H	2H
Other material specification upon request / Другое исполнение по заказу				

Packing system / Варианты сальника	
1	„O“ ring (mat. NBR, FKM, EPDM) / „O“ кольцо (мат. NBR, FKM, EPDM)
2	PTFE
3	Graphite – fire safe / Графит – пожаробезопасность
4	PTFE + Graphite – fire safe / PTFE + Графит - пожаробезопасность
5	Chevron sealing set PTFE / Комплект уплотнений Chevron PTFE
6	Extended packing for gas / Удлиненный сальник для газа
7	Double packing for aggressive media / Двойной сальник для агрессивных сред
8	Special design – vacuum, cryogen, underground version / Специальное исполнение – вакуум, криогенная среда, установка под землю
9	Upon request / По заказу

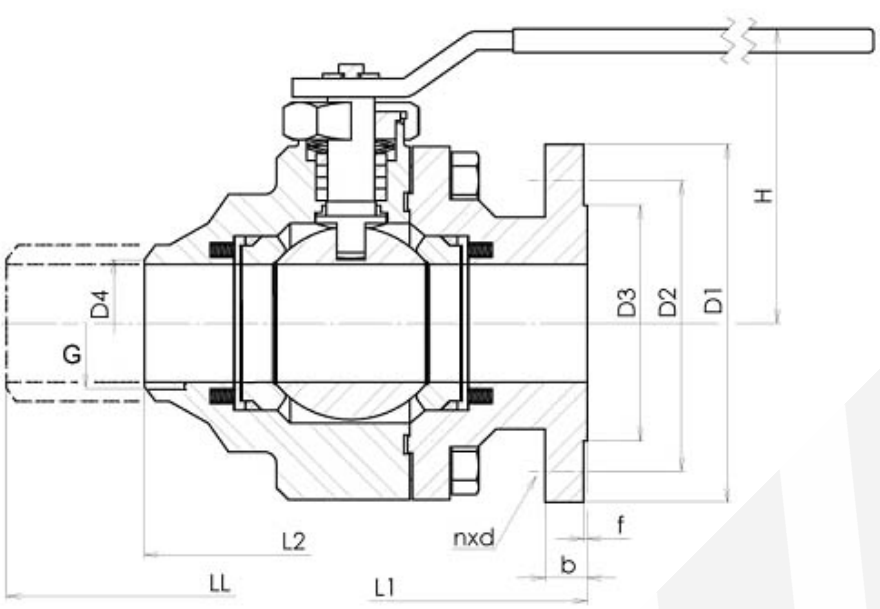

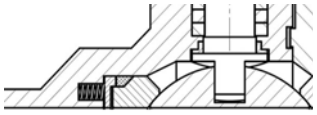

Spring seat

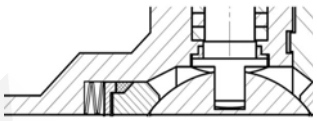

Spring washer seat

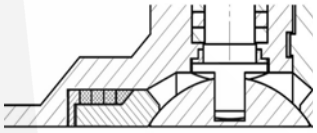

Graphite ring seat

Main dimension 900 Lb / Основные размеры 900 Lb						
NPS	**½“**	**¾“**	**1“**	**1 ¼“**	**1 ½“**	**2“**
D1	121	130	149	159	178	216
D2	82,6	88,9	101,6	111,1	123,8	165,1
D3	35,1	42,9	50,8	63,5	73,2	91,9
D4	18	23	28	35	43	53
b	22,2	25,4	25,4	28,6	28,6	31,8
f	6,4	6,4	6,4	6,4	6,4	6,4
n	4	4	4	4	4	8
d	15,9	19	19	19	19	22,2
Bolt / Болт	M14	M16	M16	M16	M16	M20
H						
L1, L2, LL		229	254	279	305	368
G	½“	¾“	1“	1 ¼“	1 ½“	2“
M (Nm)	65	70	80	95	140	290
Other L dimension upon request / другой L размер по заказу						

SYN KG-900-00-C85.3-121-2“

Nom. pressure / Ном. давление

Body material
00 - Stainless steel / Нержавеющая сталь
02 - Cast alloy steel / Литая легированная сталь
03 - Forged alloy steel / Кованная легированная сталь
04 - Forged carbon steel / Кованная углеродистая сталь
05 - Cast carbon steel / Литая углеродистая сталь

Valve type / Тип арматуры

Nom. size / Ном. размер

Operation / Управление
On previous page / на предыдущей странице

Connection / Присоединение
1 - Flanged / Фланцевое
2 - Welding end / Под приварку
5 - Threaded / Резьбовое

Flow direction / Направление течения

Ball valve C85.3
Шаровой кран C85.3
CLASS 1500

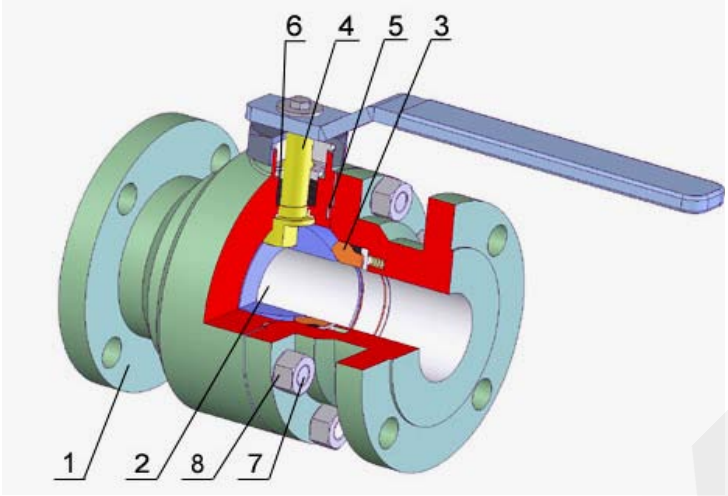

TYPE / ТИП	C85.3
Nominal pressure / номинальное давление	1500 Lb
Nominal size / номинальный размер	½“ – 2“

Design / Конструкция:
Two-part body / Корпус из двух частей,
Three-part body / Корпус из трех частей
Floating ball / Плавающий шар
Metal sealing / Металлическое уплотнение
Fire safe, Anti–Blow out, Antistatic
Flanges ISO 5211 / Фланцы ISO 5211

Operation / Управление	
1	Handwheel / Маховик
2	Gearbox / Редуктор
3	Electric actuator / Электропривод
4	Pneumatic actuator / Пневмопривод

Design / Конструкция	API 608 BS5351
Flanges / Фланцы	ANSI B 16.5
Welding ends / Концы под приварку	ANSI B 16.25
Threaded end / Резьба	ANSI B1.20.1
Face-to-face / Строительная длина	ANSI B16.10
Testing / испытания	API 598
Pressure, Temperature / Давление, Температура	ANSI B16.34

Pos. Поз.	Part / Деталь	Material / Материал		
		-29 - +340 °C	-47 - +340 °C	-70(-196) - +340 °C
		ASTM	ASTM	ASTM
1	Body / Корпус	WCB / A105	LCB / LF2	CF8 / F304
2	Ball / Шар	WCB / F304 + HF	LCB / F304 + HF	F304 + HF
3	Seat / Седло	A105 + weld on	LF2 + weld on	F304 + weld on
4	Stem / Шпиндель	F304	F304	F304
5	Gasket / Уплотнение	GRAPHITE / PTFE	GRAPHITE / PTFE	GRAPHITE / PTFE
6	Packing / Сальник	GRAPHITE / PTFE	GRAPHITE / PTFE	GRAPHITE / PTFE
7	Bolt / Болт	B7	L7	B7
8	Nut / Гайка	2H	2H	2H
Other material specification upon request / Другое исполнение по заказу				

Packing system / Варианты сальника	
1	„O“ ring (mat. NBR, FKM, EPDM) / „O“ кольцо (мат. NBR, FKM, EPDM)
2	PTFE
3	Graphite – fire safe / Графит – пожаробезопасность
4	PTFE + Graphite – fire safe / PTFE + Графит - пожаробезопасность
5	Chevron sealing set PTFE / Комплект уплотнений Chevron PTFE
6	Extended packing for gas / Удлиненный сальник для газа
7	Double packing for aggressive media / Двойной сальник для агрессивных сред
8	Special design – vacuum, cryogen, underground version / Специальное исполнение – вакуум, криогенная среда, установка под землю
9	Upon request / По заказу

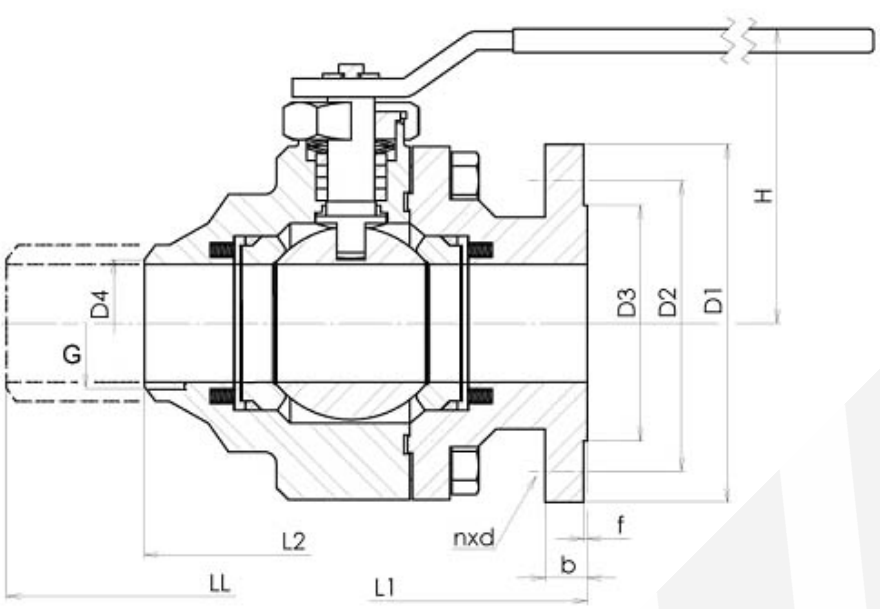

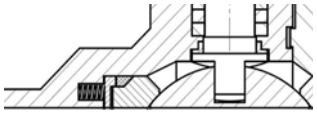

Spring seat

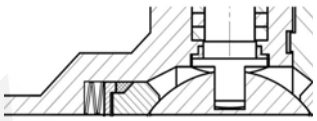

Spring washer seat

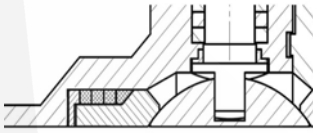

Graphite ring seat

Main dimension 1500 Lb / Основные размеры 1500 Lb						
NPS	**½“**	**¾“**	**1“**	**1 ¼“**	**1 ½“**	**2“**
D1	121	130	149	159	178	216
D2	82,6	88,9	101,6	111,1	123,8	165,1
D3	35,1	42,9	50,8	63,5	73,2	91,9
D4	18	23	28	35	43	53
b	22,2	25,4	28,6	28,6	31,8	38,1
f	6,4	6,4	6,4	6,4	6,4	6,4
n	4	4	4	4	4	8
d	22,2	22,2	25,4	25,4	25,4	28,6
Bolt / Болт	M20	M20	M24	M24	M24	M27
H	upon request / по заказу					
L1, L2, LL	216	229	254	279	305	368
G	½“	¾“	1“	1 ¼“	1 ½“	2“
M (Nm)	75	90	110	150	210	480
Other L dimension upon request / другой L размер по заказу						

SYN KG-1500-00-C85.3-121-2“

Nom. pressure / Ном. давление

Body material
00 - Stainless steel / Нержавеющая сталь
02 - Cast alloy steel / Литая легированная сталь
03 - Forged alloy steel / Кованная легированная сталь
04 - Forged carbon steel / Кованная углеродистая сталь
05 - Cast carbon steel / Литая углеродистая сталь

Valve type / Тип арматуры

Nom. size / Ном. размер

Operation / Управление
On previous page / на предыдущей странице

Connection / Присоединение
1 - Flanged / Фланцевое
2 - Welding end / Под приварку
5 - Threaded / Резьбовое

Flow direction / Направление течения

Ball valve C85.3
Шаровой кран C85.3
CLASS 2500

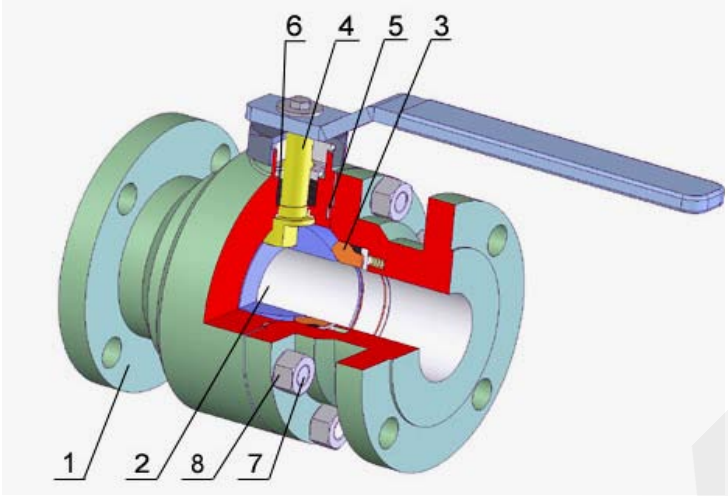

TYPE / ТИП	C85.3
Nominal pressure / номинальное давление	2500 Lb
Nominal size / номинальный размер	½“ – 1“

Design / Конструкция:
Two-part body / Корпус из двух частей,
Three-part body / Корпус из трех частей
Floating ball / Плавающий шар
Metal sealing / Металлическое уплотнение
Fire safe, Anti–Blow out, Antistatic
Flanges ISO 5211 / Фланцы ISO 5211

Operation / Управление	
1	Handwheel / Маховик
2	Gearbox / Редуктор
3	Electric actuator / Электропривод
4	Pneumatic actuator / Пневмопривод

Design / Конструкция	API 608 BS5351
Flanges / Фланцы	ANSI B 16.5
Welding ends / Концы под приварку	ANSI B 16.25
Threaded end / Резьба	ANSI B1.20.1
Face-to-face / Строительная длина	ANSI B16.10
Testing / испытания	API 598
Pressure, Temperature / Давление, Температура	ANSI B16.34

Pos. Поз.	Part / Деталь	Material / Материал		
		-29 - +340 °C	-47 - +340 °C	-70(-196) - +340 °C
		ASTM	ASTM	ASTM
1	Body / Корпус	WCB / A105	LCB / LF2	CF8 / F304
2	Ball / Шар	WCB / F304 + HF	LCB / F304 + HF	F304 + HF
3	Seat / Седло	A105 + weld on	LF2 + weld on	F304 + weld on
4	Stem / Шпиндель	F304	F304	F304
5	Gasket / Уплотнение	GRAPHITE / PTFE	GRAPHITE / PTFE	GRAPHITE / PTFE
6	Packing / Сальник	GRAPHITE / PTFE	GRAPHITE / PTFE	GRAPHITE / PTFE
7	Bolt / Болт	B7	L7	B7
8	Nut / Гайка	2H	2H	2H
Other material specification upon request / Другое исполнение по заказу				

Packing system / Варианты сальника	
1	„O“ ring (mat. NBR, FKM, EPDM) / „O“ кольцо (мат. NBR, FKM, EPDM)
2	PTFE
3	Graphite – fire safe / Графит – пожаробезопасность
4	PTFE + Graphite – fire safe / PTFE + Графит - пожаробезопасность
5	Chevron sealing set PTFE / Комплект уплотнений Chevron PTFE
6	Extended packing for gas / Удлиненный сальник для газа
7	Double packing for aggressive media / Двойной сальник для агрессивных сред
8	Special design – vacuum, cryogen, underground version / Специальное исполнение – вакуум, криогенная среда, установка под землю
9	Upon request / По заказу

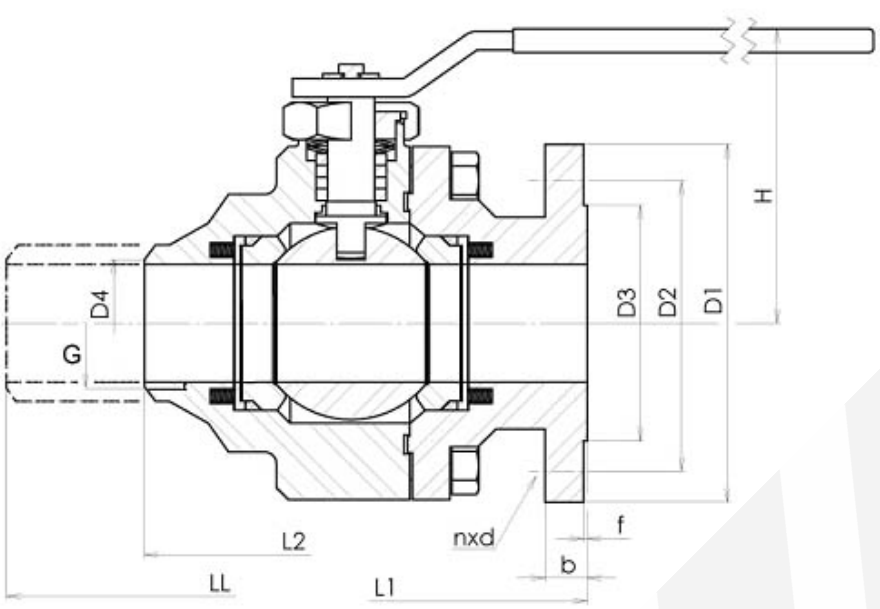

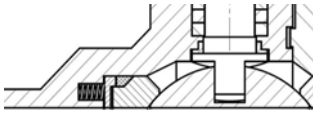

Spring seat

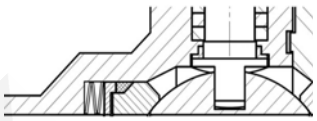

Spring washer seat

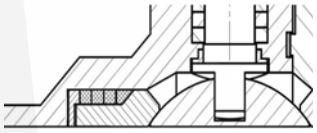

Graphite ring seat

Main dimension 2500 Lb / Основные размеры 2500 Lb			
NPS	**½“**	**¾“**	**1“**
D1	133	140	159
D2	88,9	95,2	107,9
D3			
D4	18	23	28
b	30,2	31,7	34,9
f	6,4	6,4	6,4
n	4	4	4
d	22,2	22,2	25,4
Bolt / Болт	M20	M20	M24
H	upon request / по заказу		
L1, L2, LL	264	273	308
G	½“	¾“	1“
M (Nm)	100	110	150
Other L dimension upon request / другой L размер по заказу			

SYN KG-2500-00-C85.3-121-1“

Nom. pressure / Ном. давление

Body material
00 - Stainless steel / Нержавеющая сталь
02 - Cast alloy steel / Литая легированная сталь
03 - Forged alloy steel / Кованная легированная сталь
04 - Forged carbon steel / Кованная углеродистая сталь
05 - Cast carbon steel / Литая углеродистая сталь

Valve type / Тип арматуры

Nom. size / Ном. размер

Operation / Управление
On previous page / на предыдущей странице

Connection / Присоединение
1 - Flanged / Фланцевое
2 - Welding end / Под приварку
5 - Threaded / Резьбовое

Flow direction / Направление течения

Ball valve C85.4
Шаровой кран C85.4
CLASS 150

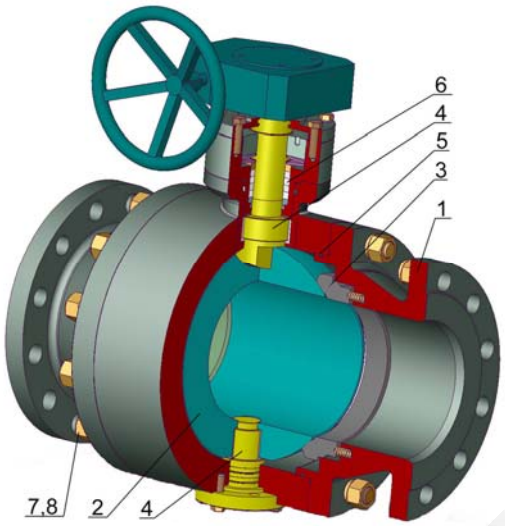

TYPE / ТИП	C 85.4
Nominal pressure / номинальное давление	150 Lb
Nominal size / номинальный размер	3“ – 12“

Design / Конструкция:
Two-part body / Корпус из двух частей,
Three-part body / Корпус из трех частей
Trunnion ball / Жёсткий шар
Metal sealing / Металлическое уплотнение
Fire safe, Anti–Blow out, Antistatic
Flanges ISO 5211 / Фланцы ISO 5211

Operation / Управление	
1	Handwheel / Маховик
2	Gearbox / Редуктор
3	Electric actuator / Электропривод
4	Pneumatic actuator / Пневмопривод

Design / Конструкция	API 608 BS5351
Flanges / Фланцы	ANSI B16.5
Welding ends / Концы под приварку	ANSI B16.25
Threaded end / Резьба	ANSI B1.20.1
Face-to-face / Строительная длина	ANSI B16.10
Testing / Испытания	API 598
Pressure, Temperature / Давление, Температура	ANSI B16.34

Pos. Поз.	Part / Деталь	Material / Материал		
		-29 - +340 °C	-47 - +340 °C	-70(-196) - +340 °C
		ASTM	ASTM	ASTM
1	Body / Корпус	WCB / A105	LCB / LF2	CF8 / F304
2.1	Ball / Шар < DN150	F304 + HF	F304 + HF	F304 + HF
2.2	Ball / Шар > DN150	WCB + HF	LCB + HF	F304 + HF
3	Seat / Седло	A105 + weld on	LF2 + weld on	F304 + weld on
4	Stem / Шпиндель	F304	F304	F304
5	Gasket / Уплотнение	GRAPHITE / PTFE	GRAPHITE / PTFE	GRAPHITE / PTFE
6	Packing / Сальник	GRAPHITE / PTFE	GRAPHITE / PTFE	GRAPHITE / PTFE
7	Bolt / Болт	B7	L7	B7
8	Nut / Гайка	2H	2H	2H
Other material specification upon request / Другое исполнение по заказу				

Packing system / Варианты сальника	
1	„O“ ring (mat. NBR, FKM, EPDM) / „O“ кольцо (мат. NBR, FKM, EPDM)
2	PTFE
3	Graphite – fire safe / Графит – пожаробезопасность
4	PTFE + Graphite – fire safe / PTFE + Графит - пожаробезопасность
5	Chevron sealing set PTFE / Комплект уплотнений Chevron PTFE
6	Extended packing for gas / Удлиненный сальник для газа
7	Double packing for aggressive media / Двойной сальник для агрессивных сред
8	Special design – vacuum, cryogen, underground version / Специальное исполнение – вакуум, криогенная среда, установка под землю
9	Upon request / По заказу

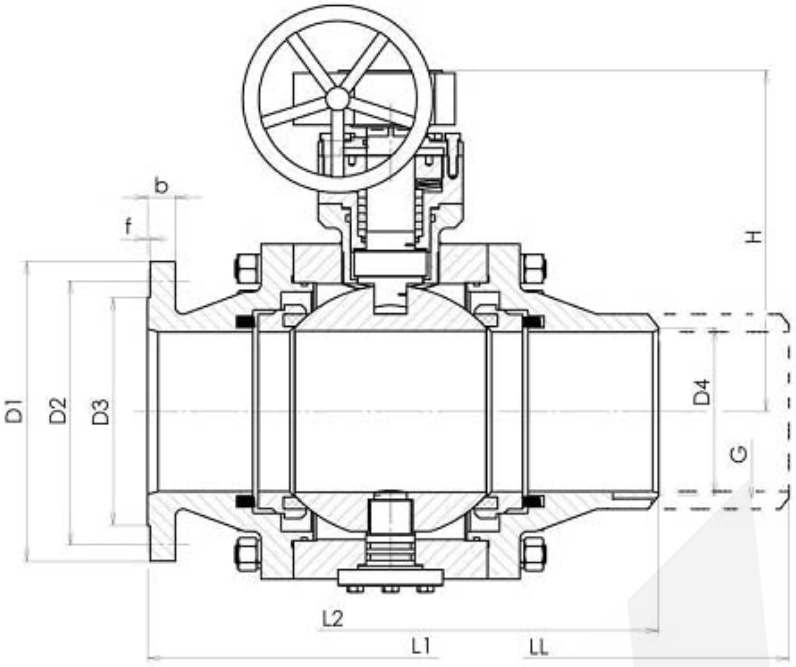

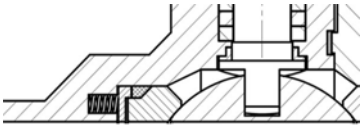

Spring seat

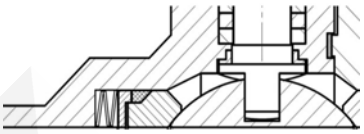

Spring washer seat

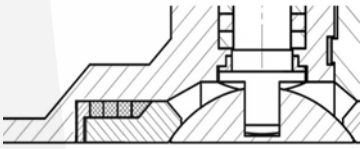

Graphite ring seat

Main dimension 150 Lb / Основные размеры 150 Lb							
NPS	**3“**	**4“**	**5“**	**6“**	**8“**	**10“**	**12“**
D1	190	229	254	279	343	406	483
D2	152,4	190,5	215,9	241,3	298,4	362	431,8
D3	127	157,2	185,7	215,9	269,7	323,9	381
D4	83	103	128	153	203	253	303
b	19	23,8	23,8	25,4	28,6	30,2	31,8
f	1,6	1,6	1,6	1,6	1,6	1,6	1,6
n	4	8	8	8	8	12	12
d	19	19	22,2	22,2	22,2	25,4	25,4
Bolt / Болт	M16	M16	M20	M20	M20	M24	M24
H	upon request / по заказу						
L1 long / L1 длинная	203	229	356	394	457	533	610
L1 short / L1 короткая	203	229	267	267	292	330	356
L2	282	305	356	403	419	457	502
LL	282	305	381	457	521	559	635
M (Nm)	110	150	220	300	540	1300	1800
Other L dimension upon request / другой L размер по заказу							

SYN KG-150-00-C85.4-121-6“

Nom. pressure / Ном. давление

Body material
00 - Stainless steel / Нержавеющая сталь
02 - Cast alloy steel / Литая легированная сталь
03 - Forged alloy steel / Кованная легированная сталь
04 - Forged carbon steel / Кованная углеродистая сталь
05 - Cast carbon steel / Литая углеродистая сталь

Valve type / Тип арматуры

Nom. size / Ном. размер

Operation / Управление
On previous page / на предыдущей странице

Connection / Присоединение
1 - Flanged / Фланцевое
2 - Welding end / Под приварку
5 - Threaded / Резьбовое

Flow direction / Направление течения

Ball valve C85.4
Шаровой кран C85.4
CLASS 300

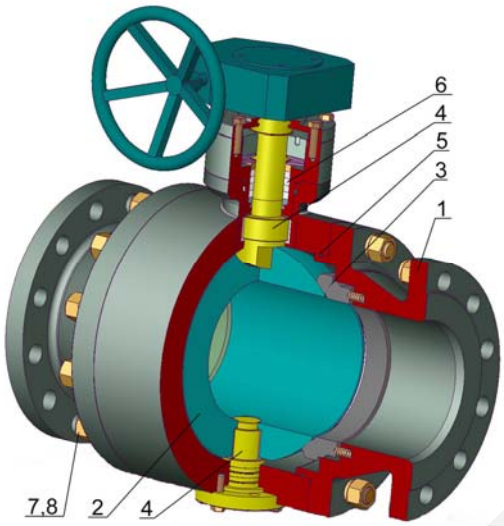

TYPE / ТИП	C 85.4
Nominal pressure / номинальное давление	300 Lb
Nominal size / номинальный размер	2“ – 12“

Design / Конструкция:
Two-part body / Корпус из двух частей,
Three-part body / Корпус из трех частей
Trunnion ball / Жёсткий шар
Metal sealing / Металлическое уплотнение
Fire safe, Anti–Blow out, Antistatic
Flanges ISO 5211 / Фланцы ISO 5211

Operation / Управление	
1	Handwheel / Маховик
2	Gearbox / Редуктор
3	Electric actuator / Электропривод
4	Pneumatic actuator / Пневмопривод

Design / Конструкция	API 608 BS5351
Flanges / Фланцы	ANSI B16.5
Welding ends / Концы под приварку	ANSI B16.25
Threaded end / Резьба	ANSI B1.20.1
Face-to-face / Строительная длина	ANSI B16.10
Testing / Испытания	API 598
Pressure, Temperature / Давление, Температура	ANSI B16.34

Pos. Поз.	Part / Деталь	Material / Материал		
		-29 - +340 °C	-47 - +340 °C	-70(-196) - +340 °C
		ASTM	ASTM	ASTM
1	Body / Корпус	WCB / A105	LCB / LF2	CF8 / F304
2.1	Ball / Шар < DN150	F304 + HF	F304 + HF	F304 + HF
2.2	Ball / Шар > DN150	WCB + HF	LCB + HF	F304 + HF
3	Seat / Седло	A105 + weld on	LF2 + weld on	F304 + weld on
4	Stem / Шпиндель	F304	F304	F304
5	Gasket / Уплотнение	GRAPHITE / PTFE	GRAPHITE / PTFE	GRAPHITE / PTFE
6	Packing / Сальник	GRAPHITE / PTFE	GRAPHITE / PTFE	GRAPHITE / PTFE
7	Bolt / Болт	B7	L7	B7
8	Nut / Гайка	2H	2H	2H
Other material specification upon request / Другое исполнение по заказу				

Packing system / Варианты сальника	
1	„O“ ring (mat. NBR, FKM, EPDM) / „O“ кольцо (мат. NBR, FKM, EPDM)
2	PTFE
3	Graphite – fire safe / Графит – пожаробезопасность
4	PTFE + Graphite – fire safe / PTFE + Графит - пожаробезопасность
5	Chevron sealing set PTFE / Комплект уплотнений Chevron PTFE
6	Extended packing for gas / Удлиненный сальник для газа
7	Double packing for aggressive media / Двойной сальник для агрессивных сред
8	Special design – vacuum, cryogen, underground version / Специальное исполнение – вакуум, криогенная среда, установка под землю
9	Upon request / По заказу

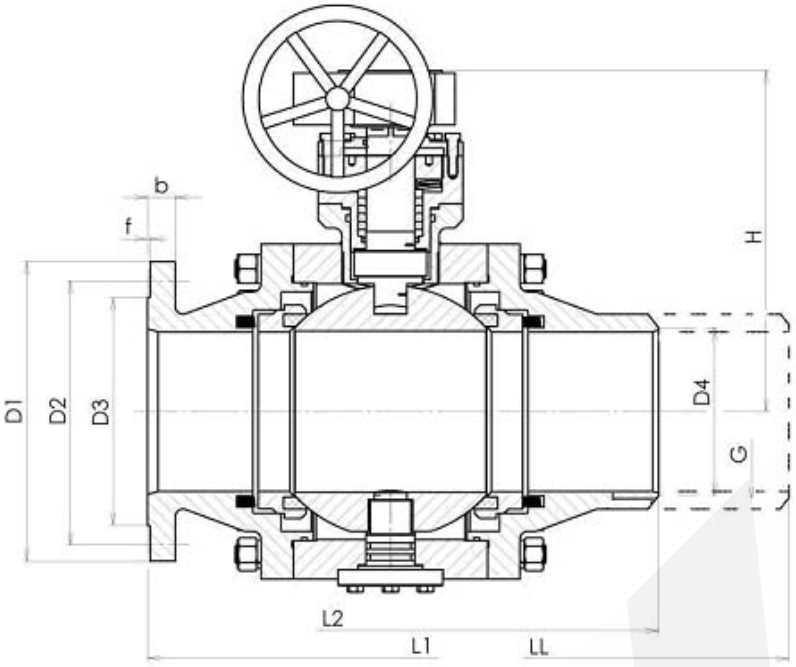

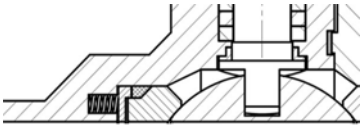

Spring seat

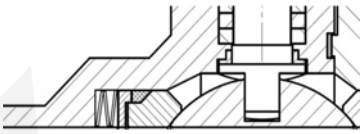

Spring washer seat

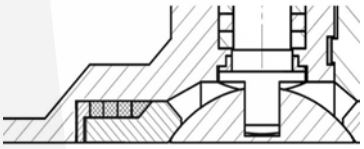

Graphite ring seat

Main dimension 300 Lb / Основные размеры 300 Lb									
NPS	**2“**	**2 ½“**	**3“**	**4“**	**5“**	**6“**	**8“**	**10“**	**12“**
D1	165	190	210	254	279	318	381	444	521
D2	127	149,2	168,3	200	235	269,9	330,2	387,4	450,8
D3	91,9	104,6	127	157,2	185,7	215,9	269,7	323,9	381
D4	53	68	83	103	128	153	203	253	303
b	22,2	25,4	28,6	31,8	34,9	36,5	41,3	47,6	50,8
f	1,6	1,6	1,6	1,6	1,6	1,6	1,6	1,6	1,6
n	8	8	8	8	8	12	12	16	16
d	19	22,2	22,2	22,2	22,2	22,2	25,4	28,6	31,8
Bolt / Болт	M16	M20	M20	M20	M20	M20	M24	M26	M30
H	upon request / по заказу								
L1 long / L1 длинная	216	241	282	305	381	403	502	568	648
L1 short / L1 короткая	216	241	282	305	381	403	419	457	502
L2	216	241	282	305	381	403	419	457	502
LL	216	241	282	305	381	457	521	559	635
G	2“								
M (Nm)	70	100	200	300	380	650	820	1900	2500
Other L dimension upon request / другой L размер по заказу									

SYN KG-300-00-C85.4-121-6“

Nom. pressure / Ном. давление

Body material
00 - Stainless steel / Нержавеющая сталь
02 - Cast alloy steel / Литая легированная сталь
03 - Forged alloy steel / Кованная легированная сталь
04 - Forged carbon steel / Кованная углеродистая сталь
05 - Cast carbon steel / Литая углеродистая сталь

Valve type / Тип арматуры

Nom. size / Ном. размер

Operation / Управление
On previous page / на предыдущей странице

Connection / Присоединение
1 - Flanged / Фланцевое
2 - Welding end / Под приварку
5 - Threaded / Резьбовое

Flow direction / Направление течения

Ball valve C85.4
Шаровой кран C85.4
CLASS 600

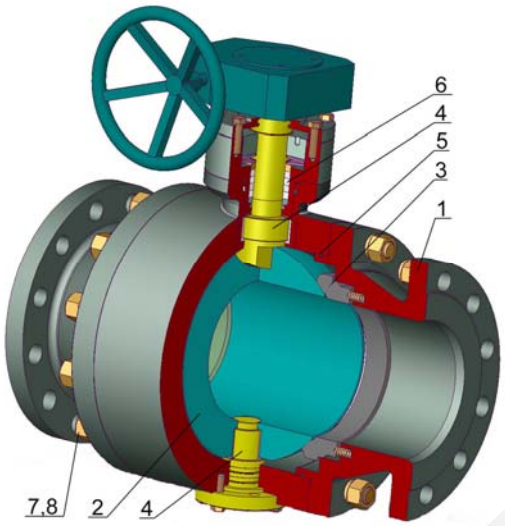

TYPE / ТИП	C 85.4
Nominal pressure / номинальное давление	600 Lb
Nominal size / номинальный размер	1“ – 12“

Design / Конструкция:
Two-part body / Корпус из двух частей,
Three-part body / Корпус из трех частей
Trunnion ball / Жёсткий шар
Metal sealing / Металлическое уплотнение
Fire safe, Anti–Blow out, Antistatic
Flanges ISO 5211 / Фланцы ISO 5211

Operation / Управление	
1	Handwheel / Маховик
2	Gearbox / Редуктор
3	Electric actuator / Электропривод
4	Pneumatic actuator / Пневмопривод

Design / Конструкция	API 608 BS5351
Flanges / Фланцы	ANSI B16.5
Welding ends / Концы под приварку	ANSI B16.25
Threaded end / Резьба	ANSI B1.20.1
Face-to-face / Строительная длина	ANSI B16.10
Testing / Испытания	API 598
Pressure, Temperature / Давление, Температура	ANSI B16.34

Pos. Поз.	Part / Деталь	Material / Материал		
		-29 - +340 °C	-47 - +340 °C	-70(-196) - +340 °C
		ASTM	ASTM	ASTM
1	Body / Корпус	WCB / A105	LCB / LF2	CF8 / F304
2.1	Ball / Шар < DN150	F304 + HF	F304 + HF	F304 + HF
2.2	Ball / Шар > DN150	WCB + HF	LCB + HF	F304 + HF
3	Seat / Седло	A105 + weld on	LF2 + weld on	F304 + weld on
4	Stem / Шпиндель	F304	F304	F304
5	Gasket / Уплотнение	GRAPHITE / PTFE	GRAPHITE / PTFE	GRAPHITE / PTFE
6	Packing / Сальник	GRAPHITE / PTFE	GRAPHITE / PTFE	GRAPHITE / PTFE
7	Bolt / Болт	B7	L7	B7
8	Nut / Гайка	2H	2H	2H
Other material specification upon request / Другое исполнение по заказу				

Packing system / Варианты сальника	
1	„O“ ring (mat. NBR, FKM, EPDM) / „O“ кольцо (мат. NBR, FKM, EPDM)
2	PTFE
3	Graphite – fire safe / Графит – пожаробезопасность
4	PTFE + Graphite – fire safe / PTFE + Графит - пожаробезопасность
5	Chevron sealing set PTFE / Комплект уплотнений Chevron PTFE
6	Extended packing for gas / Удлиненный сальник для газа
7	Double packing for aggressive media / Двойной сальник для агрессивных сред
8	Special design – vacuum, cryogen, underground version / Специальное исполнение – вакуум, криогенная среда, установка под землю
9	Upon request / По заказу

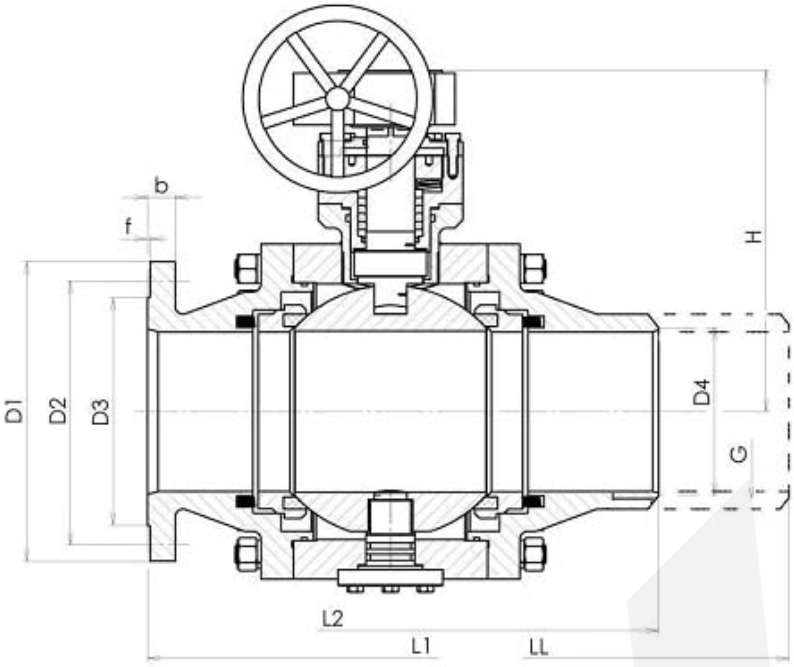

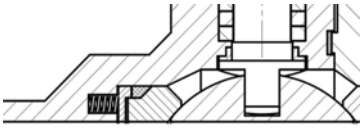

Spring seat

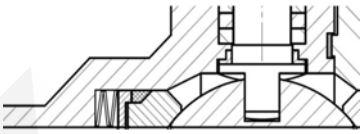

Spring washer seat

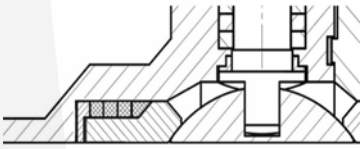

Graphite ring seat

Main dimension 600 Lb / Основные размеры 600 Lb												
NPS	**1“**	**1 ¼“**	**1 ½“**	**2“**	**2 ½“**	**3“**	**4“**	**5“**	**6“**	**8“**	**10“**	**12“**
D1	124	133	156	165	190	210	273	330	356	419	508	559
D2	88,9	98,4	114,3	127	149,2	168,3	215,9	266,7	292,1	349,2	431,8	489
D3	50,8	63,5	73,2	91,9	104,6	127	157,2	185,7	215,9	269,7	323,9	381
D4	28	35	43	53	68	83	103	128	153	203	253	303
b	17,5	20,6	22,2	25,4	28,6	31,8	38,1	44,4	47,6	55,6	63,5	66,7
f	6,4	6,4	6,4	6,4	6,4	6,4	6,4	6,4	6,4	6,4	6,4	6,4
n	4	4	4	8	8	8	8	8	12	12	16	20
d	19	19	19	22,2	22,2	22,2	25,4	28,6	28,6	31,8	34,9	34,9
Bolt / Болт	M16	M16	M16	M20	M20	M20	M24	M27	M27	M30	M33	M33
H	upon request / по заказу											
L1	216	229	241	292	330	356	432	508	559	660	787	838
LL	216	229	241	292	330	356	432	508	559	660	787	838
G	1“	1 ¼“	1 ½“	2“								
M (Nm)	60	75	110	180	290	600	800	990	1300	2000	3200	4500
Other L dimension upon request / другой L размер по заказу												

SYN KG-600-00-C85.4-121-6“

Nom. pressure / Ном. давление

Body material
00 - Stainless steel / Нержавеющая сталь
02 - Cast alloy steel / Литая легированная сталь
03 - Forged alloy steel / Кованная легированная сталь
04 - Forged carbon steel / Кованная углеродистая сталь
05 - Cast carbon steel / Литая углеродистая сталь

Valve type / Тип арматуры

Nom. size / Ном. размер

Operation / Управление
On previous page / на предыдущей странице

Connection / Присоединение
1 - Flanged / Фланцевое
2 - Welding end / Под приварку
5 - Threaded / Резьбовое

Flow direction / Направление течения

Ball valve C85.4
Шаровой кран C85.4
CLASS 900

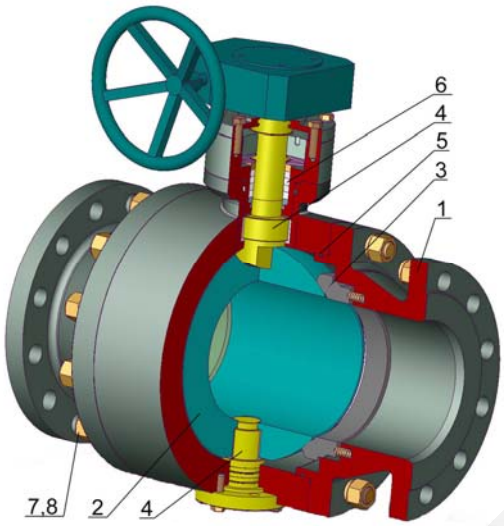

TYPE / ТИП	C 85.4
Nominal pressure / номинальное давление	900 Lb
Nominal size / номинальный размер	½“ – 4“

Design / Конструкция:
Two-part body / Корпус из двух частей,
Three-part body / Корпус из трех частей
Trunnion ball / Жёсткий шар
Metal sealing / Металлическое уплотнение
Fire safe, Anti–Blow out, Antistatic
Flanges ISO 5211 / Фланцы ISO 5211

Operation / Управление	
1	Handwheel / Маховик
2	Gearbox / Редуктор
3	Electric actuator / Электропривод
4	Pneumatic actuator / Пневмопривод

Design / Конструкция	API 608 BS5351
Flanges / Фланцы	ANSI B16.5
Welding ends / Концы под приварку	ANSI B16.25
Threaded end / Резьба	ANSI B1.20.1
Face-to-face / Строительная длина	ANSI B16.10
Testing / Испытания	API 598
Pressure, Temperature / Давление, Температура	ANSI B16.34

Pos. Поз.	Part / Деталь	Material / Материал		
		-29 - +340 °C	-47 - +340 °C	-70(-196) - +340 °C
		ASTM	ASTM	ASTM
1	Body / Корпус	WCB / A105	LCB / LF2	CF8 / F304
2.1	Ball / Шар < DN150	F304 + coating	F304 + coating	F304 + coating
2.2	Ball / Шар > DN150	WCB + coating	LCB + coating	F304 + coating
3	Seat / Седло	A105 + weld on	LF2 + weld on	F304 + weld on
4	Stem / Шпиндель	F304	F304	F304
5	Gasket / Уплотнение	GRAPHITE / PTFE	GRAPHITE / PTFE	GRAPHITE / PTFE
6	Packing / Сальник	GRAPHITE / PTFE	GRAPHITE / PTFE	GRAPHITE / PTFE
7	Bolt / Болт	B7	L7	B7
8	Nut / Гайка	2H	2H	2H
Other material specification upon request / Другое исполнение по заказу				

Packing system / Варианты сальника	
1	„O“ ring (mat. NBR, FKM, EPDM) / „O“ кольцо (мат. NBR, FKM, EPDM)
2	PTFE
3	Graphite – fire safe / Графит – пожаробезопасность
4	PTFE + Graphite – fire safe / PTFE + Графит - пожаробезопасность
5	Chevron sealing set PTFE / Комплект уплотнений Chevron PTFE
6	Extended packing for gas / Удлиненный сальник для газа
7	Double packing for aggressive media / Двойной сальник для агрессивных сред
8	Special design – vacuum, cryogen, underground version / Специальное исполнение – вакуум, криогенная среда, установка под землю
9	Upon request / По заказу

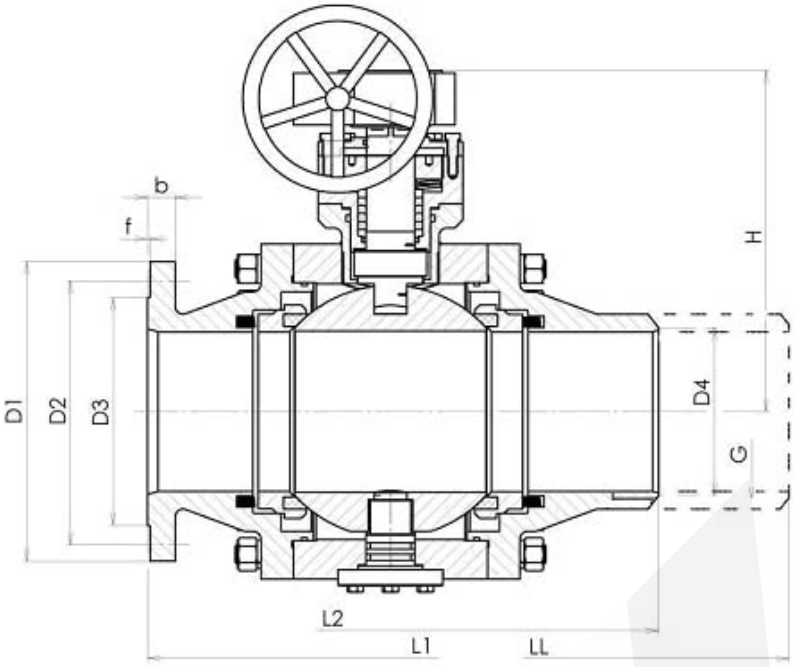

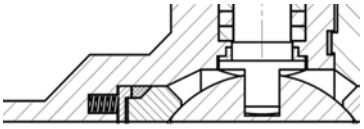

Spring seat

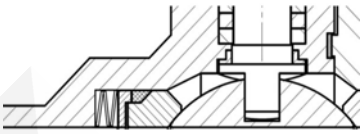

Spring washer seat

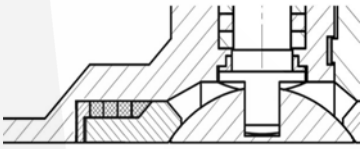

Graphite ring seat

Main dimension 900 Lb / Основные размеры 900 Lb									
NPS	**½“**	**¾“**	**1“**	**1 ¼“**	**1 ½“**	**2“**	**2 ½“**	**3“**	**4“**
D1	121	130	149	159	178	216	241	244	292
D2	82,6	88,9	101,6	111,1	123,8	165,1	190,5	190,5	235
D3	35,1	42,9	50,8	63,5	73,2	91,9	104,6	127	157,2
D4	18	23	28	35	43	53	68	83	103
b	22,2	25,4	25,4	28,6	28,6	28,6	31,8	31,8	38,1
f	6,4	6,4	6,4	6,4	6,4	6,4	6,4	6,4	6,4
n	4	4	4	4	4	8	8	8	8
d	15,9	19	19	19	19	22,2	22,2	22,2	25,4
Bolt / Болт	M14	M16	M16	M16	M16	M20	M20	M20	M24
H	upon request / по заказу								
L1		229	254	279	305	368	381	419	457
G	½“	¾“	1“	1 ¼“	1 ½“	2“			
M (Nm)	65	70	80	95	140	290	450	890	1100
Other L dimension upon request / другой L размер по заказу									

SYN KG-900-00-C85.4-121-6“

Nom. pressure / Ном. давление

Body material
00 - Stainless steel / Нержавеющая сталь
02 - Cast alloy steel / Литая легированная сталь
03 - Forged alloy steel / Кованная легированная сталь
04 - Forged carbon steel / Кованная углеродистая сталь
05 - Cast carbon steel / Литая углеродистая сталь

Valve type / Тип арматуры

Nom. size / Ном. размер

Operation / Управление
On previous page / на предыдущей странице

Connection / Присоединение
1 - Flanged / Фланцевое
2 - Welding end / Под приварку
5 - Threaded / Резьбовое

Flow direction / Направление течения

Ball valve C85.4
Шаровой кран C85.4
CLASS 1500

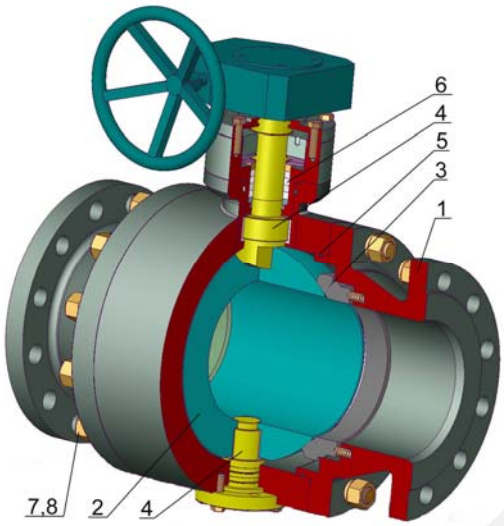

TYPE / ТИП	C 85.4
Nominal pressure / номинальное давление	1500 Lb
Nominal size / номинальный размер	½“ – 2“

Design / Конструкция:
Two-part body / Корпус из двух частей,
Three-part body / Корпус из трех частей
Trunnion ball / Жёсткий шар
Metal sealing / Металлическое уплотнение
Fire safe, Anti–Blow out, Antistatic
Flanges ISO 5211 / Фланцы ISO 5211

Operation / Управление	
1	Handwheel / Маховик
2	Gearbox / Редуктор
3	Electric actuator / Электропривод
4	Pneumatic actuator / Пневмопривод

Design / Конструкция	API 608 BS5351
Flanges / Фланцы	ANSI B16.5
Welding ends / Концы под приварку	ANSI B16.25
Threaded end / Резьба	ANSI B1.20.1
Face-to-face / Строительная длина	ANSI B16.10
Testing / Испытания	API 598
Pressure, Temperature / Давление, Температура	ANSI B16.34

Pos. Поз.	Part / Деталь	Material / Материал		
		-29 - +340 °C	-47 - +340 °C	-70(-196) - +340 °C
		ASTM	ASTM	ASTM
1	Body / Корпус	WCB / A105	LCB / LF2	CF8 / F304
2.1	Ball / Шар < DN150	F304 + HF	F304 + HF	F304 + HF
2.2	Ball / Шар > DN150	WCB + HF	LCB + HF	F304 + HF
3	Seat / Седло	A105 + weld on	LF2 + weld on	F304 + weld on
4	Stem / Шпиндель	F304	F304	F304
5	Gasket / Уплотнение	GRAPHITE / PTFE	GRAPHITE / PTFE	GRAPHITE / PTFE
6	Packing / Сальник	GRAPHITE / PTFE	GRAPHITE / PTFE	GRAPHITE / PTFE
7	Bolt / Болт	B7	L7	B7
8	Nut / Гайка	2H	2H	2H
Other material specification upon request / Другое исполнение по заказу				

Packing system / Варианты сальника	
1	„O“ ring (mat. NBR, FKM, EPDM) / „O“ кольцо (мат. NBR, FKM, EPDM)
2	PTFE
3	Graphite – fire safe / Графит – пожаробезопасность
4	PTFE + Graphite – fire safe / PTFE + Графит - пожаробезопасность
5	Chevron sealing set PTFE / Комплект уплотнений Chevron PTFE
6	Extended packing for gas / Удлиненный сальник для газа
7	Double packing for aggressive media / Двойной сальник для агрессивных сред
8	Special design – vacuum, cryogen, underground version / Специальное исполнение – вакуум, криогенная среда, установка под землю
9	Upon request / По заказу

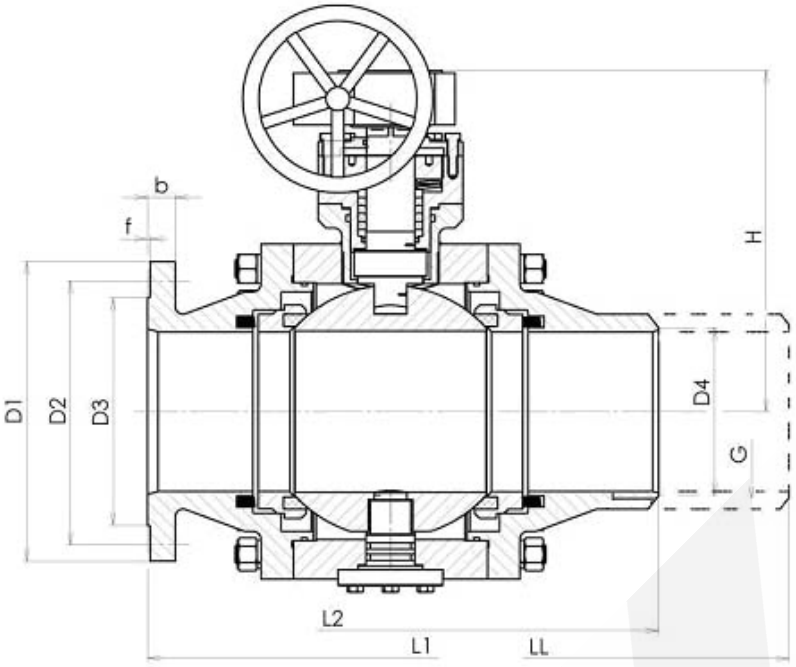

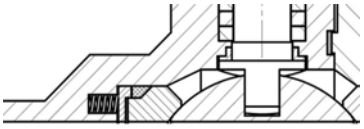

Spring seat

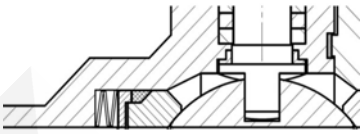

Spring washer seat

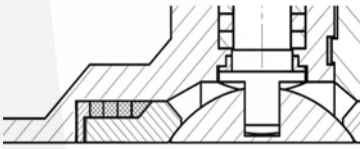

Graphite ring seat

Main dimension 1500 Lb / Основные размеры 1500 Lb						
NPS	**½“**	**¾“**	**1“**	**1 ¼“**	**1 ½“**	**2“**
D1	121	130	149	159	178	216
D2	82,6	88,9	101,6	111,1	123,8	165,1
D3	35,1	42,9	50,8	63,5	73,2	91,9
D4	18	23	28	35	43	53
b	22,2	25,4	28,6	28,6	31,8	38,1
f	6,4	6,4	6,4	6,4	6,4	6,4
n	4	4	4	4	4	8
d	22,2	22,2	25,4	25,4	25,4	28,6
Bolt / Болт	M20	M20	M24	M24	M24	M27
H	upon request / по заказу					
L1	216	229	254	279	305	368
G	½“	¾“	1“	1 ¼“	1 ½“	2“
M (Nm)	75	90	110	150	210	480
Other L dimension upon request / другой L размер по заказу						

SYN KG-1500-00-C85.4-121-6“

Nom. pressure / Ном. давление

Body material
00 - Stainless steel / Нержавеющая сталь
02 - Cast alloy steel / Литая легированная сталь
03 - Forged alloy steel / Кованная легированная сталь
04 - Forged carbon steel / Кованная углеродистая сталь
05 - Cast carbon steel / Литая углеродистая сталь

Valve type / Тип арматуры

Nom. size / Ном. размер

Operation / Управление
On previous page / на предыдущей странице

Connection / Присоединение
1 - Flanged / Фланцевое
2 - Welding end / Под приварку
5 - Threaded / Резьбовое

Flow direction / Направление течения

Ball valve C86.1
Шаровой кран C86.1
CLASS 150

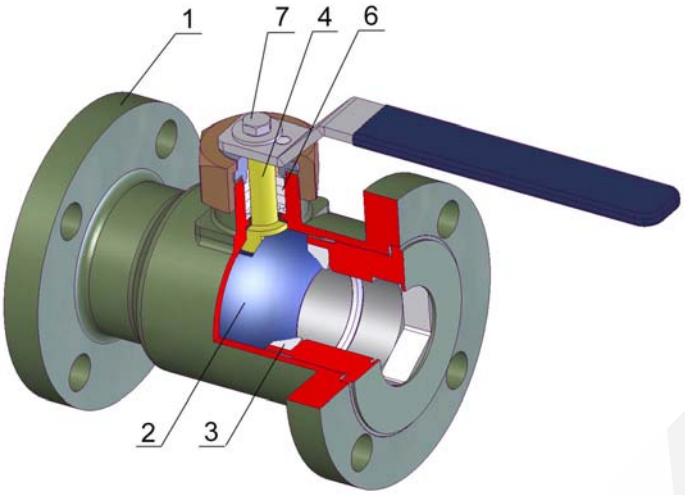

TYPE / ТИП	C86.1
Nominal pressure / номинальное давление	150 Lb
Nominal size / номинальный размер	½“ – 12“

Design / Конструкция:
One-part body / Цельный корпус
Floating ball / Плавающий шар
PTFE (RTFE) sealing / PTFE (RTFE) уплотнение
Fire safe, Anti–Blow out, Antistatic
Flanges ISO 5211 / Фланцы ISO 5211

Operation / Управление	
1	Handwheel / Маховик
2	Gearbox / Редуктор
3	Electric actuator / Электропривод
4	Pneumatic actuator / Пневмопривод

Design / Конструкция	API 608 BS5351
Flanges / Фланцы	ANSI B 16.5
Face-to-face / Строительная длина	ANSI B16.10
Testing / испытания	API 598
Pressure, Temperature / Давление, Температура	ANSI B16.34

Pos. Поз.	Part / Деталь	Material / Материал		
		-29 - +250 °C	-47 - +250 °C	-70(-196) - +250 °C
		ASTM	ASTM	ASTM
1	Body / Корпус	WCB / A105	LCB / LF2	CF8 / F304
2	Ball / Шар	F304	F304	F304
3	Seat / Седло	PTFE / RTFE	PTFE / RTFE	PTFE / RTFE
4	Stem / Шпиндель	F304	F304	F304
5	Gasket / Уплотнение	GRAPHITE / PTFE	GRAPHITE / PTFE	GRAPHITE / PTFE
6	Packing / Сальник	GRAPHITE / PTFE	GRAPHITE / PTFE	GRAPHITE / PTFE
7	Bolt / Болт	B7	L7	B7
8	Nut / Гайка	2H	2H	2H
Other material specification upon request / Другое исполнение по заказу				

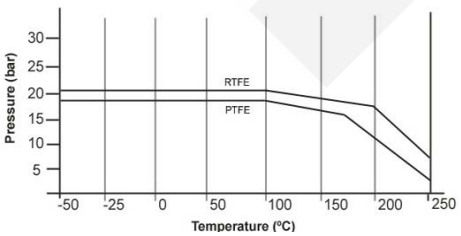

Packing system / Варианты сальника	
1	„O“ ring (mat. NBR, FKM, EPDM) / „O“ кольцо (мат. NBR, FKM, EPDM)
2	PTFE
3	Graphite – fire safe / Графит – пожаробезопасность
4	PTFE + Graphite – fire safe / PTFE + Графит - пожаробезопасность
5	Chevron sealing set PTFE / Комплект уплотнений Chevron PTFE
6	Extended packing for gas / Удлиненный сальник для газа
7	Double packing for aggressive media / Двойной сальник для агрессивных сред
8	Special design – vacuum, cryogen, underground version / Специальное исполнение – вакуум, криогенная среда, установка под землю
9	Upon request / По заказу

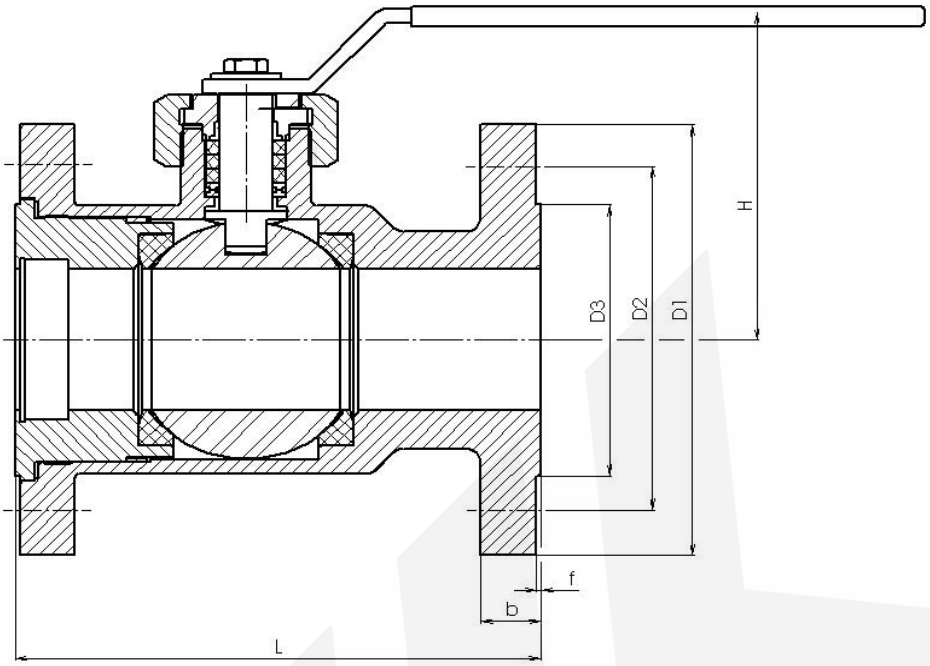

Main dimension 150 Lb / Основные размеры 150 Lb														
NPS	**½“**	**¾“**	**1“**	**1 ¼“**	**1 ½“**	**2“**	**2 ½“**	**3“**	**4“**	**5“**	**6“**	**8“**	**10“**	**12“**
D1	89	98	108	117	127	152	178	190	229	254	279	343	406	483
D2	60,3	69,8	79,4	88,9	98,4	120,6	139,7	152,4	190,5	215,9	241,3	298,4	362	431,8
D3	35,1	42,9	50,8	63,5	73,2	91,9	104,6	127	157,2	185,7	215,9	269,7	323,9	381
D4	18	23	28	35	43	53	68	83	103	128	153	203	253	303
b	11,1	11,1	11,1	12,7	14,3	15,9	17,5	19	23,8	23,8	25,4	28,6	30,2	31,8
f	1,6	1,6	1,6	1,6	1,6	1,6	1,6	1,6	1,6	1,6	1,6	1,6	1,6	1,6
n	4	4	4	4	4	4	4*	4	8	8	8	8	12	12
d	15,9	15,9	15,9	15,9	15,9	19	19	19	19	22,2	22,2	22,2	25,4	25,4
Bolt / Болт	M14	M14	M14	M14	M14	M16	M16	M16	M16	M20	M20	M20	M24	M24
H	Upon request / по заказу													
L1 long / L1 длинная	108	117	127	140	165	178	190	203	229	356	394	457	533	610
L1 short / L1 короткая	108	117	127	140	165	178	190	203	229	267	267	292	330	356
M (Nm)	9	15	20	30	45	60	80	110	150	220	300	540	1300	1800
Other L dimension upon request / другой L размер по заказу														

SYN KG-150-00-C86.1-111-2“

Nom. pressure / Ном. давление

Body material
00 - Stainless steel / Нержавеющая сталь
02 - Cast alloy steel / Литая легированная сталь
03 - Forged alloy steel / Кованная легированная сталь
04 - Forged carbon steel / Кованная углеродистая сталь
05 - Cast carbon steel / Литая углеродистая сталь

Valve type / Тип арматуры

Nom. size / Ном. размер

Operation / Управление
On previous page / на предыдущей странице

Connection / Присоединение
1 - Flanged / Фланцевое

Flow direction / Направление течения

Ball valve C86.1
Шаровой кран C86.1
CLASS 300

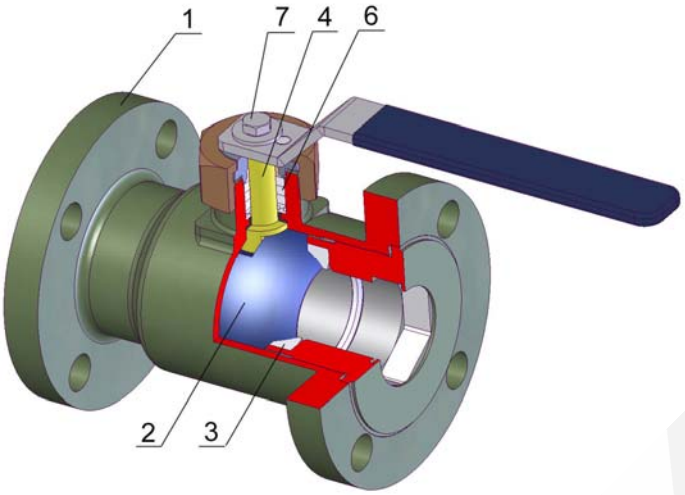

TYPE / ТИП	C86.1
Nominal pressure / номинальное давление	300 Lb
Nominal size / номинальный размер	½“ – 6“

Design / Конструкция:
One-part body / Цельный корпус
Floating ball / Плавающий шар
PTFE (RTFE) sealing / PTFE (RTFE) уплотнение
Fire safe, Anti–Blow out, Antistatic
Flanges ISO 5211 / Фланцы ISO 5211

Operation / Управление	
1	Handwheel / Маховик
2	Gearbox / Редуктор
3	Electric actuator / Электропривод
4	Pneumatic actuator / Пневмопривод

Design / Конструкция	API 608 BS5351
Flanges / Фланцы	ANSI B 16.5
Face-to-face / Строительная длина	ANSI B16.10
Testing / испытания	API 598
Pressure, Temperature / Давление, Температура	ANSI B16.34

Pos. Поз.	Part / Деталь	Material / Материал		
		-29 - +250 °C	-47 - +250 °C	-70(-196) - +250 °C
		ASTM	ASTM	ASTM
1	Body / Корпус	WCB / A105	LCB / LF2	CF8 / F304
2	Ball / Шар	F304	F304	F304
3	Seat / Седло	PTFE / RTFE	PTFE / RTFE	PTFE / RTFE
4	Stem / Шпиндель	F304	F304	F304
5	Gasket / Уплотнение	GRAPHITE / PTFE	GRAPHITE / PTFE	GRAPHITE / PTFE
6	Packing / Сальник	GRAPHITE / PTFE	GRAPHITE / PTFE	GRAPHITE / PTFE
7	Bolt / Болт	B7	L7	B7
8	Nut / Гайка	2H	2H	2H
Other material specification upon request / Другое исполнение по заказу				

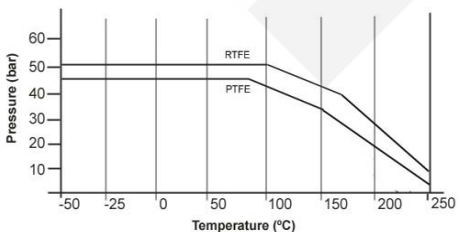

Packing system / Варианты сальника	
1	„O“ ring (mat. NBR, FKM, EPDM) / „O“ кольцо (мат. NBR, FKM, EPDM)
2	PTFE
3	Graphite – fire safe / Графит – пожаробезопасность
4	PTFE + Graphite – fire safe / PTFE + Графит - пожаробезопасность
5	Chevron sealing set PTFE / Комплект уплотнений Chevron PTFE
6	Extended packing for gas / Удлиненный сальник для газа
7	Double packing for aggressive media / Двойной сальник для агрессивных сред
8	Special design – vacuum, cryogen, underground version / Специальное исполнение – вакуум, криогенная среда, установка под землю
9	Upon request / По заказу

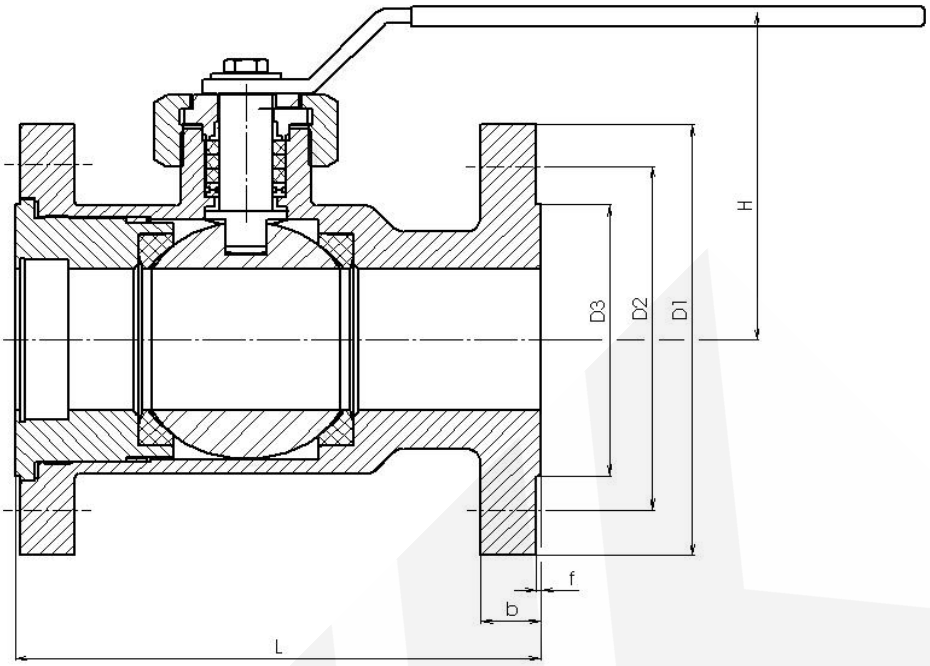

Main dimension 300 Lb / Основные размеры 300 Lb											
NPS	**½“**	**¾“**	**1“**	**1 ¼“**	**1 ½“**	**2“**	**2 ½“**	**3“**	**4“**	**5“**	**6“**
D1	95	117	124	133	156	165	190	210	254	279	318
D2	66,7	82,6	88,9	98,4	114,3	127	149,2	168,3	200	235	269,9
D3	35,1	42,9	50,8	63,5	73,2	91,9	104,6	127	157,2	185,7	215,9
D4	18	23	28	35	43	53	68	83	103	128	153
b	14,3	15,9	17,5	19	20,6	22,2	25,4	28,6	31,8	34,9	36,5
f	1,6	1,6	1,6	2,6	1,6	1,6	1,6	1,6	1,6	1,6	1,6
n	4	4	4	4	4	8	8	8	8	8	12
d	15,9	19	19	19	22,2	19	22,2	22,2	22,2	22,2	22,2
Bolt / Болт	M14	M16	M16		M20	M16	M20	M20	M20	M20	M20
H	Upon request / по заказу										
L	140	152	165	178	190	216	241	282	305		403
M (Nm)	12	20	25	38	60	70	100	200	300	380	650
Other L dimension upon request / другой L размер по заказу											

SYN KG-300-00-C86.1-111-2“

Nom. pressure / Ном. давление

Body material
00 - Stainless steel / Нержавеющая сталь
02 - Cast alloy steel / Литая легированная сталь
03 - Forged alloy steel / Кованная легированная сталь
04 - Forged carbon steel / Кованная углеродистая сталь
05 - Cast carbon steel / Литая углеродистая сталь

Valve type / Тип арматуры

Nom. size / Ном. размер

Operation / Управление
On previous page / на предыдущей странице

Connection / Присоединение
1 - Flanged / Фланцевое

Flow direction / Направление течения

Ball valve C86.1
Шаровой кран C86.1
CLASS 600

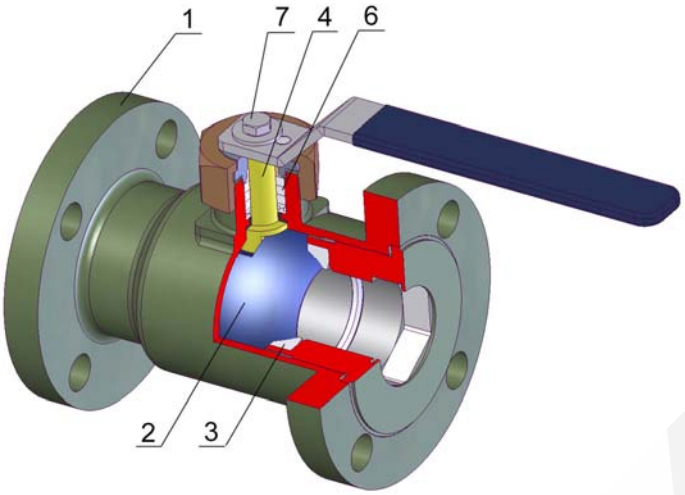

TYPE / ТИП	C86.1
Nominal pressure / номинальное давление	600 Lb
Nominal size / номинальный размер	½“ – 4“

Design / Конструкция:
One-part body / Цельный корпус
Floating ball / Плавающий шар
RTFE sealing / RTFE уплотнение
Fire safe, Anti–Blow out, Antistatic
Flanges ISO 5211 / Фланцы ISO 5211

Operation / Управление	
1	Handwheel / Маховик
2	Gearbox / Редуктор
3	Electric actuator / Электропривод
4	Pneumatic actuator / Пневмопривод

Design / Конструкция	
Flanges / Фланцы	ANSI B 16.5
Face-to-face / Строительная длина	ANSI B16.10
Testing / испытания	API 598
Pressure, Temperature / Давление, Температура	ANSI B16.34

Pos. Поз.	Part / Деталь	Material / Материал		
		-29 - +250 °C	-47 - +250 °C	-70(-196) - +250 °C
		ASTM	ASTM	ASTM
1	Body / Корпус	WCB / A105	LCB / LF2	CF8 / F304
2	Ball / Шар	F304	F304	F304
3	Seat / Седло	RTFE	RTFE	RTFE
4	Stem / Шпиндель	F304	F304	F304
5	Gasket / Уплотнение	GRAPHITE / PTFE	GRAPHITE / PTFE	GRAPHITE / PTFE
6	Packing / Сальник	GRAPHITE / PTFE	GRAPHITE / PTFE	GRAPHITE / PTFE
7	Bolt / Болт	B7	L7	B7
8	Nut / Гайка	2H	2H	2H
Other material specification upon request / Другое исполнение по заказу				

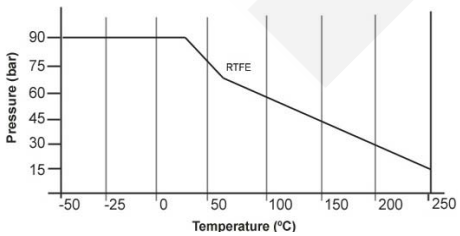

Packing system / Варианты сальника	
1	„O“ ring (mat. NBR, FKM, EPDM) / „O“ кольцо (мат. NBR, FKM, EPDM)
2	PTFE
3	Graphite – fire safe / Графит – пожаробезопасность
4	PTFE + Graphite – fire safe / PTFE + Графит - пожаробезопасность
5	Chevron sealing set PTFE / Комплект уплотнений Chevron PTFE
6	Extended packing for gas / Удлиненный сальник для газа
7	Double packing for aggressive media / Двойной сальник для агрессивных сред
8	Special design – vacuum, cryogen, underground version / Специальное исполнение – вакуум, криогенная среда, установка под землю
9	Upon request / По заказу

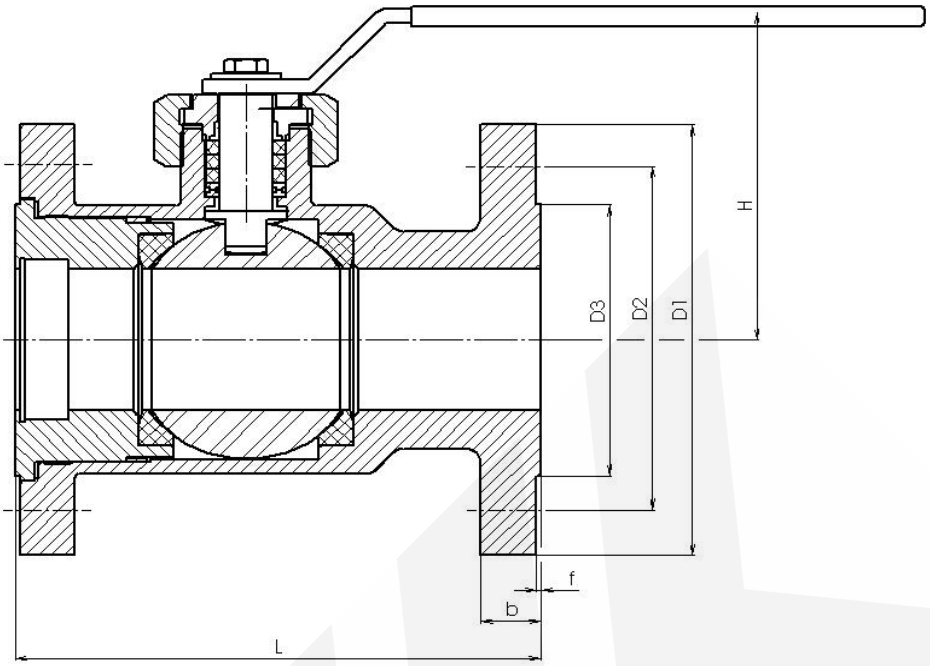

Main dimension 600 Lb / Основные размеры 600 Lb									
NPS	**½“**	**¾“**	**1“**	**1 ¼“**	**1 ½“**	**2“**	**2 ½“**	**3“**	**4“**
D1	95	117	124	133	156	165	190	210	273
D2	66,7	82,6	88,9	98,4	114,3	127	149,2	168,3	215,9
D3	35,1	42,9	50,8	63,5	73,2	91,9	104,6	127	157,2
D4	18	23	28	35	43	53	68	83	103
b	14,3	15,9	17,5	20,6	22,2	25,4	28,6	31,8	38,1
f	6,4	6,4	6,4	6,4	6,4	6,4	6,4	6,4	6,4
n	4	4	4	4	4	8	8	8	8
d	15,9	19	19	19	19	22,2	22,2	22,2	25,4
Bolt / Болт	M14	M16	M16	M16	M16	M20	M20	M20	M24
H	Upon request / по заказу								
L	165	190	216	229	241	292	330	356	432
M (Nm)	30	45	60	75	110	180	290	600	800
Other L dimension upon request / другой L размер по заказу									

SYN KG-600-00-C86.1-111-2“

Nom. pressure / Ном. давление

Body material
00 - Stainless steel / Нержавеющая сталь
02 - Cast alloy steel / Литая легированная сталь
03 - Forged alloy steel / Кованная легированная сталь
04 - Forged carbon steel / Кованная углеродистая сталь
05 - Cast carbon steel / Литая углеродистая сталь

Valve type / Тип арматуры

Nom. size / Ном. размер

Operation / Управление
On previous page / на предыдущей странице

Connection / Присоединение
1 - Flanged / Фланцевое

Flow direction / Направление течения

Ball valve C86.2
Шаровой кран C86.2
CLASS 150

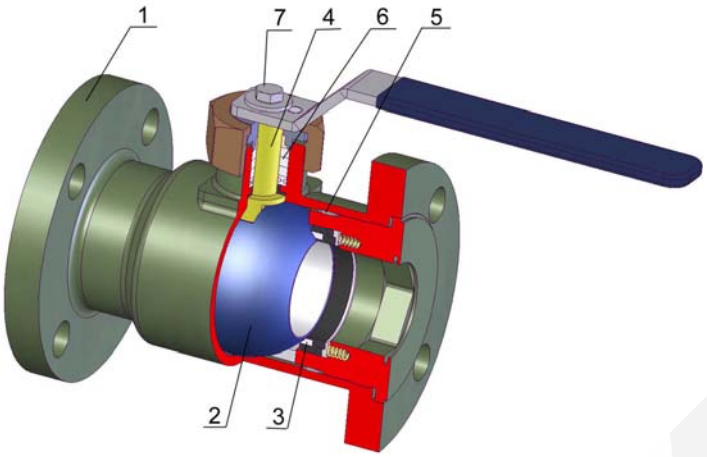

TYPE / ТИП	C 86.2
Nominal pressure / номинальное давление	150 Lb
Nominal size / номинальный размер	4“ – 12“

Design / Конструкция:
One-part body / Цельный корпус
Trunnion ball / Жёсткий шар
PTFE (RTFE) sealing / PTFE (RTFE) уплотнение
Fire safe, Anti–Blow out, Antistatic
Flanges ISO 5211 / Фланцы ISO 5211

Operation / Управление	
1	Handwheel / Маховик
2	Gearbox / Редуктор
3	Electric actuator / Электропривод
4	Pneumatic actuator / Пневмопривод

Design / Конструкция	
Flanges / Фланцы	ANSI B16.5
Face-to-face / Строительная длина	ANSI B16.10
Testing / Испытания	API 598
Pressure, Temperature / Давление, Температура	ANSI B16.34

Pos. Поз.	Part / Деталь	Material / Материал		
		-29 - +250 °C	-47 - +250 °C	-70(-196) - +250 °C
		ASTM	ASTM	ASTM
1	Body / Корпус	WCB / A105	LCB / LF2	CF8 / F304
2	Ball / Шар	F304	F304	F304
3	Seat / Седло	PTFE / RTFE	PTFE / RTFE	PTFE / RTFE
4	Stem / Шпиндель	F304	F304	F304
5	Gasket / Уплотнение	GRAPHITE / PTFE	GRAPHITE / PTFE	GRAPHITE / PTFE
6	Packing / Сальник	GRAPHITE / PTFE	GRAPHITE / PTFE	GRAPHITE / PTFE
7	Bolt / Болт	B7	L7	B7
Other material specification upon request / Другое исполнение по заказу				

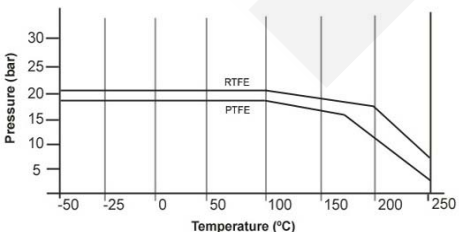

Packing system / Варианты сальника	
1	„O“ ring (mat. NBR, FKM, EPDM) / „O“ кольцо (мат. NBR, FKM, EPDM)
2	PTFE
3	Graphite – fire safe / Графит – пожаробезопасность
4	PTFE + Graphite – fire safe / PTFE + Графит - пожаробезопасность
5	Chevron sealing set PTFE / Комплект уплотнений Chevron PTFE
6	Extended packing for gas / Удлиненный сальник для газа
7	Double packing for aggressive media / Двойной сальник для агрессивных сред
8	Special design – vacuum, cryogen, underground version / Специальное исполнение – вакуум, криогенная среда, установка под землю
9	Upon request / По заказу

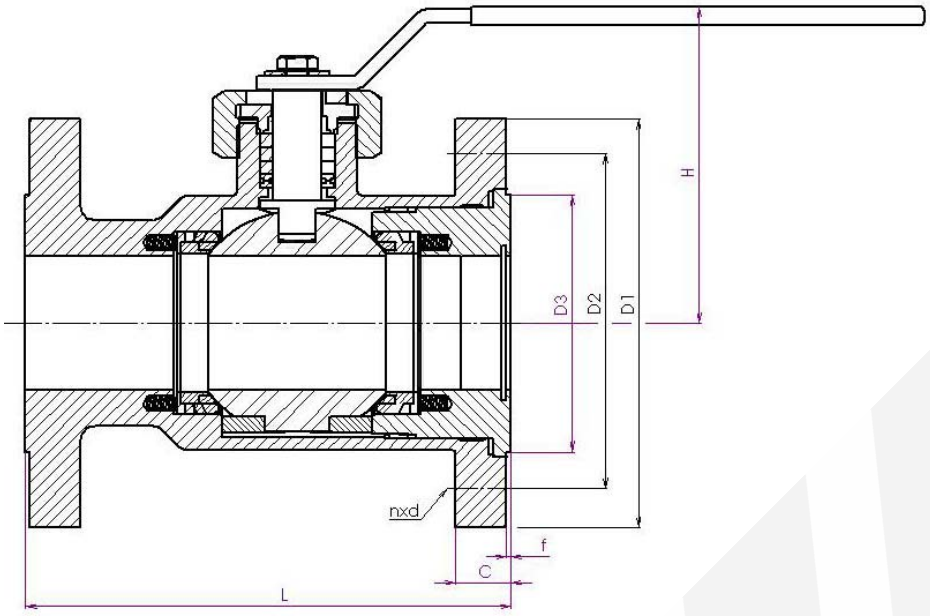

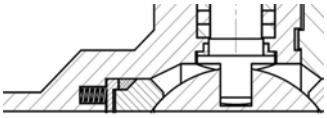

Spring seat

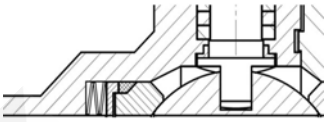

Spring washer seat

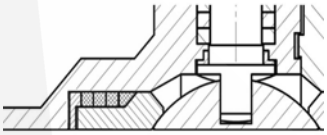

Graphite ring seat

Main dimension 150 Lb / Основные размеры 150 Lb						
NPS	**4“**	**5“**	**6“**	**8“**	**10“**	**12“**
D1	229	254	279	343	406	483
D2	190,5	215,9	241,3	298,4	362	431,8
D3	157,2	185,7	215,9	269,7	323,9	381
D4	103	128	153	203	253	303
c	23,8	23,8	25,4	28,6	30,2	31,8
f	1,6	1,6	1,6	1,6	1,6	1,6
n	8	8	8	8	12	12
d	19	22,2	22,2	22,2	25,4	25,4
Bolt / Болт	M16	M20	M20	M20	M24	M24
H	upon request / по заказу					
L1 long / L1 длинная	229	356	394	457	533	610
L1 short / L1 короткая	229	267	267	292	330	356
M (Nm)	150	220	300	540	1300	1800
Other L dimension upon request / другой L размер по заказу						

SYN KG-150-00-C86.2-111-6“

Nom. pressure / Ном. давление

Body material
00 - Stainless steel / Нержавеющая сталь
02 - Cast alloy steel / Литая легированная сталь
03 - Forged alloy steel / Кованная легированная сталь
04 - Forged carbon steel / Кованная углеродистая сталь
05 - Cast carbon steel / Литая углеродистая сталь

Valve type / Тип арматуры

Nom. size / Ном. размер

Operation / Управление
On previous page / на предыдущей странице

Connection / Присоединение
1 - Flanged / Фланцевое

Flow direction / Направление течения

Ball valve C86.2
Шаровой кран C86.2
CLASS 300

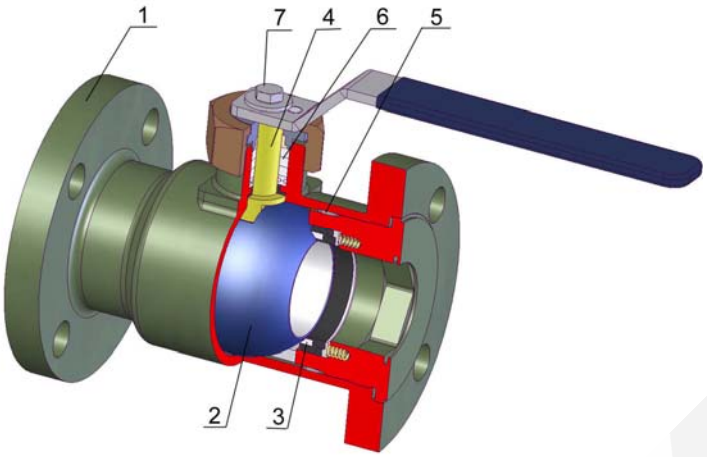

TYPE / ТИП	C 86.2
Nominal pressure / номинальное давление	300 Lb
Nominal size / номинальный размер	3“ – 12“

Design / Конструкция:
One-part body / Цельный корпус
Trunnion ball / Жёсткий шар
PTFE (RTFE) sealing / PTFE (RTFE) уплотнение
Fire safe, Anti–Blow out, Antistatic
Flanges ISO 5211 / Фланцы ISO 5211

Operation / Управление	
1	Handwheel / Маховик
2	Gearbox / Редуктор
3	Electric actuator / Электропривод
4	Pneumatic actuator / Пневмопривод

Design / Конструкция	
Flanges / Фланцы	ANSI B16.5
Face-to-face / Строительная длина	ANSI B16.10
Testing / Испытания	API 598
Pressure, Temperature / Давление, Температура	ANSI B16.34

Pos. Поз.	Part / Деталь	Material / Материал		
		-29 - +250 °C	-47 - +250 °C	-70(-196) - +250 °C
		ASTM	ASTM	ASTM
1	Body / Корпус	WCB / A105	LCB / LF2	CF8 / F304
2	Ball / Шар	F304	F304	F304
3	Seat / Седло	PTFE / RTFE	PTFE / RTFE	PTFE / RTFE
4	Stem / Шпиндель	F304	F304	F304
5	Gasket / Уплотнение	GRAPHITE / PTFE	GRAPHITE / PTFE	GRAPHITE / PTFE
6	Packing / Сальник	GRAPHITE / PTFE	GRAPHITE / PTFE	GRAPHITE / PTFE
7	Bolt / Болт	B7	L7	B7
Other material specification upon request / Другое исполнение по заказу				

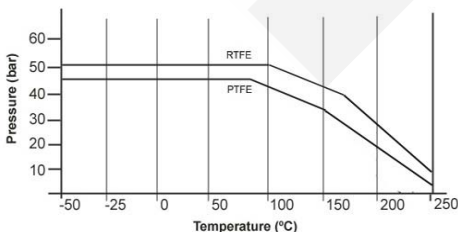

Packing system / Варианты сальника	
1	„O“ ring (mat. NBR, FKM, EPDM) / „O“ кольцо (мат. NBR, FKM, EPDM)
2	PTFE
3	Graphite – fire safe / Графит – пожаробезопасность
4	PTFE + Graphite – fire safe / PTFE + Графит - пожаробезопасность
5	Chevron sealing set PTFE / Комплект уплотнений Chevron PTFE
6	Extended packing for gas / Удлиненный сальник для газа
7	Double packing for aggressive media / Двойной сальник для агрессивных сред
8	Special design – vacuum, cryogen, underground version / Специальное исполнение – вакуум, криогенная среда, установка под землю
9	Upon request / По заказу

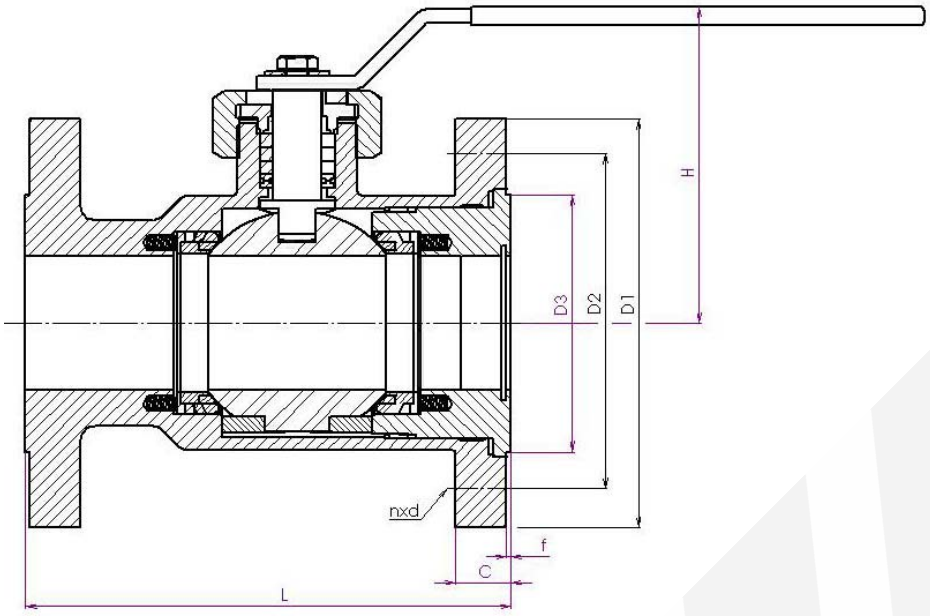

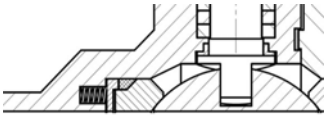

Spring seat

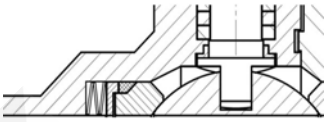

Spring washer seat

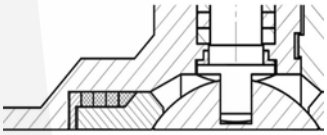

Graphite ring seat

Main dimension 300 Lb / Основные размеры 300 Lb							
NPS	**3“**	**4“**	**5“**	**6“**	**8“**	**10“**	**12“**
D1	210	254	279	318	381	444	521
D2	168,3	200	235	269,9	330,2	387,4	450,8
D3	127	157,2	185,7	215,9	269,7	323,9	381
D4	83	103	128	153	203	253	303
c	28,6	31,8	34,9	36,5	41,3	47,6	50,8
f	1,6	1,6	1,6	1,6	1,6	1,6	1,6
n	8	8	8	12	12	16	16
d	22,2	22,2	22,2	22,2	25,4	28,6	31,8
Bolt / Болт	M20	M20	M20	M20	M24	M26	M30
H	upon request / по заказу						
L1 long / L1 длинная	282	305	381	403	502	568	648
L1 short / L1 короткая	282	305	381	403	419	457	502
M (Nm)	200	300	380	650	820	1900	2500
Other L dimension upon request / другой L размер по заказу							

SYN KG-300-00-C86.2-111-6“

Nom. pressure / Ном. давление

Body material
00 - Stainless steel / Нержавеющая сталь
02 - Cast alloy steel / Литая легированная сталь
03 - Forged alloy steel / Кованная легированная сталь
04 - Forged carbon steel / Кованная углеродистая сталь
05 - Cast carbon steel / Литая углеродистая сталь

Valve type / Тип арматуры

Nom. size / Ном. размер

Operation / Управление
On previous page / на предыдущей странице

Connection / Присоединение
1 - Flanged / Фланцевое

Flow direction / Направление течения

Ball valve C86.2
Шаровой кран C86.2
CLASS 600

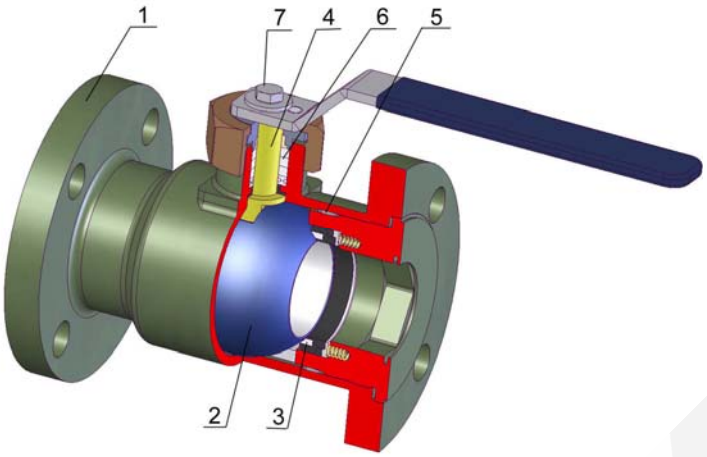

TYPE / ТИП	C 86.2
Nominal pressure / номинальное давление	600 Lb
Nominal size / номинальный размер	2“ – 12“

Design / Конструкция:
One-part body / Цельный корпус
Trunnion ball / Жёсткий шар
RTFE sealing / RTFE уплотнение
Fire safe, Anti–Blow out, Antistatic
Flanges ISO 5211 / Фланцы ISO 5211

Operation / Управление	
1	Handwheel / Маховик
2	Gearbox / Редуктор
3	Electric actuator / Электропривод
4	Pneumatic actuator / Пневмопривод

Design / Конструкция	
Flanges / Фланцы	ANSI B16.5
Face-to-face / Строительная длина	ANSI B16.10
Testing / Испытания	API 598
Pressure, Temperature / Давление, Температура	ANSI B16.34

Pos. Поз.	Part / Деталь	Material / Материал		
		-29 - +250 °C	-47 - +250 °C	-70(-196) - +250 °C
		ASTM	ASTM	ASTM
1	Body / Корпус	WCB / A105	LCB / LF2	CF8 / F304
2.1	Ball / Шар < DN150	F304	F304	F304
3	Seat / Седло	RTFE	RTFE	RTFE
4	Stem / Шпиндель	F304	F304	F304
5	Gasket / Уплотнение	GRAPHITE / PTFE	GRAPHITE / PTFE	GRAPHITE / PTFE
6	Packing / Сальник	GRAPHITE / PTFE	GRAPHITE / PTFE	GRAPHITE / PTFE
7	Bolt / Болт	B7	L7	B7
Other material specification upon request / Другое исполнение по заказу				

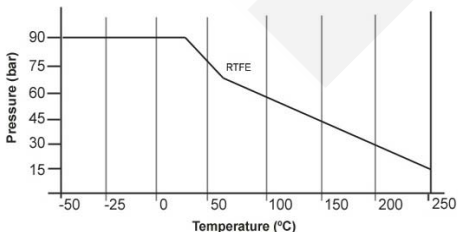

Packing system / Варианты сальника	
1	„O“ ring (mat. NBR, FKM, EPDM) / „O“ кольцо (мат. NBR, FKM, EPDM)
2	PTFE
3	Graphite – fire safe / Графит – пожаробезопасность
4	PTFE + Graphite – fire safe / PTFE + Графит - пожаробезопасность
5	Chevron sealing set PTFE / Комплект уплотнений Chevron PTFE
6	Extended packing for gas / Удлиненный сальник для газа
7	Double packing for aggressive media / Двойной сальник для агрессивных сред
8	Special design – vacuum, cryogen, underground version / Специальное исполнение – вакуум, криогенная среда, установка под землю
9	Upon request / По заказу

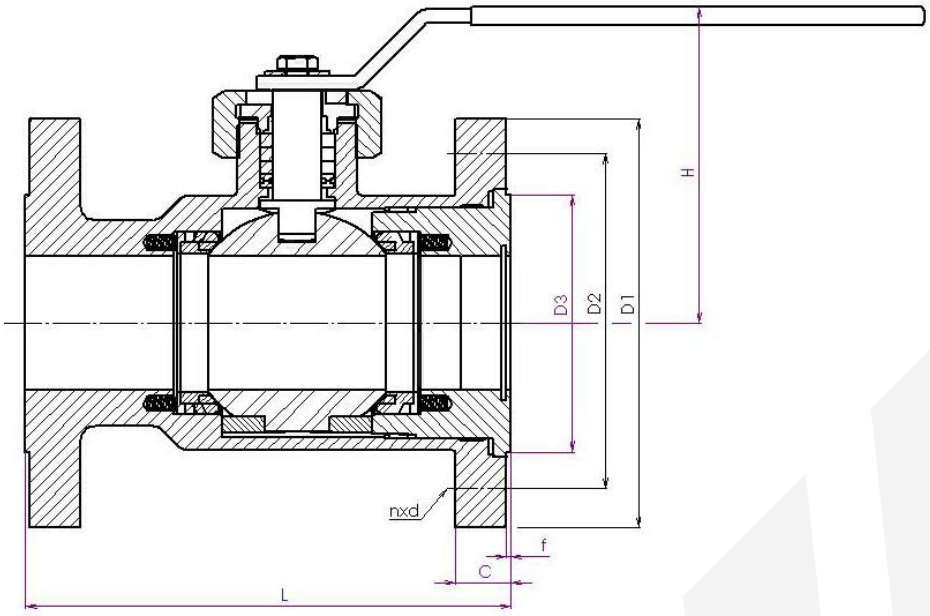

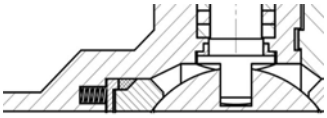

Spring seat

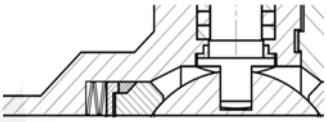

Spring washer seat

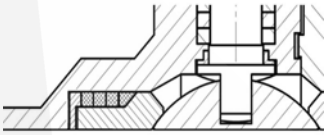

Graphite ring seat

Main dimension 600 Lb / Основные размеры 600 Lb									
NPS	**2“**	**2 ½“**	**3“**	**4“**	**5“**	**6“**	**8“**	**10“**	**12“**
D1	165	190	210	273	330	356	419	508	559
D2	127	149,2	168,3	215,9	266,7	292,1	349,2	431,8	489
D3	91,9	104,6	127	157,2	185,7	215,9	269,7	323,9	381
D4	53	68	83	103	128	153	203	253	303
c	25,4	28,6	31,8	38,1	44,4	47,6	55,6	63,5	66,7
f	6,4	6,4	6,4	6,4	6,4	6,4	6,4	6,4	6,4
n	8	8	8	8	8	12	12	16	20
d	19	22,2	22,2	25,4	28,6	28,6	31,8	34,9	34,9
Bolt / Болт	M16	M20	M20	M24	M27	M27	M30	M33	M33
H	upon request / по заказу								
L1	292	330	356	432	508	559	660	787	838
M (Nm)	180	290	600	800	990	1300	2000	3200	4500
Other L dimension upon request / другой L размер по заказу									

SYN KG-300-00-C86.2-111-6“

Nom. pressure / Ном. давление

Body material
00 - Stainless steel / Нержавеющая сталь
02 - Cast alloy steel / Литая легированная сталь
03 - Forged alloy steel / Кованная легированная сталь
04 - Forged carbon steel / Кованная углеродистая сталь
05 - Cast carbon steel / Литая углеродистая сталь

Valve type / Тип арматуры

Nom. size / Ном. размер

Operation / Управление
On previous page / на предыдущей странице

Connection / Присоединение
1 - Flanged / Фланцевое

Flow direction / Направление течения

Ball valve C86.3
Шаровой кран C86.3
CLASS 150

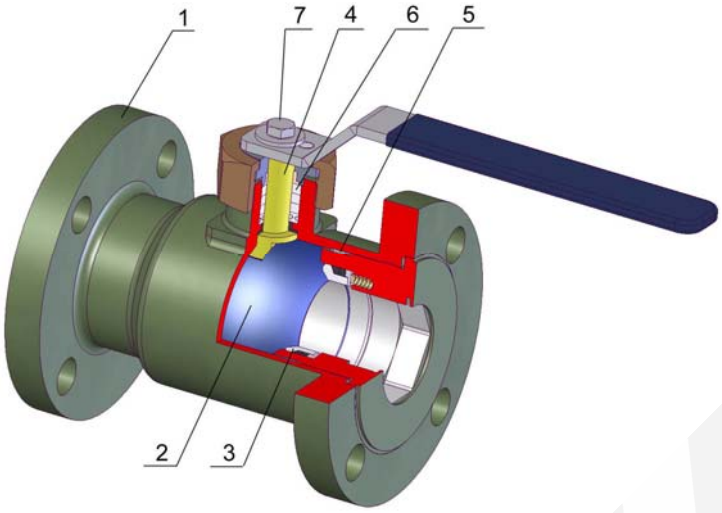

TYPE / ТИП	C86.3
Nominal pressure / номинальное давление	150 Lb
Nominal size / номинальный размер	½“ – 8“

Design / Конструкция:
One-part body / Цельный корпус
Floating ball / Плавающий шар
Metal sealing / Металлическое уплотнение
Fire safe, Anti–Blow out, Antistatic
Flanges ISO 5211 / Фланцы ISO 5211

Operation / Управление	
1	Handwheel / Маховик
2	Gearbox / Редуктор
3	Electric actuator / Электропривод
4	Pneumatic actuator / Пневмопривод

Design / Конструкция	API 608 BS5351
Flanges / Фланцы	ANSI B 16.5
Face-to-face / Строительная длина	ANSI B16.10
Testing / испытания	API 598
Pressure, Temperature / Давление, Температура	ANSI B16.34

Pos. Поз.	Part / Деталь	Material / Материал		
		-29 - +340 °C	-47 - +340 °C	-70(-196) - +340 °C
		ASTM	ASTM	ASTM
1	Body / Корпус	WCB / A105	LCB / LF2	CF8 / F304
2	Ball / Шар	WCB / F304 + HF	LCB / F304 + HF	F304 + HF
3	Seat / Седло	A105 + weld on	LF2 + weld on	F304 + weld on
4	Stem / Шпиндель	F304	F304	F304
5	Gasket / Уплотнение	GRAPHITE / PTFE	GRAPHITE / PTFE	GRAPHITE / PTFE
6	Packing / Сальник	GRAPHITE / PTFE	GRAPHITE / PTFE	GRAPHITE / PTFE
7	Bolt / Болт	B7	L7	B7
Other material specification upon request / Другое исполнение по заказу				

Packing system / Варианты сальника	
1	„O“ ring (mat. NBR, FKM, EPDM) / „O“ кольцо (мат. NBR, FKM, EPDM)
2	PTFE
3	Graphite – fire safe / Графит – пожаробезопасность
4	PTFE + Graphite – fire safe / PTFE + Графит - пожаробезопасность
5	Chevron sealing set PTFE / Комплект уплотнений Chevron PTFE
6	Extended packing for gas / Удлиненный сальник для газа
7	Double packing for aggressive media / Двойной сальник для агрессивных сред
8	Special design – vacuum, cryogen, underground version / Специальное исполнение – вакуум, криогенная среда, установка под землю
9	Upon request / По заказу

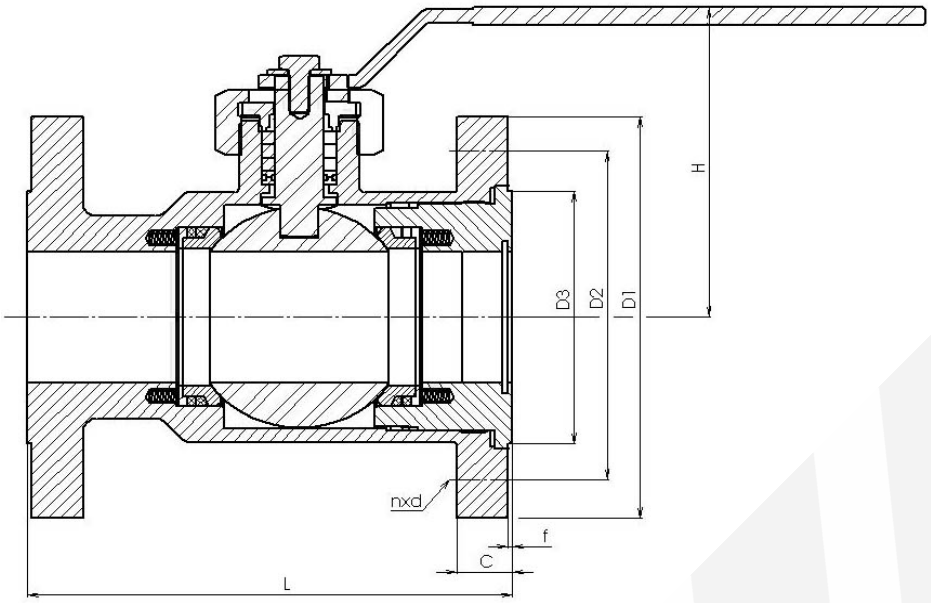

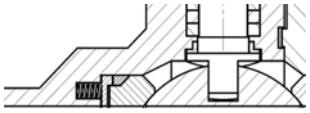

Spring seat

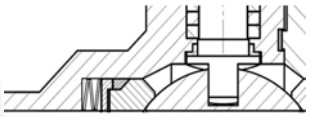

Spring washer seat

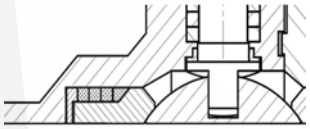

Graphite ring seat

Main dimension 150 Lb / Основные размеры 150 Lb												
NPS	**½“**	**¾“**	**1“**	**1 ¼“**	**1 ½“**	**2“**	**2 ½“**	**3“**	**4“**	**5“**	**6“**	**8“**
D1	89	98	108	117	127	152	178	190	229	254	279	343
D2	60,3	69,8	79,4	88,9	98,4	120,6	139,7	152,4	190,5	215,9	241,3	298,4
D3	35,1	42,9	50,8	63,5	73,2	91,9	104,6	127	157,2	185,7	215,9	269,7
D4	18	23	28	35	43	53	68	83	103	128	153	203
c	11,1	11,1	11,1	12,7	14,3	15,9	17,5	19	23,8	23,8	25,4	28,6
f	1,6	1,6	1,6	1,6	1,6	1,6	1,6	1,6	1,6	1,6	1,6	1,6
n	4	4	4	4	4	4	4*	4	8	8	8	8
d	15,9	15,9	15,9	15,9	15,9	19	19	19	19	22,2	22,2	22,2
Bolt / Болт	M14	M14	M14	M14	M14	M16	M16	M16	M16	M20	M20	M20
H	Upon request / По заказу											
L1	108	117	127	140	165	178	190	203	229	356	394	457
L2	108	117	127	140	165	178	190	203	229	267	267	292
G	½“	¾“	1“	1 ¼“	1 ½“	2“	2 ½“	3“	4“	5“	6“	8“
M (Nm)	9	15	20	30	45	60	80	110	150	220	300	540
Other L dimension upon request / другой L размер по заказу												

SYN KG-150-00-C86.3-111-2“

Nom. pressure / Ном. давление

Body material
00 - Stainless steel / Нержавеющая сталь
02 - Cast alloy steel / Литая легированная сталь
03 - Forged alloy steel / Кованная легированная сталь
04 - Forged carbon steel / Кованная углеродистая сталь
05 - Cast carbon steel / Литая углеродистая сталь

Valve type / Тип арматуры

Nom. size / Ном. размер

Operation / Управление
On previous page / на предыдущей странице

Connection / Присоединение
1 - Flanged / Фланцевое

Flow direction / Направление течения

Ball valve C86.3
Шаровой кран C86.3
CLASS 300

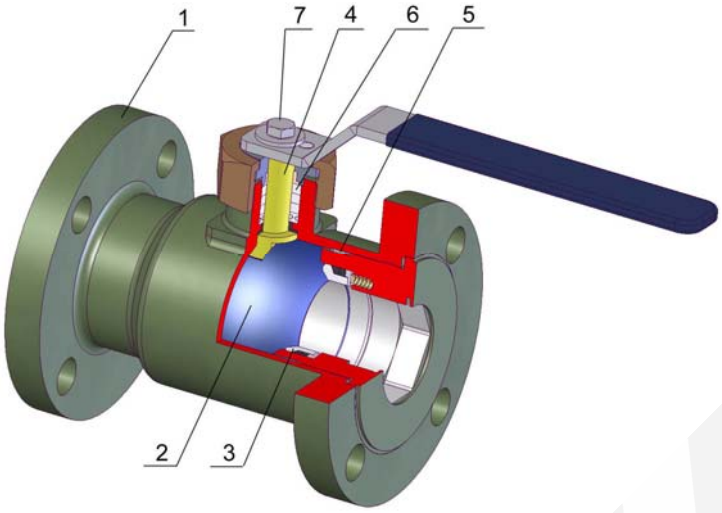

TYPE / ТИП	C86.3
Nominal pressure / номинальное давление	300 Lb
Nominal size / номинальный размер	½“ – 6“

Design / Конструкция:
One-part body / Цельный корпус
Floating ball / Плавающий шар
Metal sealing / Металлическое уплотнение
Fire safe, Anti–Blow out, Antistatic
Flanges ISO 5211 / Фланцы ISO 5211

Operation / Управление	
1	Handwheel / Маховик
2	Gearbox / Редуктор
3	Electric actuator / Электропривод
4	Pneumatic actuator / Пневмопривод

Design / Конструкция	
Flanges / Фланцы	ANSI B 16.5
Face-to-face / Строительная длина	ANSI B16.10
Testing / испытания	API 598
Pressure, Temperature / Давление, Температура	ANSI B16.34

Pos. Поз.	Part / Деталь	Material / Материал		
		-29 - +340 °C	-47 - +340 °C	-70(-196) - +340 °C
		ASTM	ASTM	ASTM
1	Body / Корпус	WCB / A105	LCB / LF2	CF8 / F304
2	Ball / Шар	WCB / F304 + HF	LCB / F304 + HF	F304 + HF
3	Seat / Седло	A105 + weld on	LF2 + weld on	F304 + weld on
4	Stem / Шпиндель	F304	F304	F304
5	Gasket / Уплотнение	GRAPHITE / PTFE	GRAPHITE / PTFE	GRAPHITE / PTFE
6	Packing / Сальник	GRAPHITE / PTFE	GRAPHITE / PTFE	GRAPHITE / PTFE
7	Bolt / Болт	B7	L7	B7
Other material specification upon request / Другое исполнение по заказу				

Packing system / Варианты сальника	
1	„O“ ring (mat. NBR, FKM, EPDM) / „O“ кольцо (мат. NBR, FKM, EPDM)
2	PTFE
3	Graphite – fire safe / Графит – пожаробезопасность
4	PTFE + Graphite – fire safe / PTFE + Графит - пожаробезопасность
5	Chevron sealing set PTFE / Комплект уплотнений Chevron PTFE
6	Extended packing for gas / Удлиненный сальник для газа
7	Double packing for aggressive media / Двойной сальник для агрессивных сред
8	Special design – vacuum, cryogen, underground version / Специальное исполнение – вакуум, криогенная среда, установка под землю
9	Upon request / По заказу

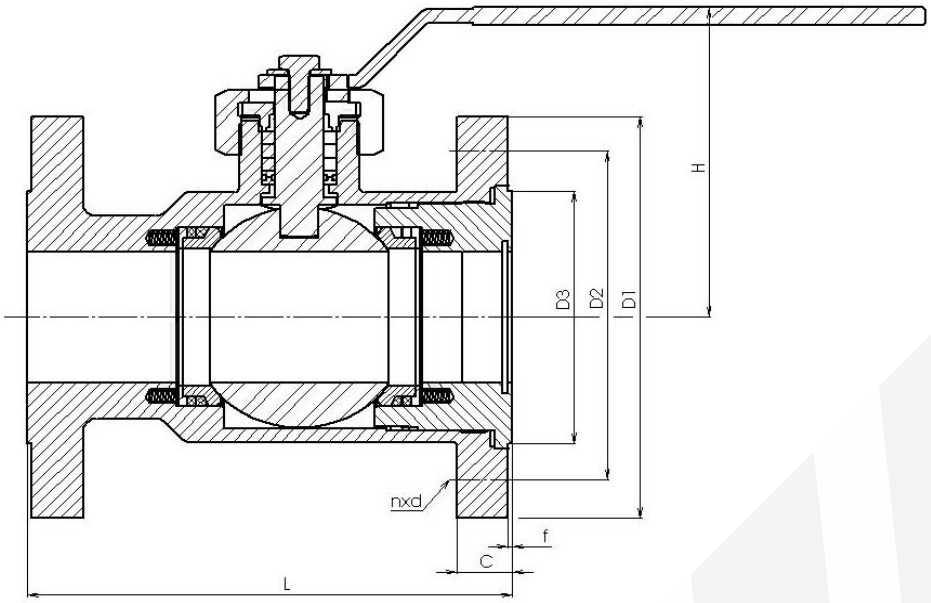

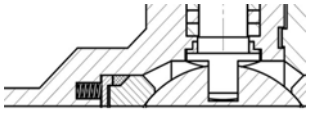

Spring seat

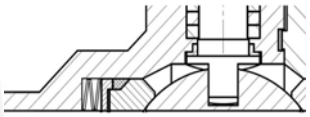

Spring washer seat

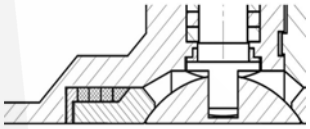

Graphite ring seat

Main dimension 300 Lb / Основные размеры 300 Lb											
NPS	**½“**	**¾“**	**1“**	**1 ¼“**	**1 ½“**	**2“**	**2 ½“**	**3“**	**4“**	**5“**	**6“**
D1	95	117	124	133	156	165	190	210	254	279	318
D2	66,7	82,6	88,9	98,4	114,3	127	149,2	168,3	200	235	269,9
D3	35,1	42,9	50,8	63,5	73,2	91,9	104,6	127	157,2	185,7	215,9
D4	18	23	28	35	43	53	68	83	103	128	153
c	14,3	15,9	17,5	19	20,6	22,2	25,4	28,6	31,8	34,9	36,5
f	1,6	1,6	1,6	2,6	1,6	1,6	1,6	1,6	1,6	1,6	1,6
n	4	4	4	4	4	8	8	8	8	8	12
d	15,9	19	19	19	22,2	19	22,2	22,2	22,2	22,2	22,2
Bolt / Болт	M14	M16	M16	M16	M20	M16	M20	M20	M20	M20	M20
H	Upon request / По заказу										
L1	140	152	165	178	190	216	241	282	305	381	403
L2	140	152	165	178	190	216	241	282	305	381	457
G	1/2"	3/4"	1"	1 1/4"	1,5"	2"	2,5"	3"	4"	5"	6"
M (Nm)	12	20	25	38	60	70	100	200	300	380	650
Other L dimension upon request / другой L размер по заказу											

SYN KG-300-00-C86.3-111-2“

Nom. pressure / Ном. давление

Body material
00 - Stainless steel / Нержавеющая сталь
02 - Cast alloy steel / Литая легированная сталь
03 - Forged alloy steel / Кованная легированная сталь
04 - Forged carbon steel / Кованная углеродистая сталь
05 - Cast carbon steel / Литая углеродистая сталь

Valve type / Тип арматуры

Nom. size / Ном. размер

Operation / Управление
On previous page / на предыдущей странице

Connection / Присоединение
1 - Flanged / Фланцевое

Flow direction / Направление течения

Ball valve C86.3
Шаровой кран C86.3
CLASS 600

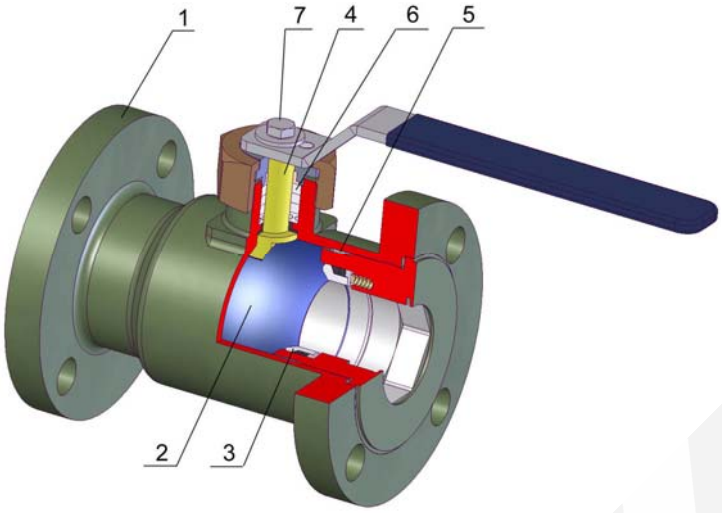

TYPE / ТИП	C86.3
Nominal pressure / номинальное давление	600 Lb
Nominal size / номинальный размер	½“ – 4“

Design / Конструкция:
One-part body / Цельный корпус
Floating ball / Плавающий шар
Metal sealing / Металлическое уплотнение
Fire safe, Anti–Blow out, Antistatic
Flanges ISO 5211 / Фланцы ISO 5211

Operation / Управление	
1	Handwheel / Маховик
2	Gearbox / Редуктор
3	Electric actuator / Электропривод
4	Pneumatic actuator / Пневмопривод

Design / Конструкция	
Flanges / Фланцы	ANSI B 16.5
Face-to-face / Строительная длина	ANSI B16.10
Testing / испытания	API 598
Pressure, Temperature / Давление, Температура	ANSI B16.34

Pos. Поз.	Part / Деталь	Material / Материал		
		-29 - +340 °C	-47 - +340 °C	-70(-196) - +340 °C
		ASTM	ASTM	ASTM
1	Body / Корпус	WCB / A105	LCB / LF2	CF8 / F304
2	Ball / Шар	WCB / F304 + HF	LCB / F304 + HF	F304 + HF
3	Seat / Седло	A105 + weld on	LF2 + weld on	F304 + weld on
4	Stem / Шпиндель	F304	F304	F304
5	Gasket / Уплотнение	GRAPHITE / PTFE	GRAPHITE / PTFE	GRAPHITE / PTFE
6	Packing / Сальник	GRAPHITE / PTFE	GRAPHITE / PTFE	GRAPHITE / PTFE
7	Bolt / Болт	B7	L7	B7
Other material specification upon request / Другое исполнение по заказу				

Packing system / Варианты сальника	
1	„O“ ring (mat. NBR, FKM, EPDM) / „O“ кольцо (мат. NBR, FKM, EPDM)
2	PTFE
3	Graphite – fire safe / Графит – пожаробезопасность
4	PTFE + Graphite – fire safe / PTFE + Графит - пожаробезопасность
5	Chevron sealing set PTFE / Комплект уплотнений Chevron PTFE
6	Extended packing for gas / Удлиненный сальник для газа
7	Double packing for aggressive media / Двойной сальник для агрессивных сред
8	Special design – vacuum, cryogen, underground version / Специальное исполнение – вакуум, криогенная среда, установка под землю
9	Upon request / По заказу

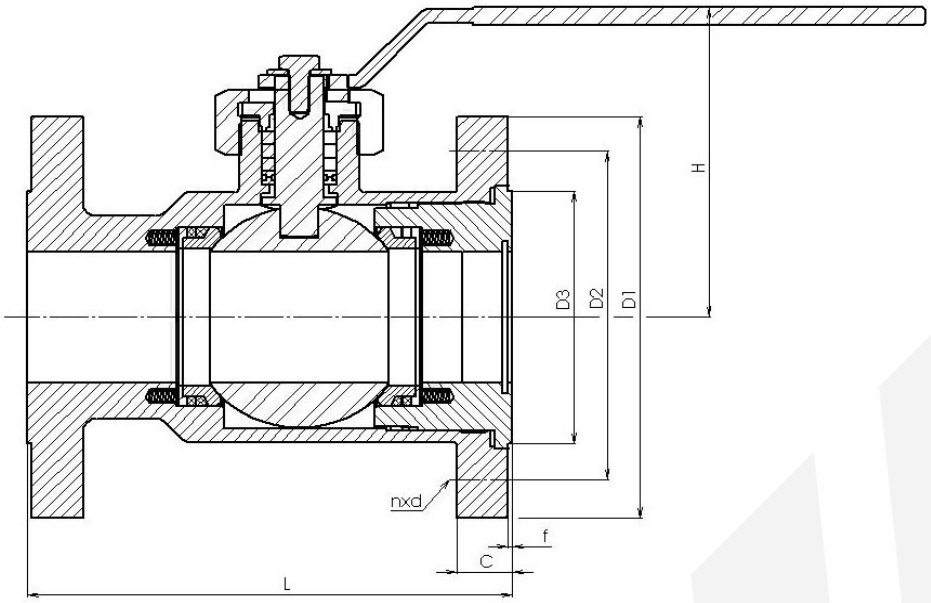

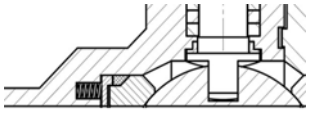

Spring seat

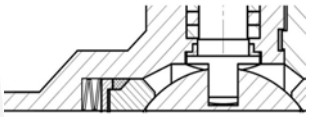

Spring washer seat

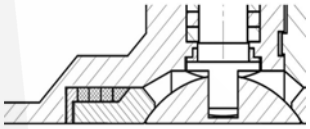

Graphite ring seat

Main dimension 600 Lb / Основные размеры 600 Lb									
NPS	**½“**	**¾“**	**1“**	**1 ¼“**	**1 ½“**	**2“**	**2 ½“**	**3“**	**4“**
D1	95	117	124	133	156	165	190	210	273
D2	66,7	82,6	88,9	98,4	114,3	127	149,2	168,3	215,9
D3	35,1	42,9	50,8	63,5	73,2	91,9	104,6	127	157,2
D4	18	23	28	35	43	53	68	83	103
c	14,3	15,9	17,5	20,6	22,2	25,4	28,6	31,8	38,1
f	6,4	6,4	6,4	6,4	6,4	6,4	6,4	6,4	6,4
n	4	4	4	4	4	8	8	8	8
d	15,9	19	19	19	19	22,2	22,2	22,2	25,4
Bolt / Болт	M14	M16	M16	M16	M20	M16	M20	M20	M24
H	Upon request / По заказу								
L	165	190	216	229	241	292	330	356	432
G	½“	¾“	1“	1 ¼“	1 ½“	2“	2 ½“	3“	4“
M (Nm)	30	45	60	75	110	180	290	600	800
Other L dimension upon request / другой L размер по заказу									

SYN KG-600-00-C86.3-111-2“

Nom. pressure / Ном. давление

Body material
00 - Stainless steel / Нержавеющая сталь
02 - Cast alloy steel / Литая легированная сталь
03 - Forged alloy steel / Кованная легированная сталь
04 - Forged carbon steel / Кованная углеродистая сталь
05 - Cast carbon steel / Литая углеродистая сталь

Valve type / Тип арматуры

Nom. size / Ном. размер

Operation / Управление
On previous page / на предыдущей странице

Connection / Присоединение
1 - Flanged / Фланцевое

Flow direction / Направление течения

Ball valve C86.3
Шаровой кран C86.3
CLASS 900

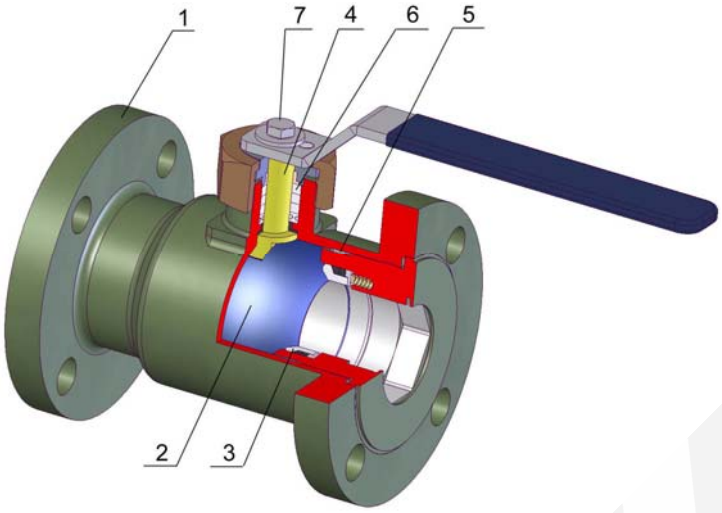

TYPE / ТИП	C86.3
Nominal pressure / номинальное давление	900 Lb
Nominal size / номинальный размер	½“ – 2“

Design / Конструкция:
One-part body / Цельный корпус
Floating ball / Плавающий шар
Metal sealing / Металлическое уплотнение
Fire safe, Anti–Blow out, Antistatic
Flanges ISO 5211 / Фланцы ISO 5211

Operation / Управление	
1	Handwheel / Маховик
2	Gearbox / Редуктор
3	Electric actuator / Электропривод
4	Pneumatic actuator / Пневмопривод

Design / Конструкция	
Flanges / Фланцы	ANSI B 16.5
Face-to-face / Строительная длина	ANSI B16.10
Testing / испытания	API 598
Pressure, Temperature / Давление, Температура	ANSI B16.34

Pos. Поз.	Part / Деталь	Material / Материал		
		-29 - +340 °C	-47 - +340 °C	-70(-196) - +340 °C
		ASTM	ASTM	ASTM
1	Body / Корпус	WCB / A105	LCB / LF2	CF8 / F304
2	Ball / Шар	WCB / F304 + HF	LCB / F304 + HF	F304 + HF
3	Seat / Седло	A105 + weld on	LF2 + weld on	F304 + weld on
4	Stem / Шпиндель	F304	F304	F304
5	Gasket / Уплотнение	GRAPHITE / PTFE	GRAPHITE / PTFE	GRAPHITE / PTFE
6	Packing / Сальник	GRAPHITE / PTFE	GRAPHITE / PTFE	GRAPHITE / PTFE
7	Bolt / Болт	B7	L7	B7
Other material specification upon request / Другое исполнение по заказу				

Packing system / Варианты сальника	
1	„O“ ring (mat. NBR, FKM, EPDM) / „O“ кольцо (мат. NBR, FKM, EPDM)
2	PTFE
3	Graphite – fire safe / Графит – пожаробезопасность
4	PTFE + Graphite – fire safe / PTFE + Графит - пожаробезопасность
5	Chevron sealing set PTFE / Комплект уплотнений Chevron PTFE
6	Extended packing for gas / Удлиненный сальник для газа
7	Double packing for aggressive media / Двойной сальник для агрессивных сред
8	Special design – vacuum, cryogen, underground version / Специальное исполнение – вакуум, криогенная среда, установка под землю
9	Upon request / По заказу

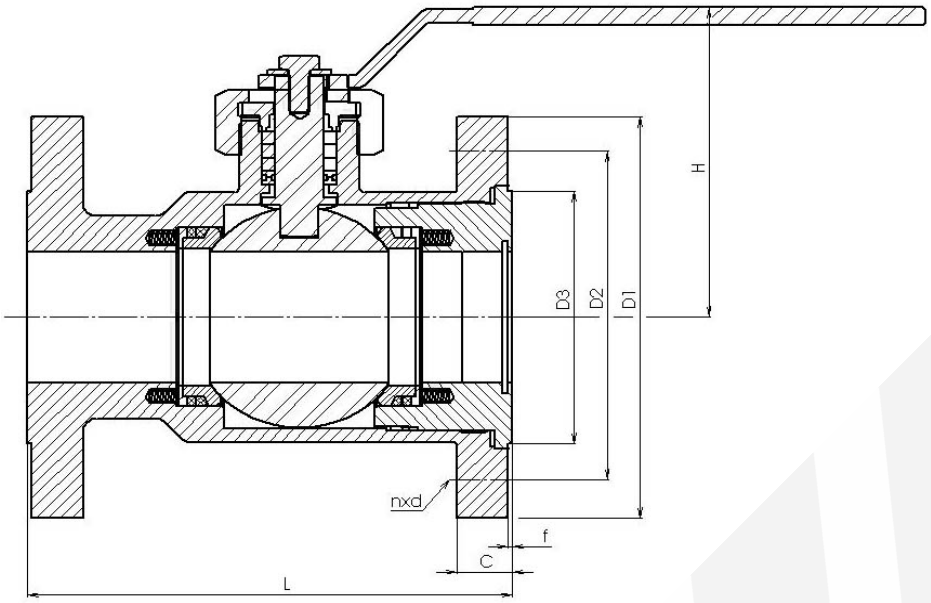

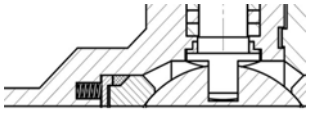

Spring seat

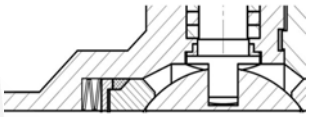

Spring washer seat

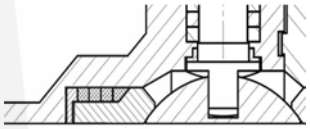

Graphite ring seat

Main dimension 900 Lb / Основные размеры 900 Lb						
NPS	**½“**	**¾“**	**1“**	**1 ¼“**	**1 ½“**	**2“**
D1	121	130	149	159	178	216
D2	82,6	88,9	101,6	111,1	123,8	165,1
D3	35,1	42,9	50,8	63,5	73,2	91,9
D4	18	23	28	35	43	53
c	22,2	25,4	28,6	28,6	31,8	38,1
f	6,4	6,4	6,4	6,4	6,4	6,4
n	4	4	4	4	4	8
d	15,9	19	19	19	19	22,2
Bolt / Болт	M14	M16	M16	M16	M16	M20
H	Upon request / По заказу					
L		229	254	279	305	368
G	½“	¾“	1“	1 ¼“	1 ½“	2“
M (Nm)	65	70	80	95	140	290
Other L dimension upon request / другой L размер по заказу						

SYN KG-900-00-C86.3-111-2“

Nom. pressure / Ном. давление

Body material
00 - Stainless steel / Нержавеющая сталь
02 - Cast alloy steel / Литая легированная сталь
03 - Forged alloy steel / Кованная легированная сталь
04 - Forged carbon steel / Кованная углеродистая сталь
05 - Cast carbon steel / Литая углеродистая сталь

Valve type / Тип арматуры

Nom. size / Ном. размер

Operation / Управление
On previous page / на предыдущей странице

Connection / Присоединение
1 - Flanged / Фланцевое

Flow direction / Направление течения

Ball valve C86.4
Шаровой кран C86.4
CLASS 150

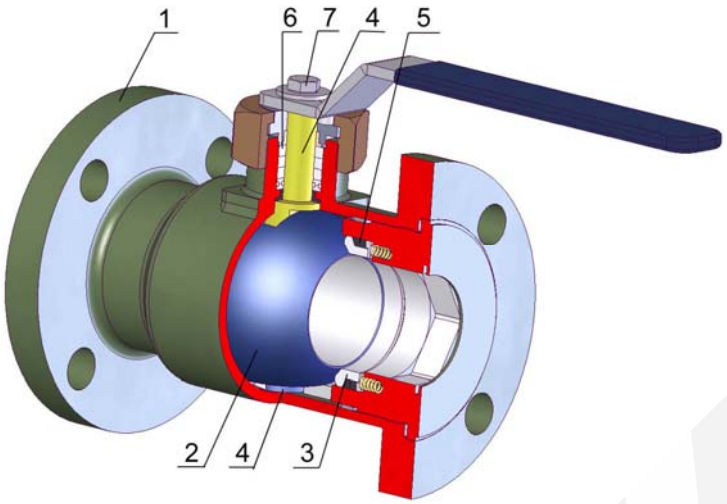

TYPE / ТИП	C 86.4
Nominal pressure / номинальное давление	150 Lb
Nominal size / номинальный размер	3“ – 12“

Design / Конструкция:
One-part body / Цельный корпус
Trunnion ball / Жёсткий шар
Metal sealing / Металлическое уплотнение
Fire safe, Anti–Blow out, Antistatic
Flanges ISO 5211 / Фланцы ISO 5211

Operation / Управление	
1	Handwheel / Маховик
2	Gearbox / Редуктор
3	Electric actuator / Электропривод
4	Pneumatic actuator / Пневмопривод

Design / Конструкция	
Flanges / Фланцы	ANSI B16.5
Face-to-face / Строительная длина	ANSI B16.10
Testing / Испытания	API 598
Pressure, Temperature / Давление, Температура	ANSI B16.34

Pos. Поз.	Part / Деталь	Material / Материал		
		-29 - +340 °C	-47 - +340 °C	-70(-196) - +340 °C
		ASTM	ASTM	ASTM
1	Body / Корпус	WCB / A105	LCB / LF2	CF8 / F304
2.1	Ball / Шар < DN150	F304 + HF	F304 + HF	F304 + HF
2.2	Ball / Шар > DN150	WCB + HF	LCB + HF	F304 + HF
3	Seat / Седло	A105 + weld on	LF2 + weld on	F304 + weld on
4	Stem / Шпиндель	F304	F304	F304
5	Gasket / Уплотнение	GRAPHITE / PTFE	GRAPHITE / PTFE	GRAPHITE / PTFE
6	Packing / Сальник	GRAPHITE / PTFE	GRAPHITE / PTFE	GRAPHITE / PTFE
7	Bolt / Болт	B7	L7	B7
Other material specification upon request / Другое исполнение по заказу				

Packing system / Варианты сальника	
1	„O“ ring (mat. NBR, FKM, EPDM) / „O“ кольцо (мат. NBR, FKM, EPDM)
2	PTFE
3	Graphite – fire safe / Графит – пожаробезопасность
4	PTFE + Graphite – fire safe / PTFE + Графит - пожаробезопасность
5	Chevron sealing set PTFE / Комплект уплотнений Chevron PTFE
6	Extended packing for gas / Удлиненный сальник для газа
7	Double packing for aggressive media / Двойной сальник для агрессивных сред
8	Special design – vacuum, cryogen, underground version / Специальное исполнение – вакуум, криогенная среда, установка под землю
9	Upon request / По заказу

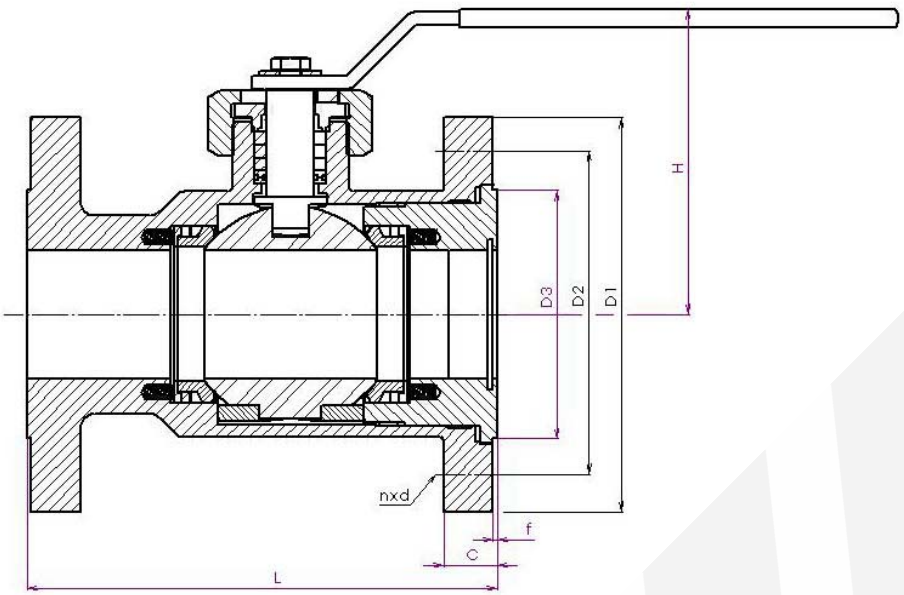

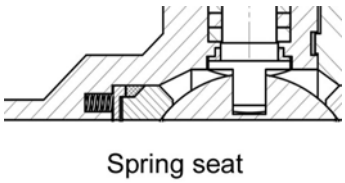

Spring seat

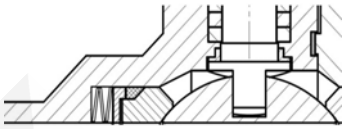

Spring washer seat

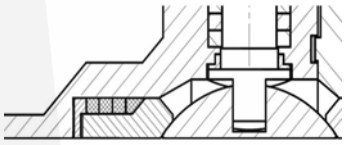

Graphite ring seat

Main dimension 150 Lb / Основные размеры 150 Lb							
NPS	**3“**	**4“**	**5“**	**6“**	**8“**	**10“**	**12“**
D1	190	229	254	279	343	406	483
D2	152,4	190,5	215,9	241,3	298,4	362	431,8
D3	127	157,2	185,7	215,9	269,7	323,9	381
D4	83	103	128	153	203	253	303
c	23,8	23,8	23,8	25,4	28,6	30,2	31,7
f	1,6	1,6	1,6	1,6	1,6	1,6	1,6
n	4	8	8	8	8	12	12
d	19	19	22,2	22,2	22,2	25,4	25,4
Bolt / Болт	M16	M16	M20	M20	M20	M24	M24
H	upon request / по заказу						
L1 long / L1 длинная	203	229	356	394	457	533	610
L1 short / L1 короткая	203	229	267	267	292	330	356
M (Nm)	110	150	220	300	540	1300	1800
Other L dimension upon request / другой L размер по заказу							

SYN KG-150-00-C86.4-111-6“

Nom. pressure / Ном. давление

Body material
00 - Stainless steel / Нержавеющая сталь
02 - Cast alloy steel / Литая легированная сталь
03 - Forged alloy steel / Кованная легированная сталь
04 - Forged carbon steel / Кованная углеродистая сталь
05 - Cast carbon steel / Литая углеродистая сталь

Valve type / Тип арматуры

Nom. size / Ном. размер

Operation / Управление
On previous page / на предыдущей странице

Connection / Присоединение
1 - Flanged / Фланцевое

Flow direction / Направление течения

Ball valve C86.4
Шаровой кран C86.4
CLASS 300

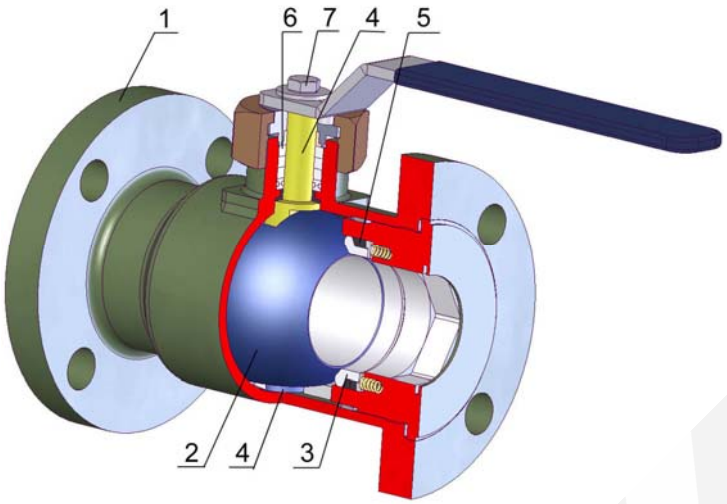

TYPE / ТИП	C 86.4
Nominal pressure / номинальное давление	300 Lb
Nominal size / номинальный размер	2“ – 12“

Design / Конструкция:
One-part body / Цельный корпус
Trunnion ball / Жёсткий шар
Metal sealing / Металлическое уплотнение
Fire safe, Anti–Blow out, Antistatic
Flanges ISO 5211 / Фланцы ISO 5211

Operation / Управление	
1	Handwheel / Маховик
2	Gearbox / Редуктор
3	Electric actuator / Электропривод
4	Pneumatic actuator / Пневмопривод

Design / Конструкция	
Flanges / Фланцы	ANSI B16.5
Face-to-face / Строительная длина	ANSI B16.10
Testing / Испытания	API 598
Pressure, Temperature / Давление, Температура	ANSI B16.34

Pos. Поз.	Part / Деталь	Material / Материал		
		-29 - +340 °C	-47 - +340 °C	-70(-196) - +340 °C
		ASTM	ASTM	ASTM
1	Body / Корпус	WCB / A105	LCB / LF2	CF8 / F304
2.1	Ball / Шар < DN150	F304 + HF	F304 + HF	F304 + HF
2.2	Ball / Шар > DN150	WCB + HF	LCB + HF	F304 + HF
3	Seat / Седло	A105 + weld on	LF2 + weld on	F304 + weld on
4	Stem / Шпиндель	F304	F304	F304
5	Gasket / Уплотнение	GRAPHITE / PTFE	GRAPHITE / PTFE	GRAPHITE / PTFE
6	Packing / Сальник	GRAPHITE / PTFE	GRAPHITE / PTFE	GRAPHITE / PTFE
7	Bolt / Болт	B7	L7	B7
Other material specification upon request / Другое исполнение по заказу				

Packing system / Варианты сальника	
1	„O“ ring (mat. NBR, FKM, EPDM) / „O“ кольцо (мат. NBR, FKM, EPDM)
2	PTFE
3	Graphite – fire safe / Графит – пожаробезопасность
4	PTFE + Graphite – fire safe / PTFE + Графит - пожаробезопасность
5	Chevron sealing set PTFE / Комплект уплотнений Chevron PTFE
6	Extended packing for gas / Удлиненный сальник для газа
7	Double packing for aggressive media / Двойной сальник для агрессивных сред
8	Special design – vacuum, cryogen, underground version / Специальное исполнение – вакуум, криогенная среда, установка под землю
9	Upon request / По заказу

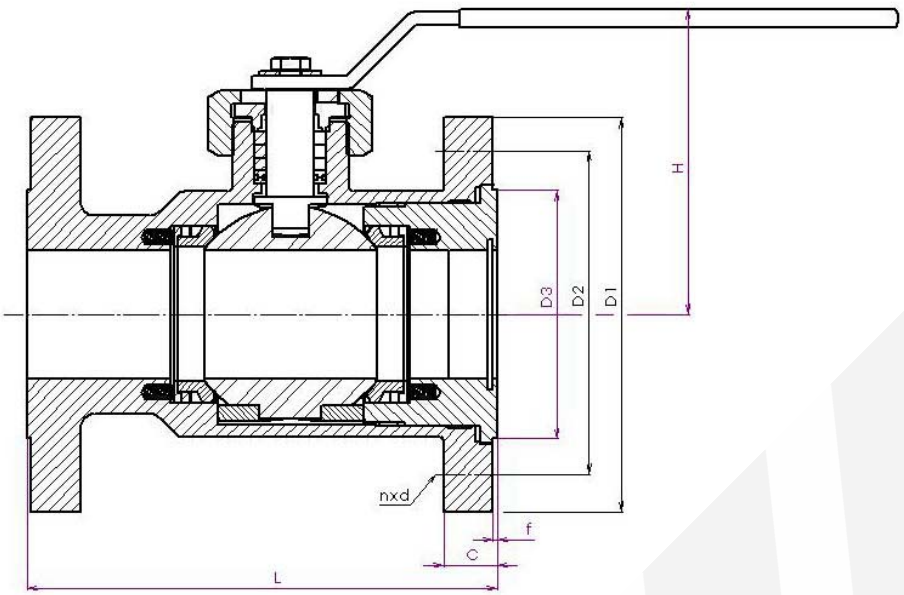

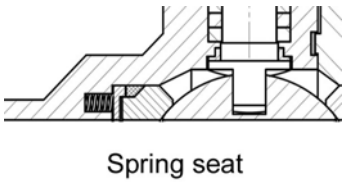

Spring seat

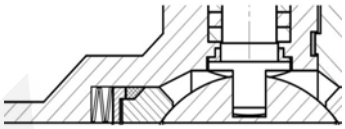

Spring washer seat

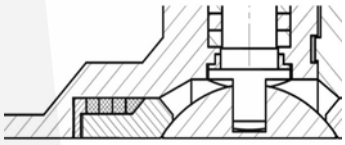

Graphite ring seat

Main dimension 300 Lb / Основные размеры 300 Lb									
NPS	**2“**	**2 ½“**	**3“**	**4“**	**5“**	**6“**	**8“**	**10“**	**12“**
D1	165	190	210	254	279	318	381	444	521
D2	127	149,2	168,3	200	235	269,9	330,2	387,4	450,8
D3	91,9	104,6	127	157,2	185,7	215,9	269,7	323,9	381
D4	53	68	83	103	128	153	203	253	303
c	22,2	25,4	28,6	31,7	34,9	36,5	41,3	47,6	50,8
f	1,6	1,6	1,6	1,6	1,6	1,6	1,6	1,6	1,6
n	8	8	8	8	8	12	12	16	16
d	19	22,2	22,2	22,2	22,2	22,2	25,4	28,6	31,8
Bolt / Болт	M16	M20	M20	M20	M20	M20	M24	M26	M30
H	upon request / по заказу								
L1 long / L1 длинная	216	241	282	305	381	403	502	568	648
L1 short / L1 короткая	216	241	282	305	381	403	419	457	502
M (Nm)	70	100	200	300	380	650	820	1900	2500
Other L dimension upon request / другой L размер по заказу									

SYN KG-300-00-C86.4-111-6“

Nom. pressure / Ном. давление

Body material
00 - Stainless steel / Нержавеющая сталь
02 - Cast alloy steel / Литая легированная сталь
03 - Forged alloy steel / Кованная легированная сталь
04 - Forged carbon steel / Кованная углеродистая сталь
05 - Cast carbon steel / Литая углеродистая сталь

Valve type / Тип арматуры

Nom. size / Ном. размер

Operation / Управление
On previous page / на предыдущей странице

Connection / Присоединение
1 - Flanged / Фланцевое

Flow direction / Направление течения

Ball valve C86.4
Шаровой кран C86.4
CLASS 600

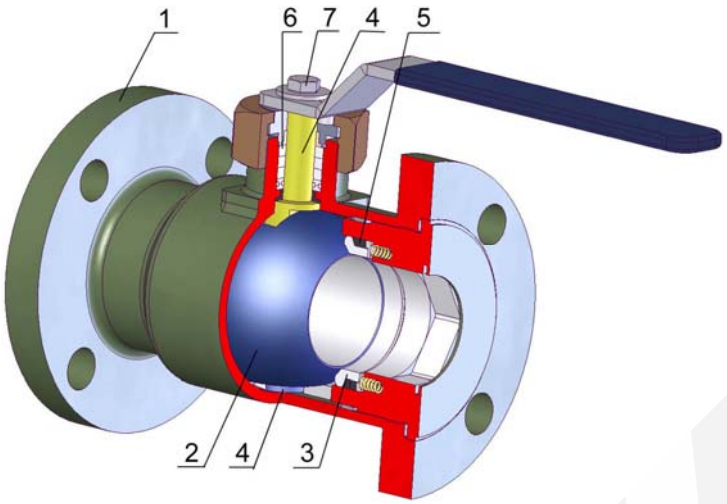

TYPE / ТИП	C 86.4
Nominal pressure / номинальное давление	600 Lb
Nominal size / номинальный размер	1“ – 12“

Design / Конструкция:
One-part body / Цельный корпус
Trunnion ball / Жёсткий шар
Metal sealing / Металлическое уплотнение
Fire safe, Anti–Blow out, Antistatic
Flanges ISO 5211 / Фланцы ISO 5211

Operation / Управление	
1	Handwheel / Маховик
2	Gearbox / Редуктор
3	Electric actuator / Электропривод
4	Pneumatic actuator / Пневмопривод

Design / Конструкция	
Flanges / Фланцы	ANSI B16.5
Face-to-face / Строительная длина	ANSI B16.10
Testing / Испытания	API 598
Pressure, Temperature / Давление, Температура	ANSI B16.34

Pos. Поз.	Part / Деталь	Material / Материал		
		-29 - +340 °C	-47 - +340 °C	-70(-196) - +340 °C
		ASTM	ASTM	ASTM
1	Body / Корпус	WCB / A105	LCB / LF2	CF8 / F304
2.1	Ball / Шар < DN150	F304 + HF	F304 + HF	F304 + HF
2.2	Ball / Шар > DN150	WCB + HF	LCB + HF	F304 + HF
3	Seat / Седло	A105 + weld on	LF2 + weld on	F304 + weld on
4	Stem / Шпиндель	F304	F304	F304
5	Gasket / Уплотнение	GRAPHITE / PTFE	GRAPHITE / PTFE	GRAPHITE / PTFE
6	Packing / Сальник	GRAPHITE / PTFE	GRAPHITE / PTFE	GRAPHITE / PTFE
7	Bolt / Болт	B7	L7	B7
Other material specification upon request / Другое исполнение по заказу				

Packing system / Варианты сальника	
1	„O“ ring (mat. NBR, FKM, EPDM) / „O“ кольцо (мат. NBR, FKM, EPDM)
2	PTFE
3	Graphite – fire safe / Графит – пожаробезопасность
4	PTFE + Graphite – fire safe / PTFE + Графит - пожаробезопасность
5	Chevron sealing set PTFE / Комплект уплотнений Chevron PTFE
6	Extended packing for gas / Удлиненный сальник для газа
7	Double packing for aggressive media / Двойной сальник для агрессивных сред
8	Special design – vacuum, cryogen, underground version / Специальное исполнение – вакуум, криогенная среда, установка под землю
9	Upon request / По заказу

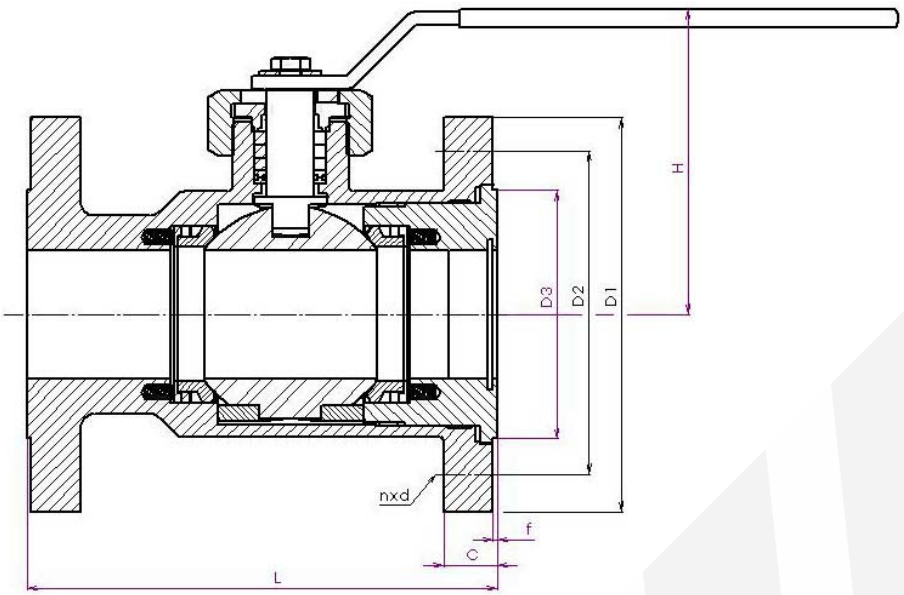

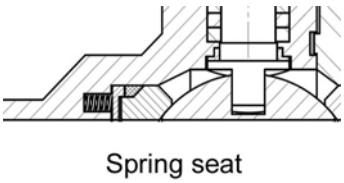

Spring seat

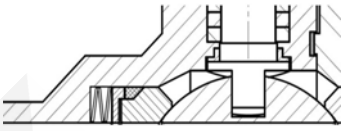

Spring washer seat

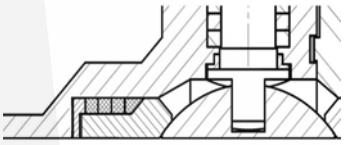

Graphite ring seat

Main dimension 600 Lb / Основные размеры 600 Lb												
NPS	**1“**	**1 ¼“**	**1 ½“**	**2“**	**2 ½“**	**3“**	**4“**	**5“**	**6“**	**8“**	**10“**	**12“**
D1	124	133	156	165	190	210	273	330	356	419	508	559
D2	88,9	98,4	114,3	127	149,2	168,3	215,9	266,7	292,1	349,2	431,8	489
D3	50,8	63,5	73,2	91,9	104,6	127	157,2	185,7	215,9	269,7	323,9	381
D4	28	35	43	53	68	83	103	128	153	203	253	303
c	17,5	20,6	22,2	25,4	28,6	31,7	38,1	44,4	47,6	55,6	63,5	66,7
f	6,4	6,4	6,4	6,4	6,4	6,4	6,4	6,4	6,4	6,4	6,4	6,4
n	4	4	4	8	8	8	8	8	12	12	16	20
d	19	19	19	22,2	22,2	22,2	25,4	28,6	28,6	31,8	34,9	34,9
Bolt / Болт	M16	M16	M16	M20	M20	M20	M24	M27	M27	M30	M33	M33
H	upon request / по заказу											
L	216	229	241	292	330	356	432	508	559	660	787	838
M (Nm)	60	75	110	180	290	600	800	990	1300	2000	3200	4500
Other L dimension upon request / другой L размер по заказу												

SYN KG-600-00-C86.4-111-6“

Nom. pressure / Ном. давление

Body material
00 - Stainless steel / Нержавеющая сталь
02 - Cast alloy steel / Литая легированная сталь
03 - Forged alloy steel / Кованная легированная сталь
04 - Forged carbon steel / Кованная углеродистая сталь
05 - Cast carbon steel / Литая углеродистая сталь

Valve type / Тип арматуры

Nom. size / Ном. размер

Operation / Управление
On previous page / на предыдущей странице

Connection / Присоединение
1 - Flanged / Фланцевое

Flow direction / Направление течения

Ball valve C86.4
Шаровой кран C86.4
CLASS 900

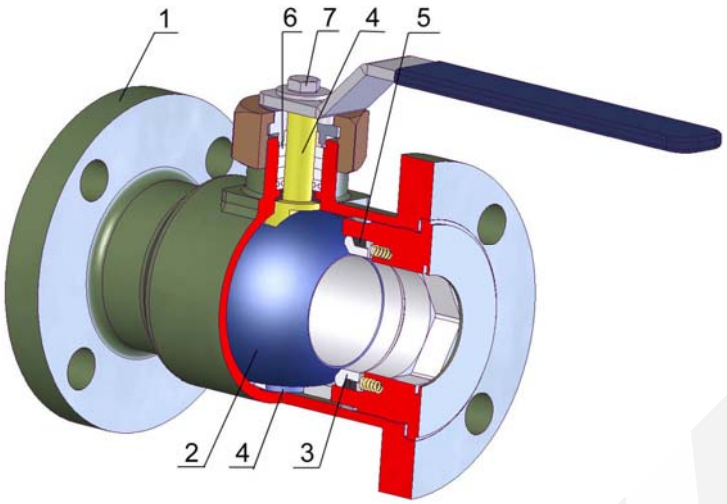

TYPE / ТИП	C 86.4
Nominal pressure / номинальное давление	900 Lb
Nominal size / номинальный размер	½“ – 12“

Design / Конструкция:
One-part body / Цельный корпус
Trunnion ball / Жёсткий шар
Metal sealing / Металлическое уплотнение
Fire safe, Anti–Blow out, Antistatic
Flanges ISO 5211 / Фланцы ISO 5211

Operation / Управление	
1	Handwheel / Маховик
2	Gearbox / Редуктор
3	Electric actuator / Электропривод
4	Pneumatic actuator / Пневмопривод

Design / Конструкция	
Flanges / Фланцы	ANSI B16.5
Face-to-face / Строительная длина	ANSI B16.10
Testing / Испытания	API 598
Pressure, Temperature / Давление, Температура	ANSI B16.34

Pos. Поз.	Part / Деталь	Material / Материал		
		-29 - +340 °C	-47 - +340 °C	-70(-196) - +340 °C
		ASTM	ASTM	ASTM
1	Body / Корпус	WCB / A105	LCB / LF2	CF8 / F304
2.1	Ball / Шар < DN150	F304 + coating	F304 + coating	F304 + coating
2.2	Ball / Шар > DN150	WCB + coating	LCB + coating	F304 + coating
3	Seat / Седло	A105 + weld on	LF2 + weld on	F304 + weld on
4	Stem / Шпиндель	F304	F304	F304
5	Gasket / Уплотнение	GRAPHITE / PTFE	GRAPHITE / PTFE	GRAPHITE / PTFE
6	Packing / Сальник	GRAPHITE / PTFE	GRAPHITE / PTFE	GRAPHITE / PTFE
7	Bolt / Болт	B7	L7	B7
Other material specification upon request / Другое исполнение по заказу				

Packing system / Варианты сальника	
1	„O“ ring (mat. NBR, FKM, EPDM) / „O“ кольцо (мат. NBR, FKM, EPDM)
2	PTFE
3	Graphite – fire safe / Графит – пожаробезопасность
4	PTFE + Graphite – fire safe / PTFE + Графит - пожаробезопасность
5	Chevron sealing set PTFE / Комплект уплотнений Chevron PTFE
6	Extended packing for gas / Удлиненный сальник для газа
7	Double packing for aggressive media / Двойной сальник для агрессивных сред
8	Special design – vacuum, cryogen, underground version / Специальное исполнение – вакуум, криогенная среда, установка под землю
9	Upon request / По заказу

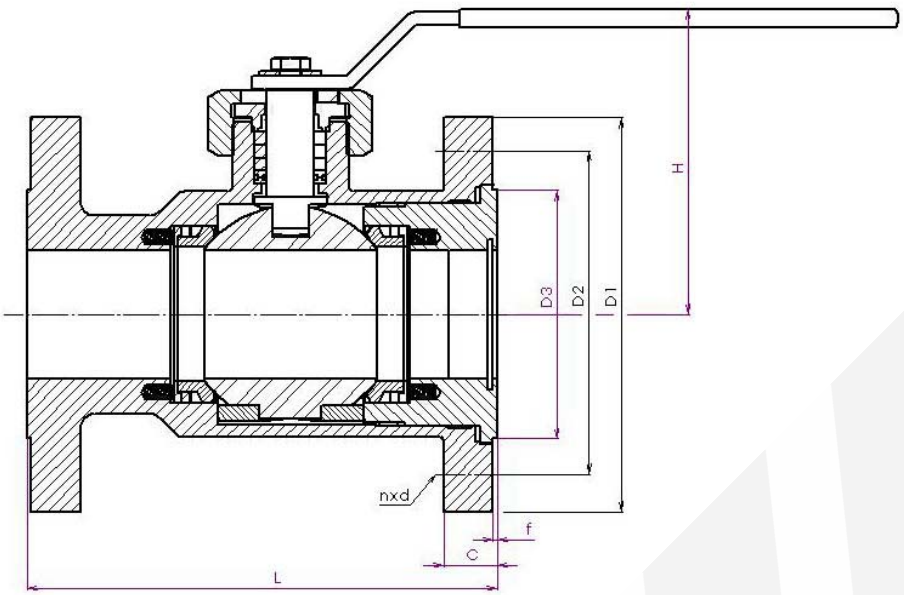

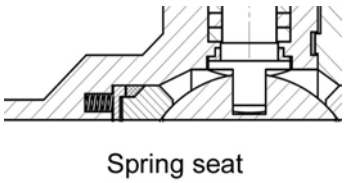

Spring seat

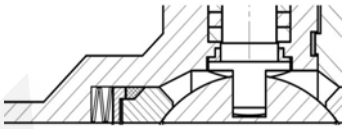

Spring washer seat

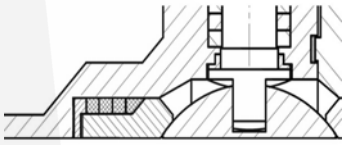

Graphite ring seat

Main dimension 900 Lb / Основные размеры 900 Lb														
NPS	**½“**	**¾“**	**1“**	**1 ¼“**	**1 ½“**	**2“**	**2 ½“**	**3“**	**4“**	**5“**	**6“**	**8“**	**10“**	**12“**
D1	121	130	149	159	178	216	241	244	292	349	381	470	546	610
D2	82,6	88,9	101,6	111,1	123,8	165,1	190,5	190,5	235	279,4	317,5	393,7	469,9	571,5
D3	35,1	42,9	50,8	63,5	73,2	91,9	104,6	127	157,2	185,7	215,9	269,7	323,9	381
D4	18	23	28	35	43	53	68	83	103	128	153	203	253	303
c	22,2	25,4	28,6	28,6	31,8	38,1	41,3	38,1	44,5	50,8	55,6	63,5	69,9	79,4
f	6,4	6,4	6,4	6,4	6,4	6,4	6,4	6,4	6,4	6,4	6,4	6,4	6,4	6,4
n	4	4	4	4	4	8	8	8	8	8	12	12	16	20
d	15,9	19	19	19	22,2	22,2	22,2	22,2	25,4	28,6	28,6	31,8	34,9	34,9
Bolt / Болт	M14	M16	M16	M16	M20	M20	M20	M20	M24	M27	M27	M30	M33	M33
H	upon request / по заказу													
L		229	254	279	305	368	419	381	457	559	610	737	838	965
M (Nm)	65	70	80	95	140	290	450	890	1100	1400	1700	2600	4200	5900
Other L dimension upon request / другой L размер по заказу														

SYN KG-900-00-C86.4-111-6“

Nom. pressure / Ном. давление

Body material
00 - Stainless steel / Нержавеющая сталь
02 - Cast alloy steel / Литая легированная сталь
03 - Forged alloy steel / Кованная легированная сталь
04 - Forged carbon steel / Кованная углеродистая сталь
05 - Cast carbon steel / Литая углеродистая сталь

Valve type / Тип арматуры

Nom. size / Ном. размер

Operation / Управление
On previous page / на предыдущей странице

Connection / Присоединение
1 - Flanged / Фланцевое

Flow direction / Направление течения

Ball valve C86.4
Шаровой кран C86.4
CLASS 1500

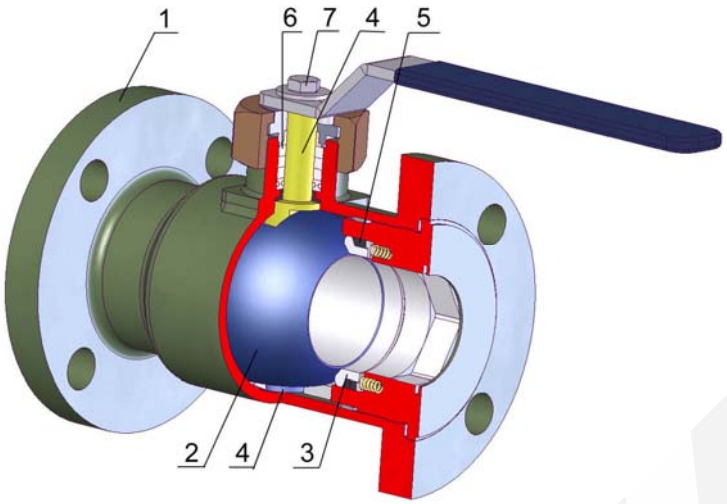

TYPE / ТИП	C 86.4
Nominal pressure / номинальное давление	1500 Lb
Nominal size / номинальный размер	½“ – 12“

Design / Конструкция:
One-part body / Цельный корпус
Trunnion ball / Жёсткий шар
Metal sealing / Металлическое уплотнение
Fire safe, Anti–Blow out, Antistatic
Flanges ISO 5211 / Фланцы ISO 5211

Operation / Управление	
1	Handwheel / Маховик
2	Gearbox / Редуктор
3	Electric actuator / Электропривод
4	Pneumatic actuator / Пневмопривод

Design / Конструкция	
Flanges / Фланцы	ANSI B16.5
Face-to-face / Строительная длина	ANSI B16.10
Testing / Испытания	API 598
Pressure, Temperature / Давление, Температура	ANSI B16.34

Pos. Поз.	Part / Деталь	Material / Материал		
		-29 - +340 °C	-47 - +340 °C	-70(-196) - +340 °C
		ASTM	ASTM	ASTM
1	Body / Корпус	WCB / A105	LCB / LF2	CF8 / F304
2.1	Ball / Шар < DN150	F304 + HF	F304 + HF	F304 + HF
2.2	Ball / Шар > DN150	WCB + HF	LCB + HF	F304 + HF
3	Seat / Седло	A105 + weld on	LF2 + weld on	F304 + weld on
4	Stem / Шпиндель	F304	F304	F304
5	Gasket / Уплотнение	GRAPHITE / PTFE	GRAPHITE / PTFE	GRAPHITE / PTFE
6	Packing / Сальник	GRAPHITE / PTFE	GRAPHITE / PTFE	GRAPHITE / PTFE
7	Bolt / Болт	B7	L7	B7
Other material specification upon request / Другое исполнение по заказу				

Packing system / Варианты сальника	
1	„O“ ring (mat. NBR, FKM, EPDM) / „O“ кольцо (мат. NBR, FKM, EPDM)
2	PTFE
3	Graphite – fire safe / Графит – пожаробезопасность
4	PTFE + Graphite – fire safe / PTFE + Графит - пожаробезопасность
5	Chevron sealing set PTFE / Комплект уплотнений Chevron PTFE
6	Extended packing for gas / Удлиненный сальник для газа
7	Double packing for aggressive media / Двойной сальник для агрессивных сред
8	Special design – vacuum, cryogen, underground version / Специальное исполнение – вакуум, криогенная среда, установка под землю
9	Upon request / По заказу

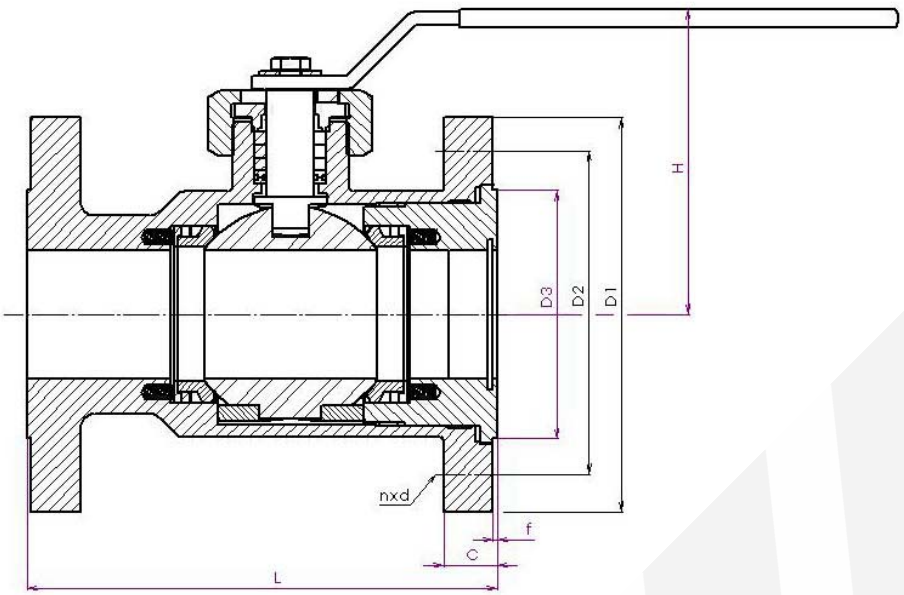

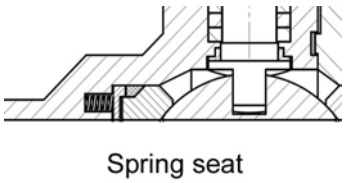

Spring seat

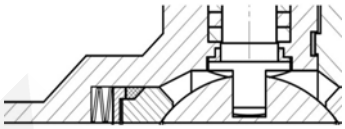

Spring washer seat

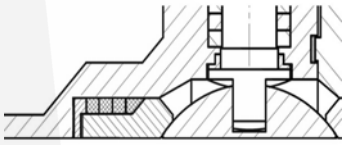

Graphite ring seat

Main dimension 1500 Lb / Основные размеры 1500 Lb														
NPS	**½“**	**¾“**	**1“**	**1 ¼“**	**1 ½“**	**2“**	**2 ½“**	**3“**	**4“**	**5“**	**6“**	**8“**	**10“**	**12“**
D1	121	130	149	159	178	216	244	267	311	375	394	483	584	673
D2	82,6	88,9	101,6	111,1	123,8	165,1	190,5	203,2	241,3	292,1	317,5	393,7	482,6	571,5
D3	35,1	42,9	50,8	63,5	73,2	91,9	104,6	127	157,2	185,7	215,9	269,7	323,9	381
D4	18	23	28	35	43	53	68	83	103	128	153	203	253	303
c	22,2	25,4	28,6	28,6	31,8	38,1	41,3	47,6	54	73	82,6	92,1	108	123,8
f	6,4	6,4	6,4	6,4	6,4	6,4	6,4	6,4	6,4	6,4	6,4	6,4	6,4	6,4
n	4	4	4	4	4	8	8	8	8	8	12	12	12	16
d	22,2	22,2	25,4	25,4	28,6	25,4	28,6	31,8	34,9	41,3	38,1	44,4	50,8	54
Bolt / Болт	M20	M20	M24	M24	M27	M24	M27	M30	M33	M38	M36	M42	M48	M50
H	upon request / по заказу													
L	216	229	254	279	305	368	419	470	546	673	705	832	991	1130
M (Nm)	75	90	110	150	210	480	720	1000	1400	1650	2500	3300	5500	8000
Other L dimension upon request / другой L размер по заказу														

SYN KG-1500-00-C86.4-111-6“

Nom. pressure / Ном. давление

Body material
00 - Stainless steel / Нержавеющая сталь
02 - Cast alloy steel / Литая легированная сталь
03 - Forged alloy steel / Кованная легированная сталь
04 - Forged carbon steel / Кованная углеродистая сталь
05 - Cast carbon steel / Литая углеродистая сталь

Valve type / Тип арматуры

Nom. size / Ном. размер

Operation / Управление
On previous page / на предыдущей странице

Connection / Присоединение
1 - Flanged / Фланцевое

Flow direction / Направление течения

Ball valve C86.4
Шаровой кран C86.4
CLASS 2500

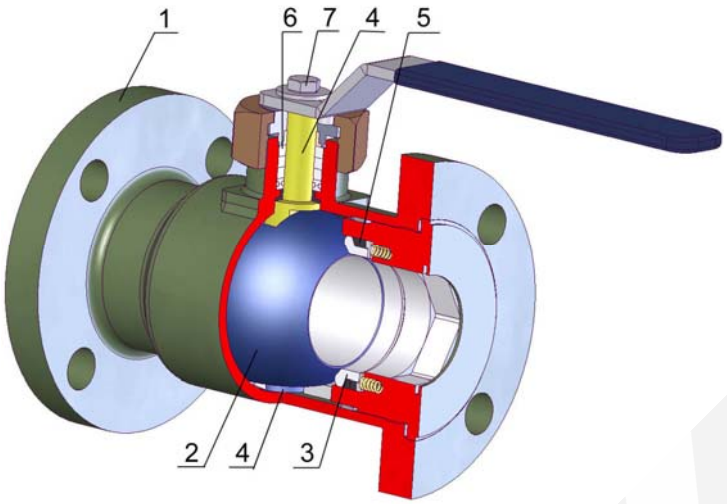

TYPE / ТИП	C 86.4
Nominal pressure / номинальное давление	2500 Lb
Nominal size / номинальный размер	½“ – 12“

Design / Конструкция:
One-part body / Цельный корпус
Trunnion ball / Жёсткий шар
Metal sealing / Металлическое уплотнение
Fire safe, Anti–Blow out, Antistatic
Flanges ISO 5211 / Фланцы ISO 5211

Operation / Управление	
1	Handwheel / Маховик
2	Gearbox / Редуктор
3	Electric actuator / Электропривод
4	Pneumatic actuator / Пневмопривод

Design / Конструкция	
Flanges / Фланцы	ANSI B16.5
Face-to-face / Строительная длина	ANSI B16.10
Testing / Испытания	API 598
Pressure, Temperature / Давление, Температура	ANSI B16.34

Pos. Поз.	Part / Деталь	Material / Материал		
		-29 - +340 °C	-47 - +340 °C	-70(-196) - +340 °C
		ASTM	ASTM	ASTM
1	Body / Корпус	WCB / A105	LCB / LF2	CF8 / F304
2.1	Ball / Шар < DN150	F304 + HF	F304 + HF	F304 + HF
2.2	Ball / Шар > DN150	WCB + HF	LCB + HF	F304 + HF
3	Seat / Седло	A105 + weld on	LF2 + weld on	F304 + weld on
4	Stem / Шпиндель	F304	F304	F304
5	Gasket / Уплотнение	GRAPHITE / PTFE	GRAPHITE / PTFE	GRAPHITE / PTFE
6	Packing / Сальник	GRAPHITE / PTFE	GRAPHITE / PTFE	GRAPHITE / PTFE
7	Bolt / Болт	B7	L7	B7
Other material specification upon request / Другое исполнение по заказу				

Packing system / Варианты сальника	
1	„O“ ring (mat. NBR, FKM, EPDM) / „O“ кольцо (мат. NBR, FKM, EPDM)
2	PTFE
3	Graphite – fire safe / Графит – пожаробезопасность
4	PTFE + Graphite – fire safe / PTFE + Графит - пожаробезопасность
5	Chevron sealing set PTFE / Комплект уплотнений Chevron PTFE
6	Extended packing for gas / Удлиненный сальник для газа
7	Double packing for aggressive media / Двойной сальник для агрессивных сред
8	Special design – vacuum, cryogen, underground version / Специальное исполнение – вакуум, криогенная среда, установка под землю
9	Upon request / По заказу

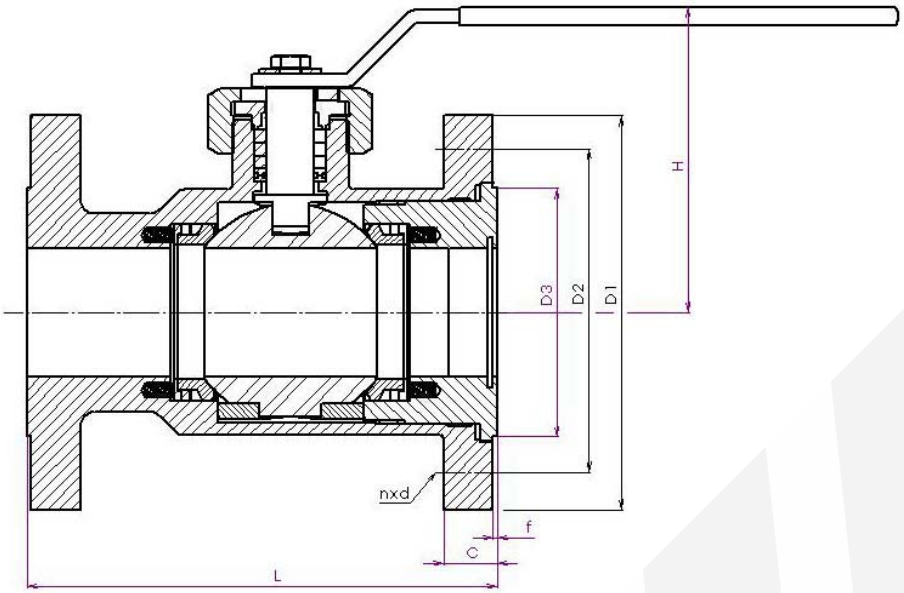

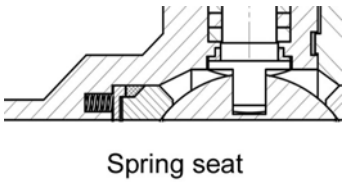

Spring seat

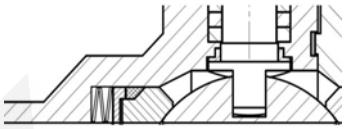

Spring washer seat

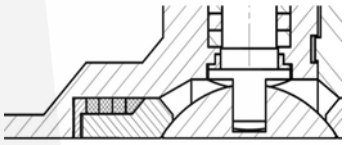

Graphite ring seat

Main dimension 2500 Lb / Основные размеры 2500 Lb														
NPS	**½“**	**¾“**	**1“**	**1 ¼“**	**1 ½“**	**2“**	**2 ½“**	**3“**	**4“**	**5“**	**6“**	**8“**	**10“**	**12“**
D1	133	140	159	184	203	235	267	305	356	419	483	552	673	762
D2	88,9	95,2	107,9	130,2	146	171,4	196,8	228,6	273	323,8	368,3	438,1	539,7	619,1
D3														
D4	18	23	28	35	43	53	68	83	103	128	153	203	253	303
c	30,2	31,7	34,9	38,1	44,4	50,8	57,1	66,7	76,2	92,1	108	127	165,1	184,1
f	6,4	6,4	6,4	6,4	6,4	6,4	6,4	6,4	6,4	6,4	6,4	6,4	6,4	6,4
n	4	4	4	4	4	8	8	8	8	8	8	12	12	16
d	22,2	22,2	25,4	28,6	31,8	28,6	31,8	34,9	41,3	47,6	54	54	66,7	73
Bolt / Болт	M20	M20	M24	M24	M27	M24	M27	M30	M33	M38	M36	M42	M48	M50
H	upon request / по заказу													
L	264	273	308	349	384	451	508	578	673	794	914	1022	1270	1422
M (Nm)	100	110	150	190	300	600	900	1200	1600	2000	3000	4100		
Other L dimension upon request / другой L размер по заказу														

SYN KG-2500-00-C86.4-111-6“

Nom. pressure / Ном. давление

Body material
00 - Stainless steel / Нержавеющая сталь
02 - Cast alloy steel / Литая легированная сталь
03 - Forged alloy steel / Кованная легированная сталь
04 - Forged carbon steel / Кованная углеродистая сталь
05 - Cast carbon steel / Литая углеродистая сталь

Valve type / Тип арматуры

Nom. size / Ном. размер

Operation / Управление
On previous page / на предыдущей странице

Connection / Присоединение
1 - Flanged / Фланцевое

Flow direction / Направление течения

Ball valve C88
Шаровой кран C88
CLASS 150

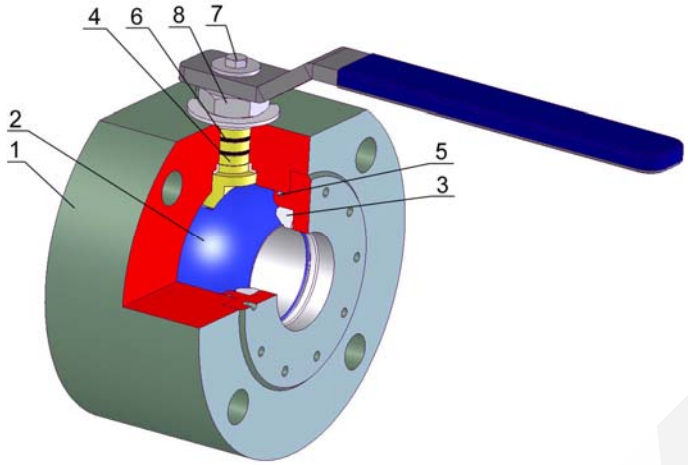

TYPE / ТИП	C 88
Nominal pressure / номинальное давление	150 Lb
Nominal size / номинальный размер	¾“ – 6“

Design / Конструкция:
Wafer type body / Wafer – цельный корпус
Floating ball / Плавающий шар
PTFE(RTFE) sealing / PTFE(RTFE) уплотнение
Fire safe, Anti–Blow out, Antistatic
Flanges ISO 5211 / Фланцы ISO 5211

Operation / Управление	
1	Handwheel / Маховик
2	Gearbox / Редуктор
3	Electric actuator / Электропривод
4	Pneumatic actuator / Пневмопривод

Design / Конструкция	
Flanges / Фланцы	ANSI B16.5
Face-to-face / Строительная длина	ANSI B16.10
Testing / испытания	API 598
Pressure, Temperature / Давление, Температура	ANSI B16.34

Pos. Поз.	Part / Деталь	Material / Материал		
		-29 - +250 °C	-47 - +250 °C	-70(-196) - +250 °C
		ASTM	ASTM	ASTM
1	Body / Корпус	A105	LF2	F304
2	Ball / Шар	F304	F304	F304
3	Seat / Седло	PTFE / RTFE	PTFE / RTFE	PTFE / RTFE
4	Stem / Шпиндель	F304	F304	F304
5	Gasket / Уплотнение	GRAPHITE / PTFE	GRAPHITE / PTFE	GRAPHITE / PTFE
6	Packing / Сальник	GRAPHITE / PTFE	GRAPHITE / PTFE	GRAPHITE / PTFE
7	Bolt / Болт	B7	L7	B7
8	Nut / Гайка	2H	2H	2H
Other material specification upon request / Другое исполнение по заказу				

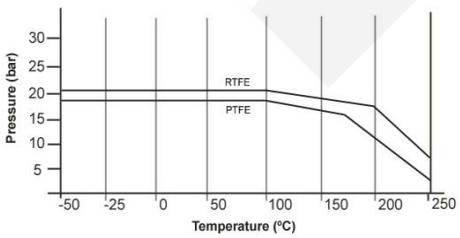

Packing system / Варианты сальника	
1	„O“ ring (mat. NBR, FKM, EPDM) / „O“ кольцо (мат. NBR, FKM, EPDM)
2	PTFE
3	Graphite – fire safe / Графит – пожаробезопасность
4	PTFE + Graphite – fire safe / PTFE + Графит - пожаробезопасность
5	Chevron sealing set PTFE / Комплект уплотнений Chevron PTFE
6	Extended packing for gas / Удлиненный сальник для газа
7	Double packing for aggressive media / Двойной сальник для агрессивных сред
8	Special design – vacuum, cryogen, underground version / Специальное исполнение – вакуум, криогенная среда, установка под землю
9	Upon request / По заказу

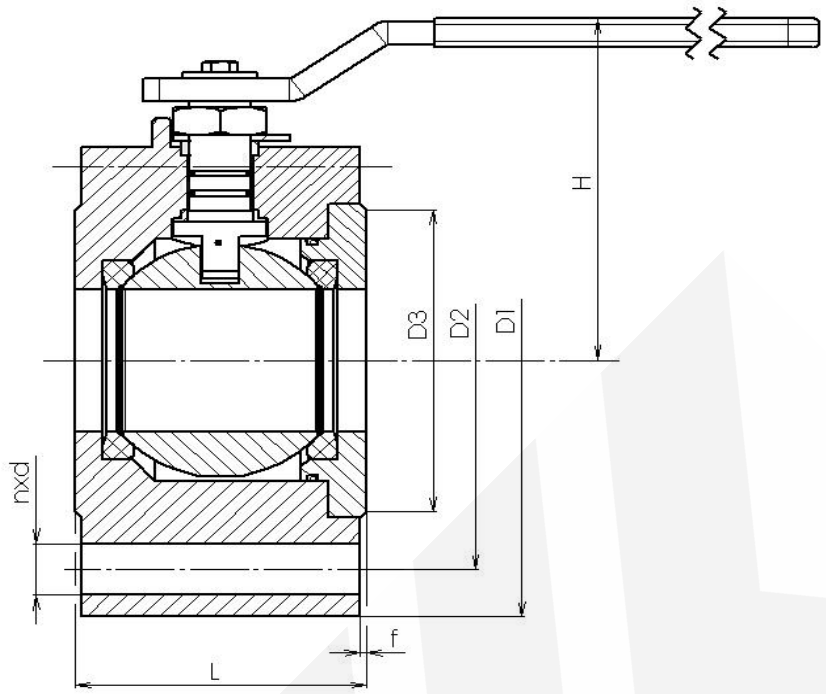

Main dimension 150 Lb / Основные размеры 150 Lb										
NPS	**¾“**	**1“**	**1 ¼“**	**1 ½“**	**2“**	**2 ½“**	**3“**	**4“**	**5“**	**6“**
D1	98	108	117	127	152	178	190	229	254	279
D2	69,8	79,4	88,9	98,4	120,6	139,7	152,4	190,5	215,9	241,3
D3	42,9	50,8	63,5	73,2	91,9	104,6	127	157,2	185,7	215,9
D4	23	28	35	43	53	68	83	103	128	153
b	11,1	11,1	12,7	14,3	15,9	17,5	19	23,8	23,8	25,4
f	1,6	1,6	1,6	1,6	1,6	1,6	1,6	1,6	1,6	1,6
n	4	4	4	4	4	4*	4	8	8	8
d	15,9	15,9	15,9	15,9	19	19	19	19	22,2	22,2
Bolt / Болт	M14	M14	M14	M14	M16	M16	M16	M16	M20	M20
H	upon request / по заказу									
L	45	50	60	70	80	110	120	140	160	180
M (Nm)	15	20	30	45	60	80	110	150	220	300
Other L dimension upon request / другой L размер по заказу										

SYN KG-150-00-C88-171-2“

Nom. pressure / Ном. давление

Body material
00 - Stainless steel / Нержавеющая сталь
02 - Cast alloy steel / Литая легированная сталь
03 - Forged alloy steel / Кованная легированная сталь
04 - Forged carbon steel / Кованная углеродистая сталь
05 - Cast carbon steel / Литая углеродистая сталь

Valve type / Тип арматуры

Nom. size / Ном. размер

Operation / Управление
On previous page / на предыдущей странице

Connection / Присоединение
7 – Wafer type / межфланцевое

Flow direction / Направление течения

Ball valve C88
Шаровой кран C88
CLASS 300

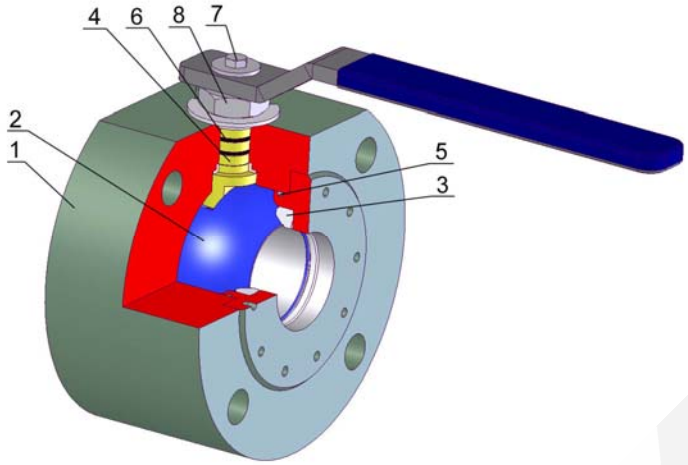

TYPE / ТИП	C 88
Nominal pressure / номинальное давление	300 Lb
Nominal size / номинальный размер	¾“ – 6“

Design / Конструкция:
Wafer type body / Wafer – цельный корпус
Floating ball / Плавающий шар
PTFE(RTFE) sealing / PTFE(RTFE) уплотнение
Fire safe, Anti–Blow out, Antistatic
Flanges ISO 5211 / Фланцы ISO 5211

Operation / Управление	
1	Handwheel / Маховик
2	Gearbox / Редуктор
3	Electric actuator / Электропривод
4	Pneumatic actuator / Пневмопривод

Design / Конструкция	
Flanges / Фланцы	ANSI B16.5
Face-to-face / Строительная длина	ANSI B16.10
Testing / испытания	API 598
Pressure, Temperature / Давление, Температура	ANSI B16.34

Pos. Поз.	Part / Деталь	Material / Материал		
		-29 - +250 °C	-47 - +250 °C	-70(-196) - +250 °C
		ASTM	ASTM	ASTM
1	Body / Корпус	A105	LF2	F304
2	Ball / Шар	F304	F304	F304
3	Seat / Седло	PTFE / RTFE	PTFE / RTFE	PTFE / RTFE
4	Stem / Шпиндель	F304	F304	F304
5	Gasket / Уплотнение	GRAPHITE / PTFE	GRAPHITE / PTFE	GRAPHITE / PTFE
6	Packing / Сальник	GRAPHITE / PTFE	GRAPHITE / PTFE	GRAPHITE / PTFE
7	Bolt / Болт	B7	L7	B7
8	Nut / Гайка	2H	2H	2H
Other material specification upon request / Другое исполнение по заказу				

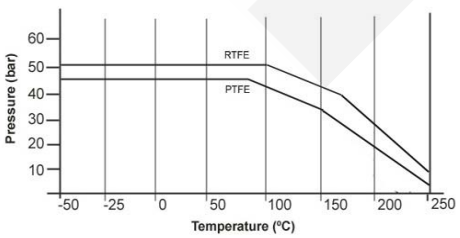

Packing system / Варианты сальника	
1	„O“ ring (mat. NBR, FKM, EPDM) / „O“ кольцо (мат. NBR, FKM, EPDM)
2	PTFE
3	Graphite – fire safe / Графит – пожаробезопасность
4	PTFE + Graphite – fire safe / PTFE + Графит - пожаробезопасность
5	Chevron sealing set PTFE / Комплект уплотнений Chevron PTFE
6	Extended packing for gas / Удлиненный сальник для газа
7	Double packing for aggressive media / Двойной сальник для агрессивных сред
8	Special design – vacuum, cryogen, underground version / Специальное исполнение – вакуум, криогенная среда, установка под землю
9	Upon request / По заказу

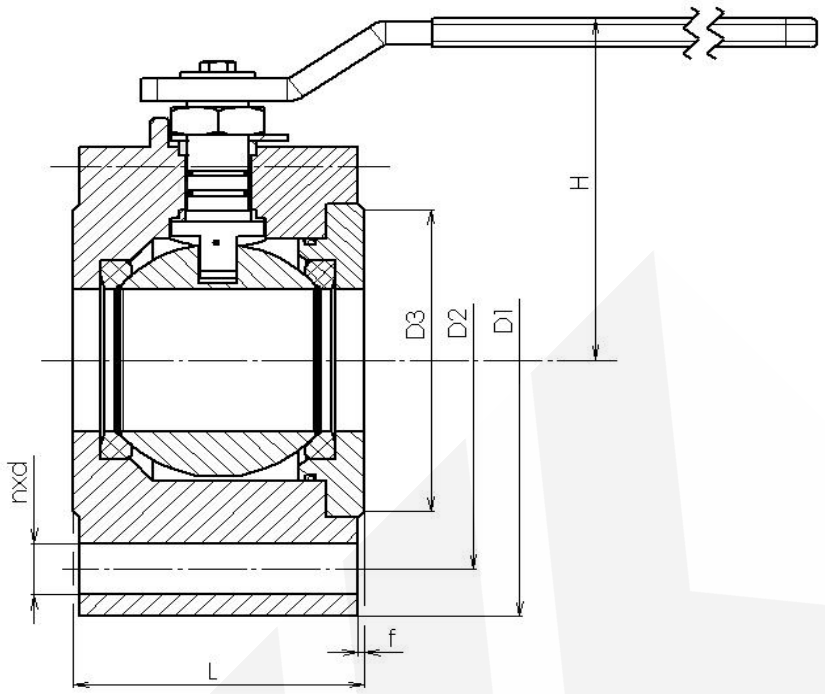

Main dimension 300 Lb / Основные размеры 300 Lb										
NPS	**¾“**	**1“**	**1 ¼“**	**1 ½“**	**2“**	**2 ½“**	**3“**	**4“**	**5“**	**6“**
D1	117	124	133	156	165	190	210	254	279	318
D2	82,6	88,9	98,4	114,3	127	149,2	168,3	200	235	269,9
D3	42,9	50,8	63,5	73,2	91,9	104,6	127	157,2	185,7	215,9
D4	23	28	35	43	53	68	83	103	128	153
b	15,9	17,5	19	20,6	22,2	25,4	28,6	31,8	34,9	36,5
f	1,6	1,6	2,6	1,6	1,6	1,6	1,6	1,6	1,6	1,6
n	4	4	4	4	8	8	8	8	8	12
d	19	19	19	19	22,2	22,2	22,2	22,2	22,2	22,2
Bolt / Болт	M16	M16	M16	M16	M20	M20	M20	M20	M20	M20
H	upon request / по заказу									
L	45	50	60	70	80	110	120	140	160	180
M (Nm)	20	25	38	60	70	100	200	300	380	650
Other L dimension upon request / другой L размер по заказу										

SYN KG-300-00-C88-171-2“

Nom. pressure / Ном. давление

Body material
00 - Stainless steel / Нержавеющая сталь
02 - Cast alloy steel / Литая легированная сталь
03 - Forged alloy steel / Кованная легированная сталь
04 - Forged carbon steel / Кованная углеродистая сталь
05 - Cast carbon steel / Литая углеродистая сталь

Valve type / Тип арматуры

Nom. size / Ном. размер

Operation / Управление
On previous page / на предыдущей странице

Connection / Присоединение
7 – Wafer type / межфланцевое

Flow direction / Направление течения

Ball valve C89
Шаровой кран C89
CLASS 150

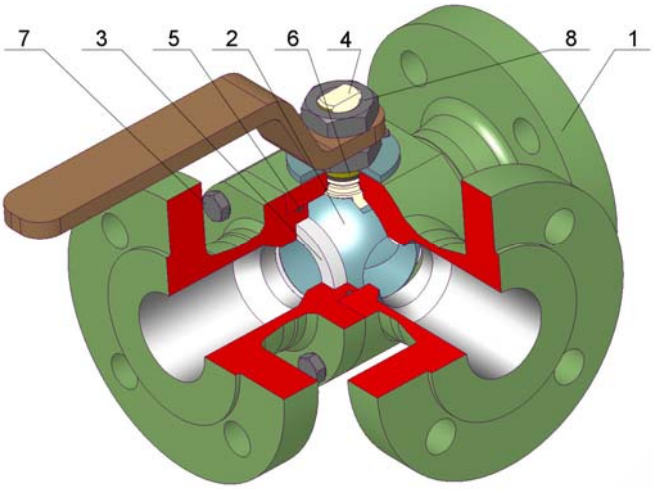

TYPE / ТИП	C 89
Nominal pressure / номинальное давление	150 Lb
Nominal size / номинальный размер	¼“ – 4“

Design / Конструкция:
Three way ball valve / Трехходовой шаровой кран
Floating ball / Плавающий шар
L or T ball bore / L или T отверстие в шаре
PTFE (RTFE) sealing / PTFE (RTFE) уплотнение
Fire safe, Anti–Blow out, Antistatic
Flanges ISO 5211 / Фланцы ISO 5211

Operation / Управление	
1	Handwheel / Маховик
2	Gearbox / Редуктор
3	Electric actuator / Электропривод
4	Pneumatic actuator / Пневмопривод

Design / Конструкция	
Flanges / Фланцы	ANSI B16.5
Face-to-face / Строительная длина	ANSI B16.10
Testing / испытания	API 598
Pressure, Temperature / Давление, Температура	ANSI B16.34

Pos. Поз.	Part / Деталь	Material / Материал		
		-29 - +250 °C	-47 - +250 °C	-70(-196) - +250 °C
		EN - DIN (ASTM)	EN - DIN (ASTM)	EN - DIN (ASTM)
1	Body / Корпус	A105	LF2	F304
2	Ball / Шар	F304	F304	F304
3	Seat / Седло	PTFE / RTFE	PTFE / RTFE	PTFE / RTFE
4	Stem / Шпиндель	F304	F304	F304
5	Gasket / Уплотнение	GRAPHITE / PTFE	GRAPHITE / PTFE	GRAPHITE / PTFE
6	Packing / Сальник	GRAPHITE / PTFE	GRAPHITE / PTFE	GRAPHITE / PTFE
7	Bolt / Болт	B7	L7	B7
8	Nut / Гайка	2H	2H	2H
Other material specification upon request / Другое исполнение по заказу				

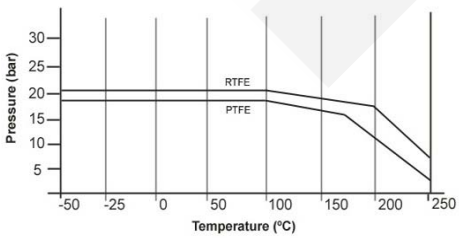

Packing system / Варианты сальника	
1	„O“ ring (mat. NBR, FKM, EPDM) / „O“ кольцо (мат. NBR, FKM, EPDM)
2	PTFE
3	Graphite – fire safe / Графит – пожаробезопасность
4	PTFE + Graphite – fire safe / PTFE + Графит - пожаробезопасность
5	Chevron sealing set PTFE / Комплект уплотнений Chevron PTFE
6	Extended packing for gas / Удлиненный сальник для газа
7	Double packing for aggressive media / Двойной сальник для агрессивных сред
8	Special design – vacuum, cryogen, underground version / Специальное исполнение – вакуум, криогенная среда, установка под землю
9	Upon request / По заказу

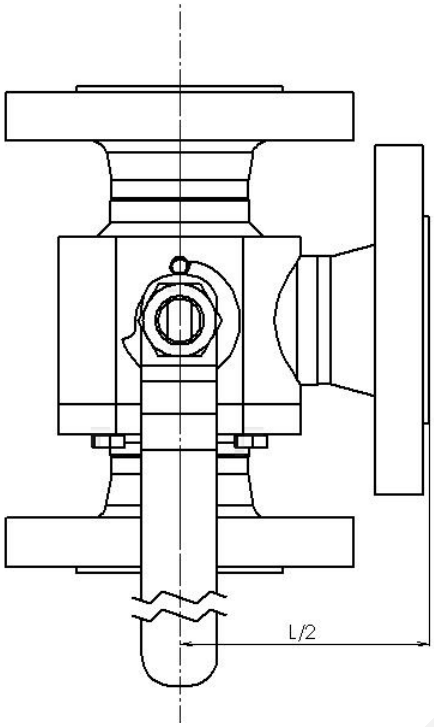

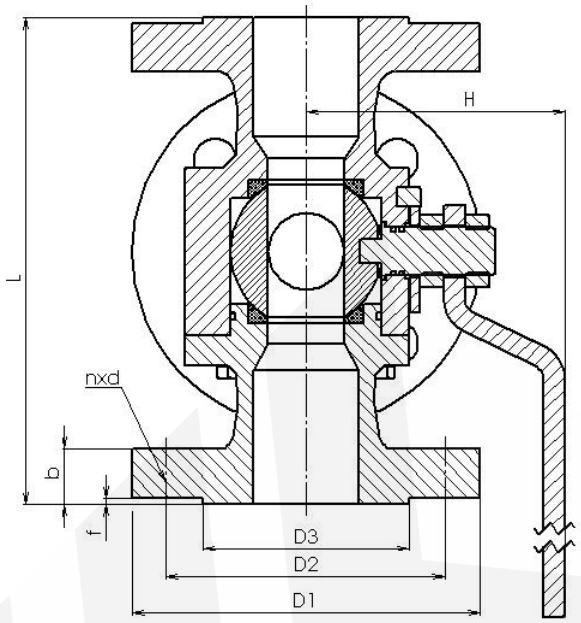

Main dimension 150 Lb / Основные размеры 150 Lb									
NPS	**½“**	**¾“**	**1“**	**1 ¼“**	**1 ½“**	**2“**	**2 ½“**	**3“**	**4“**
D1	89	98	108	117	127	152	178	190	229
D2	60,3	69,8	79,4	88,9	98,4	120,6	139,7	152,4	190,5
D3	35,1	42,9	50,8	63,5	73,2	91,9	104,6	127	157,2
D4	84	93	101	105	122	131	152	164	188
b	11,1	11,1	11,1	12,7	14,3	15,9	17,5	19	23,8
f	1,6	1,6	1,6	1,6	1,6	1,6	1,6	1,6	1,6
n	4	4	4	4	4	4	4*	4	8
d	15,9	15,9	15,9	15,9	15,9	19	19	19	19
Bolt / Болт		M14	M14	M14	M14	M16	M16	M16	M16
H	upon request / по заказу								
L	108	117	127	140	165	178	190	203	229
M (Nm)	3,5	4,9	7,3	9,9	12,3	16,9	28,7	39,8	
Other L dimension upon request / другой L размер по заказу									

SYN KG-150-00-C89-311-2“

Nom. pressure / Ном. давление

Body material
00 - Stainless steel / Нержавеющая сталь
02 - Cast alloy steel / Литая легированная сталь
03 - Forged alloy steel / Кованная легированная сталь
04 - Forged carbon steel / Кованная углеродистая сталь
05 - Cast carbon steel / Литая углеродистая сталь

Valve type / Тип арматуры

Nom. size / Ном. размер

Operation / Управление
On previous page / на предыдущей странице

Connection / Присоединение
1 – Flanged /фланцевое

Flow direction / Направление течения

Ball valve C89
Шаровой кран C89
CLASS 300

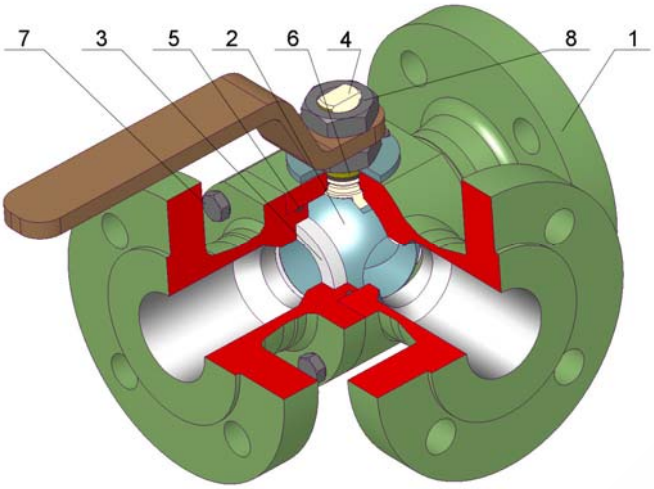

TYPE / ТИП	C 89
Nominal pressure / номинальное давление	300 Lb
Nominal size / номинальный размер	¼“ – 4“

Design / Конструкция:
Three way ball valve / Трехходовой шаровой кран
Floating ball / Плавающий шар
L or T ball bore / L или T отверстие в шаре
PTFE (RTFE) sealing / PTFE (RTFE) уплотнение
Fire safe, Anti–Blow out, Antistatic
Flanges ISO 5211 / Фланцы ISO 5211

Operation / Управление	
1	Handwheel / Маховик
2	Gearbox / Редуктор
3	Electric actuator / Электропривод
4	Pneumatic actuator / Пневмопривод

Design / Конструкция	
Flanges / Фланцы	ANSI B16.5
Face-to-face / Строительная длина	ANSI B16.10
Testing / испытания	API 598
Pressure, Temperature / Давление, Температура	ANSI B16.34

Pos. Поз.	Part / Деталь	Material / Материал		
		-29 - +250 °C	-47 - +250 °C	-70(-196) - +250 °C
		EN - DIN (ASTM)	EN - DIN (ASTM)	EN - DIN (ASTM)
1	Body / Корпус	A105	LF2	F304
2	Ball / Шар	F304	F304	F304
3	Seat / Седло	PTFE / RTFE	PTFE / RTFE	PTFE / RTFE
4	Stem / Шпиндель	F304	F304	F304
5	Gasket / Уплотнение	GRAPHITE / PTFE	GRAPHITE / PTFE	GRAPHITE / PTFE
6	Packing / Сальник	GRAPHITE / PTFE	GRAPHITE / PTFE	GRAPHITE / PTFE
7	Bolt / Болт	B7	L7	B7
8	Nut / Гайка	2H	2H	2H
Other material specification upon request / Другое исполнение по заказу				

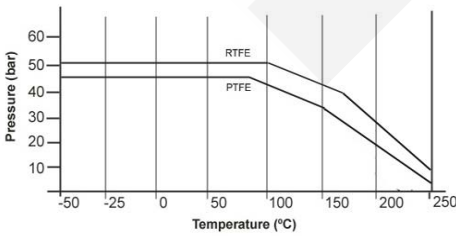

Packing system / Варианты сальника	
1	„O“ ring (mat. NBR, FKM, EPDM) / „O“ кольцо (мат. NBR, FKM, EPDM)
2	PTFE
3	Graphite – fire safe / Графит – пожаробезопасность
4	PTFE + Graphite – fire safe / PTFE + Графит - пожаробезопасность
5	Chevron sealing set PTFE / Комплект уплотнений Chevron PTFE
6	Extended packing for gas / Удлиненный сальник для газа
7	Double packing for aggressive media / Двойной сальник для агрессивных сред
8	Special design – vacuum, cryogen, underground version / Специальное исполнение – вакуум, криогенная среда, установка под землю
9	Upon request / По заказу

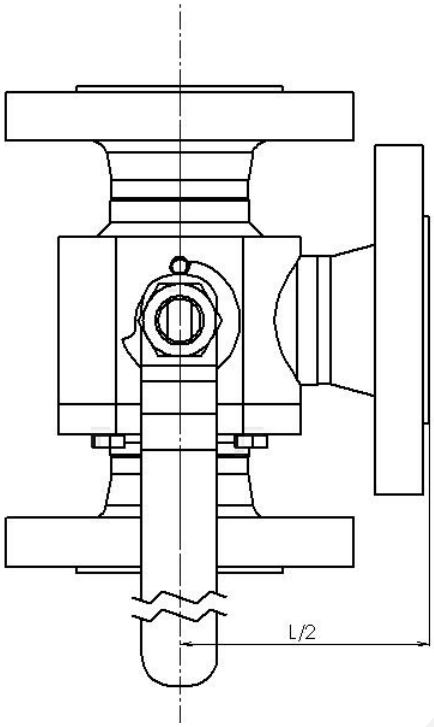

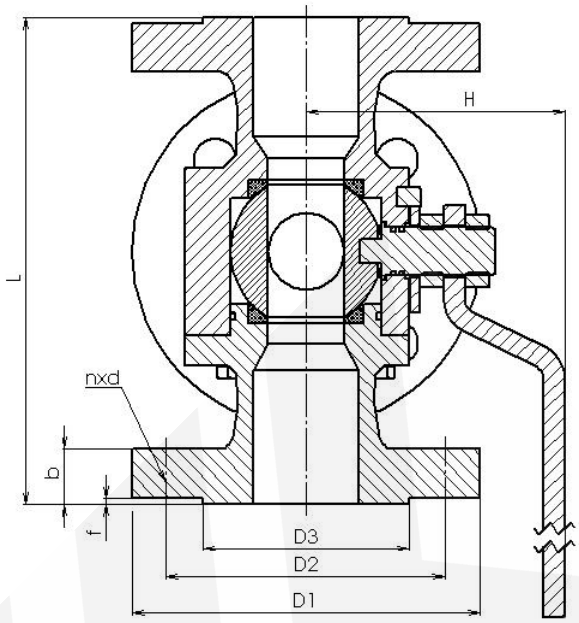

Main dimension 300 Lb / Основные размеры 300 Lb									
NPS	**½“**	**¾“**	**1“**	**1 ¼“**	**1 ½“**	**2“**	**2 ½“**	**3“**	**4“**
D1	95	117	124	133	156	165	190	210	254
D2	66,7	82,6	88,9	98,4	114,3	127	149,2	168,3	200
D3	35,1	42,9	50,8	63,5	73,2	91,9	104,6	127	157,2
D4	84	93	101	105	122	131	152	164	188
b	14,3	15,9	17,5	19	20,6	22,2	25,4	28,6	31,8
f	1,6	1,6	1,6	2,6	1,6	1,6	1,6	1,6	1,6
n	4	4	4	4	4	8	8	8	8
d	15,9	19	19	19	22,2	19	22,2	22,2	22,2
Bolt / Болт		M16	M16		M20	M16	M20	M20	M20
H	upon request / по заказу								
L	140	152	165	178	190	216	241	282	305
M (Nm)	3,5	4,9	7,3	9,9	12,3	16,9	28,7	39,8	
Other L dimension upon request / другой L размер по заказу									

SYN KG-300-00-C89-311-2“

Nom. pressure / Ном. давление

Body material
00 - Stainless steel / Нержавеющая сталь
02 - Cast alloy steel / Литая легированная сталь
03 - Forged alloy steel / Кованная легированная сталь
04 - Forged carbon steel / Кованная углеродистая сталь
05 - Cast carbon steel / Литая углеродистая сталь

Valve type / Тип арматуры

Nom. size / Ном. размер

Operation / Управление
On previous page / на предыдущей странице

Connection / Присоединение
1 – Flanged /фланцевое

Flow direction / Направление течения

Ball valve K85.1
Шаровой кран K85.1
PN 16

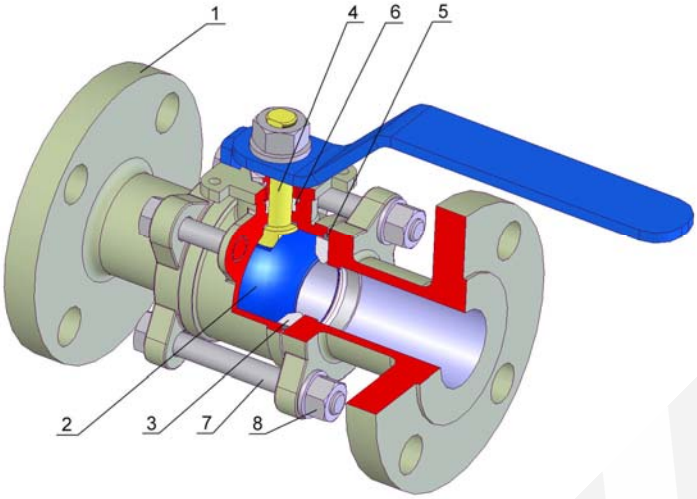

TYPE / ТИП	K 85.1
Nominal pressure / номинальное давление	PN 16
Nominal size / номинальный размер	DN 10-300

Design / Конструкция:
Two-part body / Корпус из двух частей,
Three-part body / Корпус из трех частей
Floating ball / Плавающий шар
PTFE(RTFE) sealing / PTFE(RTFE) уплотнение
Fire safe, Anti–Blow out, Antistatic
Flanges ISO 5211 / Фланцы ISO 5211

Operation / Управление	
1	Handwheel / Маховик
2	Gearbox / Редуктор
3	Electric actuator / Электропривод
4	Pneumatic actuator / Пневмопривод

Design / Конструкция	EN 1983
Flanges / Фланцы	EN 1092-1
Welding ends / Концы под приварку	EN 12627
Threaded end / Резьба	ISO 228-1
Face-to-face / Строительная длина	EN 558-1
Testing / испытания	EN 12266-1
Pressure, Temperature / Давление, Температура	EN 12516-1

Pos. Поз.	Part / Деталь	Material / Материал		
		-29 - +250 °C	-47 - +250 °C	-70(-196) - +250 °C
		EN - DIN (ASTM)	EN - DIN (ASTM)	EN - DIN (ASTM)
1	Body / Корпус	GS-C25 (WCB) / C22.8 (A105)	GS-20Mn5 (LCB) / TTStE36 (LF2)	GX5CrNi 18-9 (CF8) / X5CrNi 18-10 (F304)
2	Ball / Шар	X5CrNi 18-10 (F304)	X5CrNi 18-10 (F304)	X5CrNi 18-10 (F304)
3	Seat / Седло	PTFE / RTFE	PTFE / RTFE	PTFE / RTFE
4	Stem / Шпиндель	X5CrNi 18-10 (F304)	X5CrNi 18-10 (F304)	X5CrNi 18-10 (F304)
5	Gasket / Уплотнение	GRAPHITE / PTFE	GRAPHITE / PTFE	GRAPHITE / PTFE
6	Packing / Сальник	GRAPHITE / PTFE	GRAPHITE / PTFE	GRAPHITE / PTFE
7	Bolt / Болт	42 CrMo4 (B7)	24 CrMo5 (L7)	42 CrMo4 (B7)
8	Nut / Гайка	C45 (2H)	C45 (2H)	C45 (2H)
Other material specification upon request / Другое исполнение по заказу				

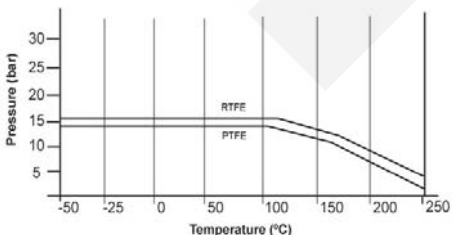

Packing system / Варианты сальника	
1	„O“ ring (mat. NBR, FKM, EPDM) / „O“ кольцо (мат. NBR, FKM, EPDM)
2	PTFE
3	Graphite – fire safe / Графит – пожаробезопасность
4	PTFE + Graphite – fire safe / PTFE + Графит - пожаробезопасность
5	Chevron sealing set PTFE / Комплект уплотнений Chevron PTFE
6	Extended packing for gas / Удлиненный сальник для газа
7	Double packing for aggressive media / Двойной сальник для агрессивных сред
8	Special design – vacuum, cryogen, underground version / Специальное исполнение – вакуум, криогенная среда, установка под землю
9	Upon request / По заказу

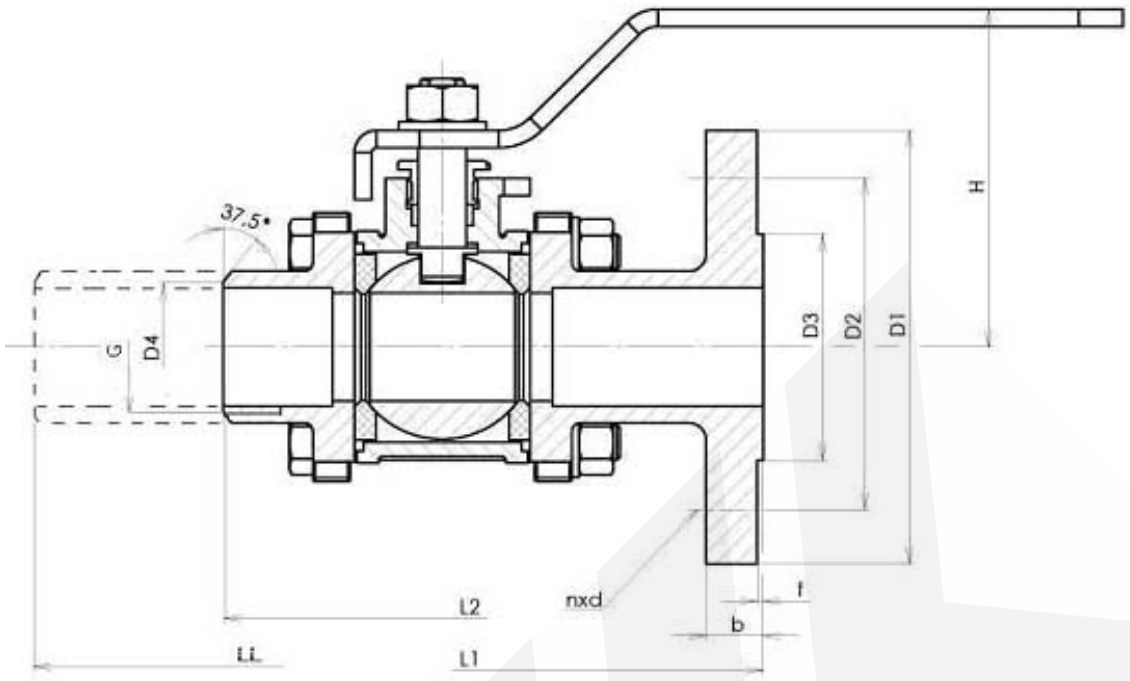

Main dimension PN 16 / Основные размеры PN 16															
DN	**10**	**15**	**20**	**25**	**32**	**40**	**50**	**65**	**80**	**100**	**125**	**150**	**200**	**250**	**300**
D1	90	95	105	115	140	150	165	185	200	220	250	285	340	405	460
D2	60	65	75	85	100	110	125	145	160	180	210	240	295	355	410
D3	40	45	58	68	78	88	102	122	138	158	188	212	268	320	378
D4	13	18	23	28	35	43	53	68	83	103	128	153	203	253	303
b	14	14	16	16	16	18	18	18	20	20	22	22	24	26	28
f	2	2	2	2	2	2	2	2	2	2	2	2	2	2	2
n	4	4	4	4	4	4	4	4	8	8	8	8	12	12	12
d	14	14	14	14	18	18	18	18	18	18	18	22	22	26	26
Bolt / Болт	M12	M12	M12	M12	M16	M16	M16	M16	M16	M16	M16	M20	M20	M24	M24
H	upon request / по заказу														
L1 long / L1 длинная	130	130	150	160	180	200	230	290	310	350	400	480	600	730	850
L1 short / L1 короткая	115	115	120	125	130	140	150	170	180	190	325	350	400	450	500
L2	70	75	90	100	110	125	150	190	220	270	330	430	460		
LL	270	270	270	270	270	270	30	360	390	450	525	600	600	730	850
G	¼“	½“	¾“	1"	1 ½“	1 ¾“	2“								
M (Nm)	7	9	15	20	30	45	60	80	110	150	220	300	540	1300	1800
Other L dimension upon request / другой L размер по заказу															

SYN KG-016-00-K85.1-121-50

Nom. pressure / Ном. давление

Body material
00 - Stainless steel / Нержавеющая сталь
02 - Cast alloy steel / Литая легированная сталь
03 - Forged alloy steel / Кованная легированная сталь
04 - Forged carbon steel / Кованная углеродистая сталь
05 - Cast carbon steel / Литая углеродистая сталь

Valve type / Тип арматуры

Nom. size / Ном. размер

Operation / Управление
On previous page / на предыдущей странице

Connection / Присоединение
1 - Flanged / Фланцевое
2 - Welding end / Под приварку
5 - Threaded / Резьбовое

Flow direction / Направление течения

Ball valve K85.1
Шаровой кран K85.1
PN 25

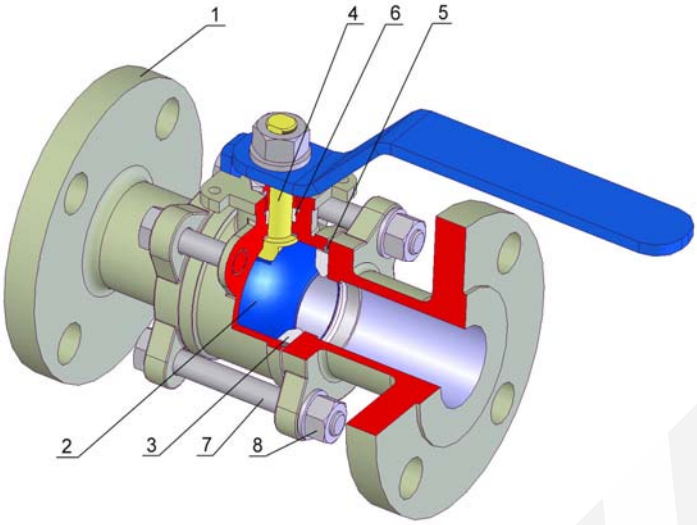

TYPE / ТИП	K 85.1
Nominal pressure / номинальное давление	PN 25
Nominal size / номинальный размер	DN 10-300

Design / Конструкция:
Two-part body / Корпус из двух частей,
Three-part body / Корпус из трех частей
Floating ball / Плавающий шар
PTFE(RTFE) sealing / PTFE(RTFE) уплотнение
Fire safe, Anti–Blow out, Antistatic
Flanges ISO 5211 / Фланцы ISO 5211

Operation / Управление	
1	Handwheel / Маховик
2	Gearbox / Редуктор
3	Electric actuator / Электропривод
4	Pneumatic actuator / Пневмопривод

Design / Конструкция	EN 1983
Flanges / Фланцы	EN 1092-1
Welding ends / Концы под приварку	EN 12627
Threaded end / Резьба	ISO 228-1
Face-to-face / Строительная длина	EN 558-1
Testing / испытания	EN 12266-1
Pressure, Temperature / Давление, Температура	EN 12516-1

Pos. Поз.	Part / Деталь	Material / Материал		
		-29 - +250 °C	-47 - +250 °C	-70(-196) - +250 °C
		EN - DIN (ASTM)	EN - DIN (ASTM)	EN - DIN (ASTM)
1	Body / Корпус	GS-C25 (WCB) / C22.8 (A105)	GS-20Mn5 (LCB) / TTStE36 (LF2)	GX5CrNi 18-9 (CF8) / X5CrNi 18-10 (F304)
2	Ball / Шар	X5CrNi 18-10 (F304)	X5CrNi 18-10 (F304)	X5CrNi 18-10 (F304)
3	Seat / Седло	PTFE / RTFE	PTFE / RTFE	PTFE / RTFE
4	Stem / Шпиндель	X5CrNi 18-10 (F304)	X5CrNi 18-10 (F304)	X5CrNi 18-10 (F304)
5	Gasket / Уплотнение	GRAPHITE / PTFE	GRAPHITE / PTFE	GRAPHITE / PTFE
6	Packing / Сальник	GRAPHITE / PTFE	GRAPHITE / PTFE	GRAPHITE / PTFE
7	Bolt / Болт	42 CrMo4 (B7)	24 CrMo5 (L7)	42 CrMo4 (B7)
8	Nut / Гайка	C45 (2H)	C45 (2H)	C45 (2H)
Other material specification upon request / Другое исполнение по заказу				

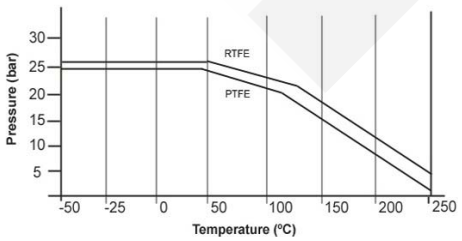

Packing system / Варианты сальника	
1	„O“ ring (mat. NBR, FKM, EPDM) / „O“ кольцо (мат. NBR, FKM, EPDM)
2	PTFE
3	Graphite – fire safe / Графит – пожаробезопасность
4	PTFE + Graphite – fire safe / PTFE + Графит - пожаробезопасность
5	Chevron sealing set PTFE / Комплект уплотнений Chevron PTFE
6	Extended packing for gas / Удлиненный сальник для газа
7	Double packing for aggressive media / Двойной сальник для агрессивных сред
8	Special design – vacuum, cryogen, underground version / Специальное исполнение – вакуум, криогенная среда, установка под землю
9	Upon request / По заказу

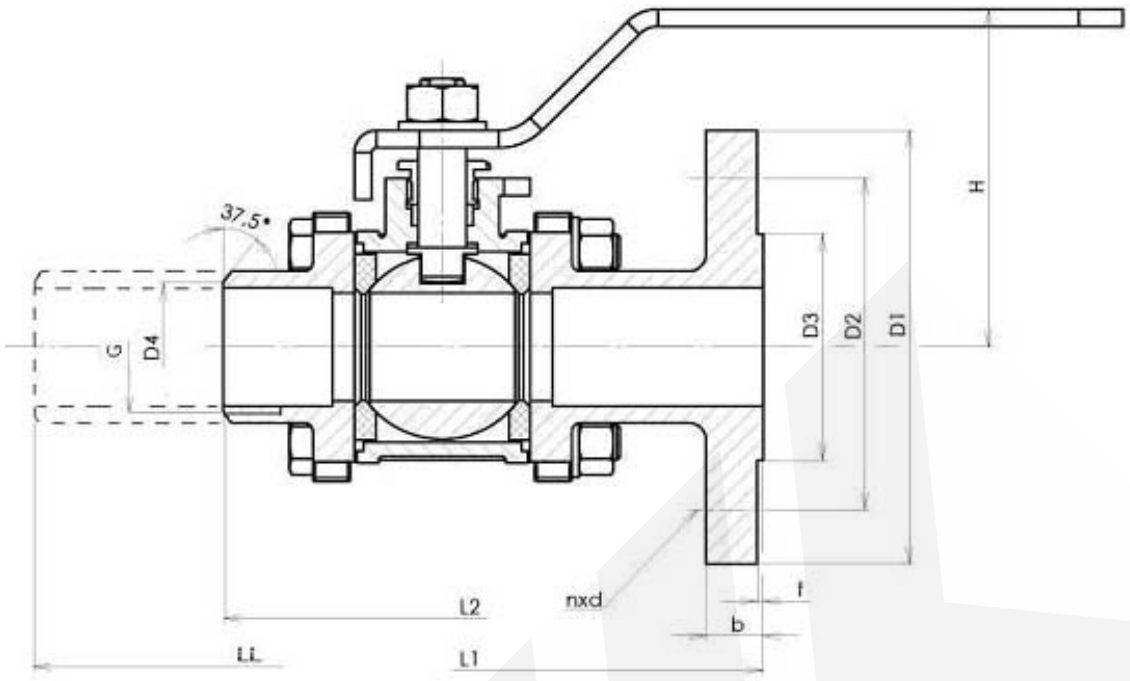

Main dimension PN 25 / Основные размеры PN 25															
DN	**10**	**15**	**20**	**25**	**32**	**40**	**50**	**65**	**80**	**100**	**125**	**150**	**200**	**250**	**300**
D1	90	95	105	115	140	150	165	185	200	235	270	300	360	425	485
D2	60	65	75	85	100	110	125	145	160	190	220	250	310	370	430
D3	40	45	58	68	78	88	102	122	138	162	188	218	278	335	395
D4	13	18	23	28	35	43	53	68	83	103	128	153	203	253	303
b	16	16	18	18	18	18	20	22	24	24	26	28	30	32	34
f	2	2	2	2	2	2	2	2	2	2	2	2	2	2	2
n	4	4	4	4	4	4	4	8	8	8	8	8	12	12	16
d	14	14	14	14	18	18	18	18	18	22	26	26	26	30	30
Bolt / Болт	M12	M12	M12	M12	M16	M16	M16	M16	M16	M20	M24	M24	M24	M27	M27
H	upon request / по заказу														
L1 long / L1 длинная	130	130	150	160	180	200	230	290	310	350	400	480	600	730	850
L1 short / L1 короткая	110	115	120	125	130	140	150	170	180	190	325	350	400	450	500
L2	70	75	90	100	110	125	150	190	220	270	330	430	460		
LL	270	270	270	270	270	270	300	360	390	450	525	600	600	730	850
G	¼“	½“	¾“	1“	1 ½“	1 ¾“	2“								
M (Nm)		10	18	23	33	50	65	90	140	230	250	400	630	1600	2300
Other L dimension upon request / другой L размер по заказу															

SYN KG-025-00-K85.1-121-50

Nom. pressure / Ном. давление

Body material
00 - Stainless steel / Нержавеющая сталь
02 - Cast alloy steel / Литая легированная сталь
03 - Forged alloy steel / Кованная легированная сталь
04 - Forged carbon steel / Кованная углеродистая сталь
05 - Cast carbon steel / Литая углеродистая сталь

Valve type / Тип арматуры

Nom. size / Ном. размер

Operation / Управление
On previous page / на предыдущей странице

Connection / Присоединение
1 - Flanged / Фланцевое
2 - Welding end / Под приварку
5 - Threaded / Резьбовое

Flow direction / Направление течения

Ball valve K85.1
Шаровой кран K85.1
PN 40

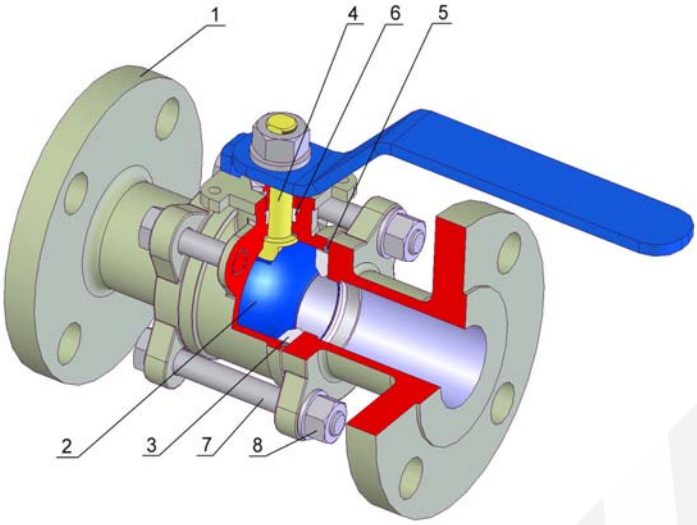

TYPE / ТИП	K 85.1
Nominal pressure / номинальное давление	PN 40
Nominal size / номинальный размер	DN 10-150

Design / Конструкция:
Two-part body / Корпус из двух частей,
Three-part body / Корпус из трех частей
Floating ball / Плавающий шар
PTFE(RTFE) sealing / PTFE(RTFE) уплотнение
Fire safe, Anti–Blow out, Antistatic
Flanges ISO 5211 / Фланцы ISO 5211

Operation / Управление	
1	Handwheel / Маховик
2	Gearbox / Редуктор
3	Electric actuator / Электропривод
4	Pneumatic actuator / Пневмопривод

Design / Конструкция	EN 1983
Flanges / Фланцы	EN 1092-1
Welding ends / Концы под приварку	EN 12627
Threaded end / Резьба	ISO 228-1
Face-to-face / Строительная длина	EN 558-1
Testing / испытания	EN 12266-1
Pressure, Temperature / Давление, Температура	EN 12516-1

Pos. Поз.	Part / Деталь	Material / Материал		
		-29 - +250 °C	-47 - +250 °C	-70(-196) - +250 °C
		EN - DIN (ASTM)	EN - DIN (ASTM)	EN - DIN (ASTM)
1	Body / Корпус	GS-C25 (WCB) / C22.8 (A105)	GS-20Mn5 (LCB) / TTStE36 (LF2)	GX5CrNi 18-9 (CF8) / X5CrNi 18-10 (F304)
2	Ball / Шар	X5CrNi 18-10 (F304)	X5CrNi 18-10 (F304)	X5CrNi 18-10 (F304)
3	Seat / Седло	PTFE / RTFE	PTFE / RTFE	PTFE / RTFE
4	Stem / Шпиндель	X5CrNi 18-10 (F304)	X5CrNi 18-10 (F304)	X5CrNi 18-10 (F304)
5	Gasket / Уплотнение	GRAPHITE / PTFE	GRAPHITE / PTFE	GRAPHITE / PTFE
6	Packing / Сальник	GRAPHITE / PTFE	GRAPHITE / PTFE	GRAPHITE / PTFE
7	Bolt / Болт	42 CrMo4 (B7)	24 CrMo5 (L7)	42 CrMo4 (B7)
8	Nut / Гайка	C45 (2H)	C45 (2H)	C45 (2H)
Other material specification upon request / Другое исполнение по заказу				

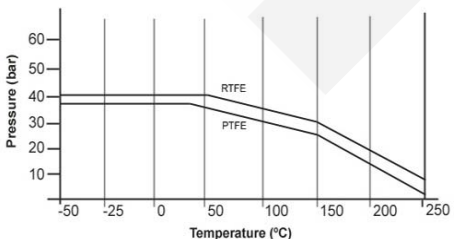

Packing system / Варианты сальника	
1	„O“ ring (mat. NBR, FKM, EPDM) / „O“ кольцо (мат. NBR, FKM, EPDM)
2	PTFE
3	Graphite – fire safe / Графит – пожаробезопасность
4	PTFE + Graphite – fire safe / PTFE + Графит - пожаробезопасность
5	Chevron sealing set PTFE / Комплект уплотнений Chevron PTFE
6	Extended packing for gas / Удлиненный сальник для газа
7	Double packing for aggressive media / Двойной сальник для агрессивных сред
8	Special design – vacuum, cryogen, underground version / Специальное исполнение – вакуум, криогенная среда, установка под землю
9	Upon request / По заказу

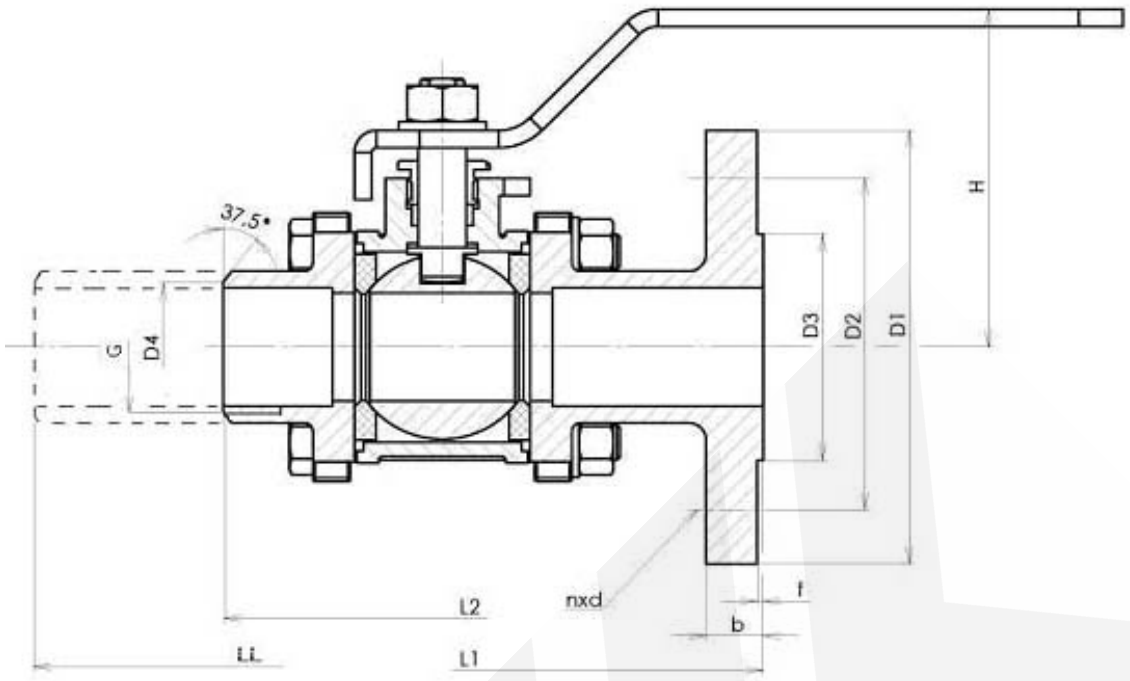

Main dimension PN 40 / Основные размеры PN 40												
DN	**10**	**15**	**20**	**25**	**32**	**40**	**50**	**65**	**80**	**100**	**125**	**150**
D1	90	95	105	115	140	150	165	185	200	235	270	300
D2	60	65	75	85	100	110	125	145	160	190	220	250
D3	40	45	58	68	78	88	102	122	138	162	188	218
D4	13	18	23	28	35	43	53	68	83	103	128	153
b	16	16	18	18	18	18	20	22	24	24	26	28
f	2	2	2	2	2	2	2	2	2	2	2	2
n	4	4	4	4	4	4	4	8	8	8	8	8
d	14	14	14	14	18	18	18	18	18	22	26	26
Bolt / Болт	M12	M12	M12	M12	M16	M16	M16	M16	M16	M20	M24	M24
H	upon request / по заказу											
L1 long / L1 длинная	130	130	150	160	180	200	230	290	310	350	400	480
L1 short / L1 короткая	110	115	120	125	130	140	150	170	180	190	325	350
L2	70	75	90	100	110	125	150	190	220	270	330	430
LL	270	270	270	270	270	270	300	360	390	450	525	600
G	¼“	½“	¾“	1“	1 ½“	1 ¾“	2“					
M (Nm)		12	20	25	38	60	70	100	200	300	380	650
Other L dimension upon request / другой L размер по заказу												

SYN KG-040-00-K85.1-121-50

Nom. pressure / Ном. давление

Body material
00 - Stainless steel / Нержавеющая сталь
02 - Cast alloy steel / Литая легированная сталь
03 - Forged alloy steel / Кованная легированная сталь
04 - Forged carbon steel / Кованная углеродистая сталь
05 - Cast carbon steel / Литая углеродистая сталь

Valve type / Тип арматуры

Nom. size / Ном. размер

Operation / Управление
On previous page / на предыдущей странице

Connection / Присоединение
1 - Flanged / Фланцевое
2 - Welding end / Под приварку
5 - Threaded / Резьбовое

Flow direction / Направление течения

Ball valve K85.1
Шаровой кран K85.1
PN 63

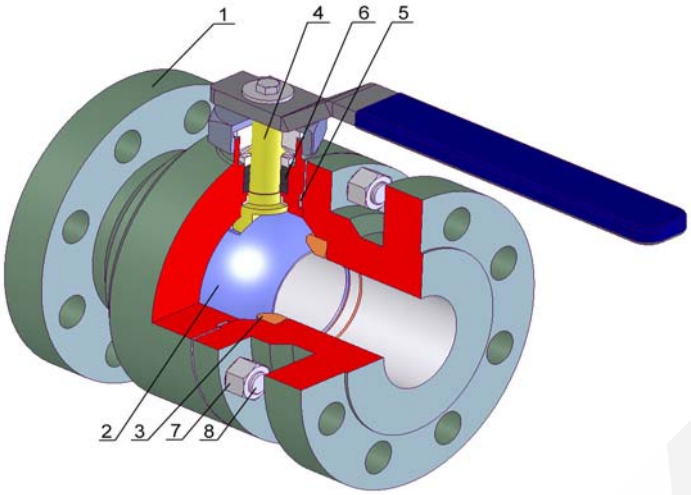

TYPE / ТИП	K 85.1
Nominal pressure / номинальное давление	PN 63
Nominal size / номинальный размер	DN 10-150

Design / Конструкция:
Two-part body / Корпус из двух частей,
Three-part body / Корпус из трех частей
Floating ball / Плавающий шар
PTFE(RTFE) sealing / PTFE(RTFE) уплотнение
Fire safe, Anti–Blow out, Antistatic
Flanges ISO 5211 / Фланцы ISO 5211

Operation / Управление	
1	Handwheel / Маховик
2	Gearbox / Редуктор
3	Electric actuator / Электропривод
4	Pneumatic actuator / Пневмопривод

Design / Конструкция	EN 1983
Flanges / Фланцы	EN 1092-1
Welding ends / Концы под приварку	EN 12627
Threaded end / Резьба	ISO 228-1
Face-to-face / Строительная длина	EN 558-1
Testing / испытания	EN 12266-1
Pressure, Temperature / Давление, Температура	EN 12516-1

Pos. Поз.	Part / Деталь	Material / Материал		
		-29 - +250 °C	-47 - +250 °C	-70(-196) - +250 °C
		EN - DIN (ASTM)	EN - DIN (ASTM)	EN - DIN (ASTM)
1	Body / Корпус	GS-C25 (WCB) / C22.8 (A105)	GS-20Mn5 (LCB) / TTStE36 (LF2)	GX5CrNi 18-9 (CF8) / X5CrNi 18-10 (F304)
2	Ball / Шар	X5CrNi 18-10 (F304)	X5CrNi 18-10 (F304)	X5CrNi 18-10 (F304)
3	Seat / Седло	RTFE	RTFE	RTFE
4	Stem / Шпиндель	X5CrNi 18-10 (F304)	X5CrNi 18-10 (F304)	X5CrNi 18-10 (F304)
5	Gasket / Уплотнение	GRAPHITE / PTFE	GRAPHITE / PTFE	GRAPHITE / PTFE
6	Packing / Сальник	GRAPHITE / PTFE	GRAPHITE / PTFE	GRAPHITE / PTFE
7	Bolt / Болт	42 CrMo4 (B7)	24 CrMo5 (L7)	42 CrMo4 (B7)
8	Nut / Гайка	C45 (2H)	C45 (2H)	C45 (2H)
Other material specification upon request / Другое исполнение по заказу				

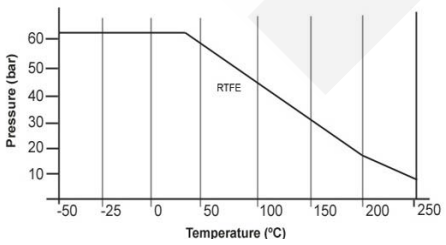

Packing system / Варианты сальника	
1	„O“ ring (mat. NBR, FKM, EPDM) / „O“ кольцо (мат. NBR, FKM, EPDM)
2	PTFE
3	Graphite – fire safe / Графит – пожаробезопасность
4	PTFE + Graphite – fire safe / PTFE + Графит - пожаробезопасность
5	Chevron sealing set PTFE / Комплект уплотнений Chevron PTFE
6	Extended packing for gas / Удлиненный сальник для газа
7	Double packing for aggressive media / Двойной сальник для агрессивных сред
8	Special design – vacuum, cryogen, underground version / Специальное исполнение – вакуум, криогенная среда, установка под землю
9	Upon request / По заказу

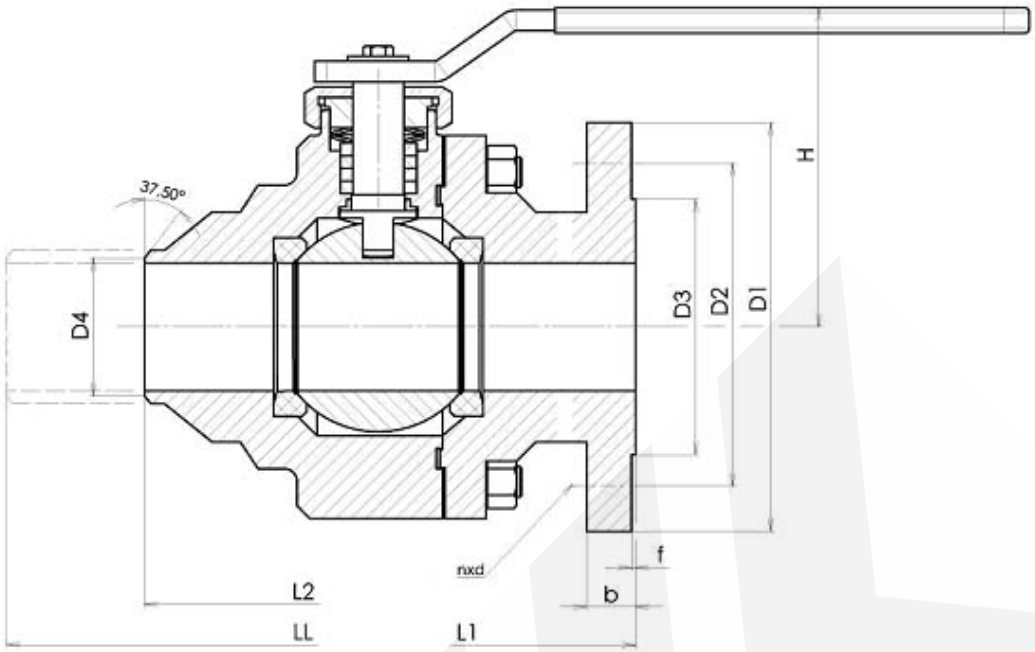

Main dimension PN 63 / Основные размеры PN 63												
DN	**10**	**15**	**20**	**25**	**32**	**40**	**50**	**65**	**80**	**100**	**125**	**150**
D1	100	105	130	140	155	170	180	205	215	250	295	345
D2	70	75	90	100	110	125	135	160	170	200	240	280
D3	40	45	58	68	78	88	102	122	138	162	188	218
D4	13	18	23	28	35	43	53	68	83	103	128	153
b	20	20	22	24	24	26	26	26	28	30	34	36
f	2	2	2	2	2	2	2	2	2	2	2	2
n	4	4	4	4	4	4	8	8	8	8	8	8
d	14	14	18	18	22	22	22	22	22	26	30	33
Bolt / Болт	M12	M12	M16	M16	M20	M20	M20	M20	M20	M24	M27	M30
H	upon request / по заказу											
L1 long / L1 длинная	130	130	150	160	180	200	230	290	310	350	400	480
L1 short / L1 короткая	130	130	150	160	180	200	230	290	310	350	400	450
L2	70	75	90	100	110	125	150	190	220	270	330	430
LL	270	270	270	270	270	270	300	360	390	450	525	600
G	¼“	½“	¾“	1“	1 ½“	1 ¾“	2“					
M (Nm)		18	38	45	53	80	130	200	330	500	650	950
Other L dimension upon request / другой L размер по заказу												

SYN KG-063-00-K85.1-121-50

Nom. pressure / Ном. давление

Body material
00 - Stainless steel / Нержавеющая сталь
02 - Cast alloy steel / Литая легированная сталь
03 - Forged alloy steel / Кованная легированная сталь
04 - Forged carbon steel / Кованная углеродистая сталь
05 - Cast carbon steel / Литая углеродистая сталь

Valve type / Тип арматуры

Nom. size / Ном. размер

Operation / Управление
On previous page / на предыдущей странице

Connection / Присоединение
1 - Flanged / Фланцевое
2 - Welding end / Под приварку
5 - Threaded / Резьбовое

Flow direction / Направление течения

Ball valve K85.1
Шаровой кран K85.1
PN 100

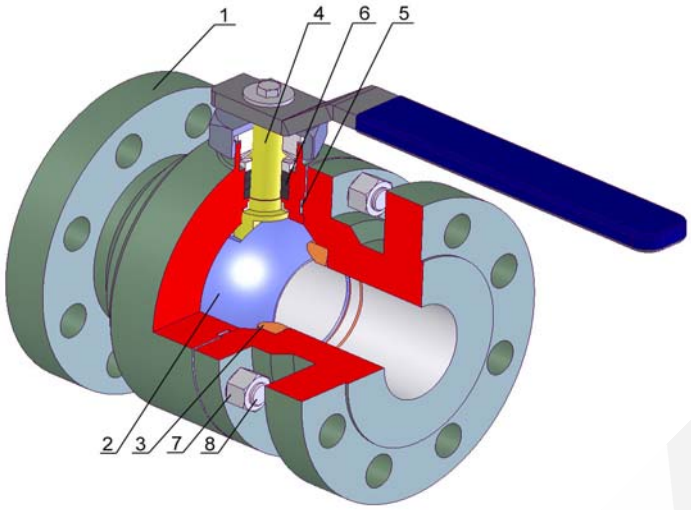

TYPE / ТИП	K 85.1
Nominal pressure / номинальное давление	PN 100
Nominal size / номинальный размер	DN 10-100

Design / Конструкция:
Two-part body / Корпус из двух частей, Three-part body / Корпус из трех частей Floating ball / Плавающий шар RTFE sealing / RTFE уплотнение Fire safe, Anti–Blow out, Antistatic Flanges ISO 5211 / Фланцы ISO 5211

Operation / Управление	
1	Handwheel / Маховик
2	Gearbox / Редуктор
3	Electric actuator / Электропривод
4	Pneumatic actuator / Пневмопривод

Design / Конструкция	EN 1983
Flanges / Фланцы	EN 1092-1
Welding ends / Концы под приварку	EN 12627
Threaded end / Резьба	ISO 228-1
Face-to-face / Строительная длина	EN 558-1
Testing / испытания	EN 12266-1
Pressure, Temperature / Давление, Температура	EN 12516-1

Pos. Поз.	Part / Деталь	Material / Материал		
		-29 - +250 °C	-47 - +250 °C	-70(-196) - +250 °C
		EN - DIN (ASTM)	EN - DIN (ASTM)	EN - DIN (ASTM)
1	Body / Корпус	GS-C25 (WCB) / C22.8 (A105)	GS-20Mn5 (LCB) / TTStE36 (LF2)	GX5CrNi 18-9 (CF8) / X5CrNi 18-10 (F304)
2	Ball / Шар	X5CrNi 18-10 (F304)	X5CrNi 18-10 (F304)	X5CrNi 18-10 (F304)
3	Seat / Седло	RTFE	RTFE	RTFE
4	Stem / Шпиндель	X5CrNi 18-10 (F304)	X5CrNi 18-10 (F304)	X5CrNi 18-10 (F304)
5	Gasket / Уплотнение	GRAPHITE / PTFE	GRAPHITE / PTFE	GRAPHITE / PTFE
6	Packing / Сальник	GRAPHITE / PTFE	GRAPHITE / PTFE	GRAPHITE / PTFE
7	Bolt / Болт	42 CrMo4 (B7)	24 CrMo5 (L7)	42 CrMo4 (B7)
8	Nut / Гайка	C45 (2H)	C45 (2H)	C45 (2H)
Other material specification upon request / Другое исполнение по заказу				

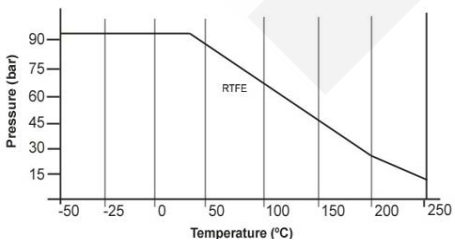

Packing system / Варианты сальника	
1	„O“ ring (mat. NBR, FKM, EPDM) / „O“ кольцо (мат. NBR, FKM, EPDM)
2	PTFE
3	Graphite – fire safe / Графит – пожаробезопасность
4	PTFE + Graphite – fire safe / PTFE + Графит - пожаробезопасность
5	Chevron sealing set PTFE / Комплект уплотнений Chevron PTFE
6	Extended packing for gas / Удлиненный сальник для газа
7	Double packing for aggressive media / Двойной сальник для агрессивных сред
8	Special design – vacuum, cryogen, underground version / Специальное исполнение – вакуум, криогенная среда, установка под землю
9	Upon request / По заказу

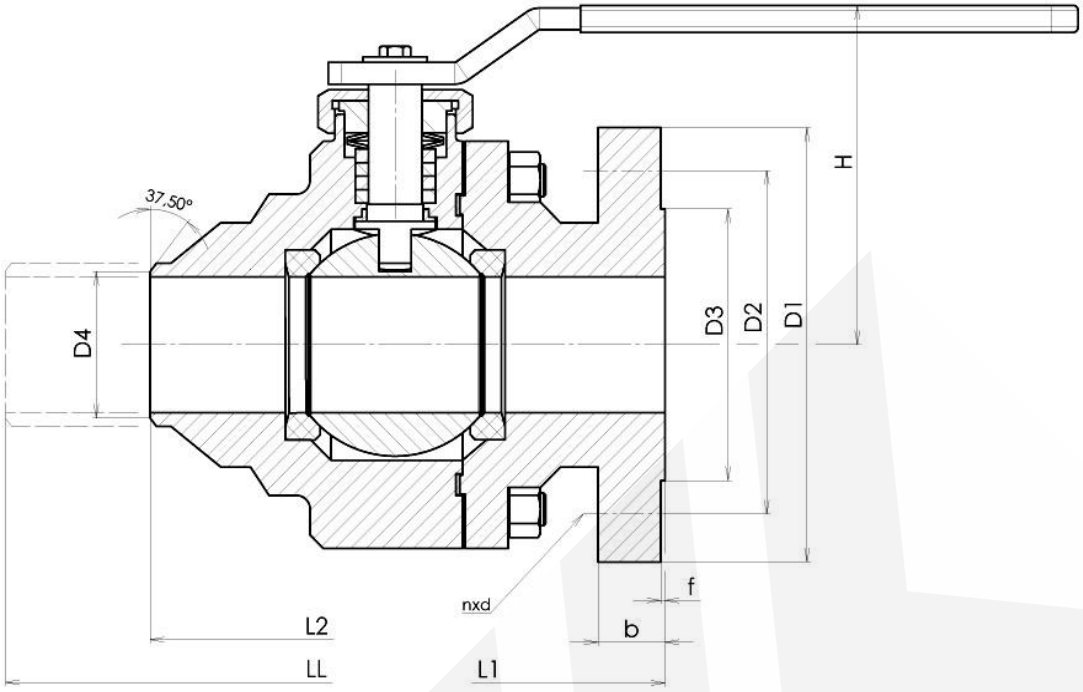

Main dimension PN 100 / Основные размеры PN 100										
DN	**10**	**15**	**20**	**25**	**32**	**40**	**50**	**65**	**80**	**100**
D1	100	105	130	140	155	170	195	220	230	265
D2	70	75	90	100	110	125	145	170	180	210
D3	40	45	58	68	78	88	102	122	138	162
D4	13	18	23	28	35	43	53	68	83	103
b	20	20	22	24	24	26	28	30	32	36
f	2	2	2	2	2	2	2	2	2	2
n	4	4	4	4	4	4	4	8	8	8
d	14	14	18	18	22	22	26	26	26	30
Bolt / Болт	M12	M12	M12	M12	M20	M20	M24	M24	M24	M27
H	upon request / по заказу									
L1	130	130	150	160	180	200	230	290	310	350
L2	70	75	90	100	110	125	150	190	220	270
LL	270	270	270	270	270	270	300	360	390	450
G	¼“	½“	¾“	1“	1 ½“	1 ¾“	2“			
M (Nm)	25	30	45	60	78	110	180	290	600	800
Other L dimension upon request / другой L размер по заказу										

SYN KG-100-00-K85.1-121-50

Nom. pressure / Ном. давление

Body material
00 - Stainless steel / Нержавеющая сталь
02 - Cast alloy steel / Литая легированная сталь
03 - Forged alloy steel / Кованная легированная сталь
04 - Forged carbon steel / Кованная углеродистая сталь
05 - Cast carbon steel / Литая углеродистая сталь

Valve type / Тип арматуры

Nom. size / Ном. размер

Operation / Управление
On previous page / на предыдущей странице

Connection / Присоединение
1 - Flanged / Фланцевое
2 - Welding end / Под приварку
5 - Threaded / Резьбовое

Flow direction / Направление течения

Ball valve K85.2
Шаровой кран K85.2
PN 16

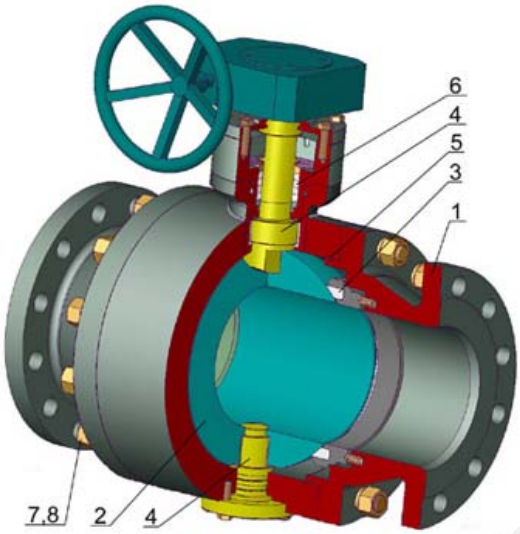

TYPE / ТИП	K 85.2
Nominal pressure / номинальное давление	PN 16
Nominal size / номинальный размер	DN 100-300

Design / Конструкция:
Two-part body / Корпус из двух частей, Three-part body / Корпус из трех частей Trunnion ball / Жёсткий шар PTFE(RTFE) sealing / PTFE(RTFE) уплотнение Fire safe, Anti–Blow out, Antistatic Flanges ISO 5211 / Фланцы ISO 5211

Operation / Управление	
1	Handwheel / Маховик
2	Gearbox / Редуктор
3	Electric actuator / Электропривод
4	Pneumatic actuator / Пневмопривод

Design / Конструкция	EN 1983
Flanges / Фланцы	EN 1092-1
Welding ends / Концы под приварку	EN 12627
Threaded end / Резьба	ISO 228-1
Face-to-face / Строительная длина	EN 558-1
Testing / Испытания	EN 12266-1
Pressure, Temperature / Давление, Температура	EN 12516-1

Pos. Поз.	Part / Деталь	Material / Материал		
		-29 - +250 °C	-47 - +250 °C	-70(-196) - +250 °C
		EN - DIN (ASTM)	EN - DIN (ASTM)	EN - DIN (ASTM)
1	Body / Корпус	GS-C25 (WCB) / C22.8 (A105)	GS-20Mn5 (LCB) / TTStE36 (LF2)	GX5CrNi 18-9 (CF8) / X5CrNi 18-10 (F304)
2.1	Ball / Шар < DN150	X5CrNi 18-10 (F304)	X5CrNi 18-10 (F304)	X5CrNi 18-10 (F304)
2.2	Ball / Шар > DN150	GS-C25	GS-20Mn5	GX5CrNi 18-9
3	Seat / Седло	PTFE / RTFE	PTFE / RTFE	PTFE / RTFE
4	Stem / Шпиндель	X5CrNi 18-10 (F304)	X5CrNi 18-10 (F304)	X5CrNi 18-10 (F304)
5	Gasket / Уплотнение	GRAPHITE / PTFE	GRAPHITE / PTFE	GRAPHITE / PTFE
6	Packing / Сальник	GRAPHITE / PTFE	GRAPHITE / PTFE	GRAPHITE / PTFE
7	Bolt / Болт	42 CrMo4 (B7)	24 CrMo5 (L7)	42 CrMo4 (B7)
8	Nut / Гайка	C45 (2H)	C45 (2H)	C45 (2H)
Other material specification upon request / Другое исполнение по заказу				

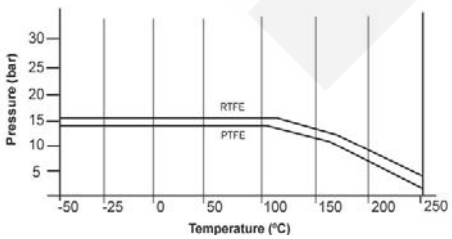

Packing system / Варианты сальника	
1	„O“ ring (mat. NBR, FKM, EPDM) / „O“ кольцо (мат. NBR, FKM, EPDM)
2	PTFE
3	Graphite – fire safe / Графит – пожаробезопасность
4	PTFE + Graphite – fire safe / PTFE + Графит - пожаробезопасность
5	Chevron sealing set PTFE / Комплект уплотнений Chevron PTFE
6	Extended packing for gas / Удлиненный сальник для газа
7	Double packing for aggressive media / Двойной сальник для агрессивных сред
8	Special design – vacuum, cryogen, underground version / Специальное исполнение – вакуум, криогенная среда, установка под землю
9	Upon request / По заказу

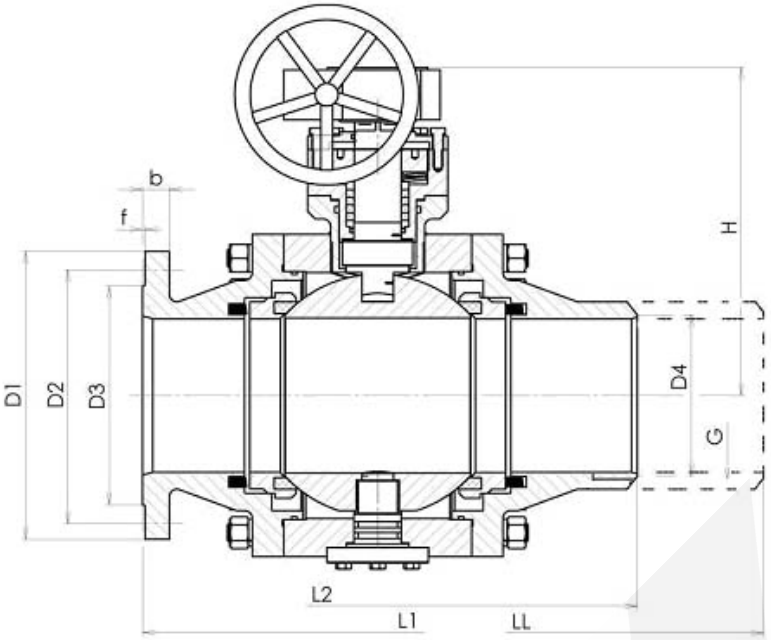

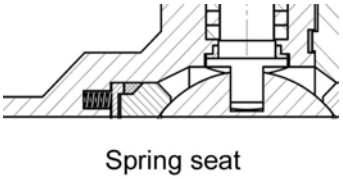

Spring seat

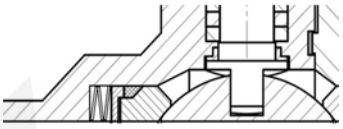

Spring washer seat

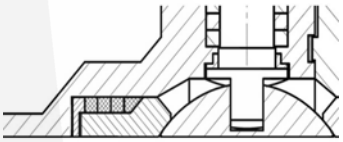

Graphite ring seat

Main dimension PN 16 / Основные размеры PN 16						
DN	**100**	**125**	**150**	**200**	**250**	**300**
D1	220	250	285	340	405	460
D2	180	210	240	295	355	410
D3	158	188	212	268	320	378
D4	103	128	153	203	253	303
b	20	22	22	24	26	28
f	2	2	2	2	2	2
n	8	8	8	12	12	12
d	18	18	22	22	26	26
Bolt / Болт	M16	M16	M20	M20	M24	M24
H	upon request / по заказу					
L1 long / L1 длинная	350	400	480	600	730	850
L1 short / L1 короткая	190	325	350	400	450	500
L2	270	330	430	460		
LL	450	525	600	600	730	850
G						
M (Nm)	150	220	300	540	1300	1800
Other L dimension upon request / другой L размер по заказу						

SYN KG-016-00-K85.2-121-100

Nom. pressure / Ном. давление

Body material
00 - Stainless steel / Нержавеющая сталь
02 - Cast alloy steel / Литая легированная сталь
03 - Forged alloy steel / Кованная легированная сталь
04 - Forged carbon steel / Кованная углеродистая сталь
05 - Cast carbon steel / Литая углеродистая сталь

Valve type / Тип арматуры

Nom. size / Ном. размер

Operation / Управление
On previous page / на предыдущей странице

Connection / Присоединение
1 - Flanged / Фланцевое
2 - Welding end / Под приварку
5 - Threaded / Резьбовое

Flow direction / Направление течения

Ball valve K85.2
Шаровой кран K85.2
PN 25

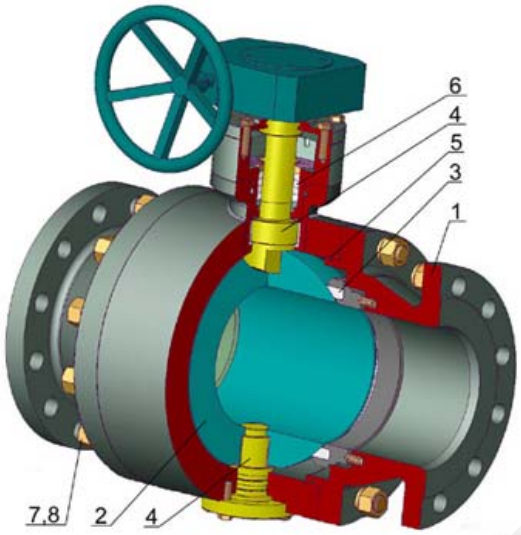

TYPE / ТИП	K 85.2
Nominal pressure / номинальное давление	PN 25
Nominal size / номинальный размер	DN 100-300

Design / Конструкция:
Two-part body / Корпус из двух частей, Three-part body / Корпус из трех частей Trunnion ball / Жёсткий шар PTFE(RTFE) sealing / PTFE(RTFE) уплотнение Fire safe, Anti–Blow out, Antistatic Flanges ISO 5211 / Фланцы ISO 5211

Operation / Управление	
1	Handwheel / Маховик
2	Gearbox / Редуктор
3	Electric actuator / Электропривод
4	Pneumatic actuator / Пневмопривод

Design / Конструкция	EN 1983
Flanges / Фланцы	EN 1092-1
Welding ends / Концы под приварку	EN 12627
Threaded end / Резьба	ISO 228-1
Face-to-face / Строительная длина	EN 558-1
Testing / Испытания	EN 12266-1
Pressure, Temperature / Давление, Температура	EN 12516-1

Pos. Поз.	Part / Деталь	Material / Материал		
		-29 - +250 °C	-47 - +250 °C	-70(-196) - +250 °C
		EN - DIN (ASTM)	EN - DIN (ASTM)	EN - DIN (ASTM)
1	Body / Корпус	GS-C25 (WCB) / C22.8 (A105)	GS-20Mn5 (LCB) / TTStE36 (LF2)	GX5CrNi 18-9 (CF8) / X5CrNi 18-10 (F304)
2.1	Ball / Шар < DN150	X5CrNi 18-10 (F304)	X5CrNi 18-10 (F304)	X5CrNi 18-10 (F304)
2.2	Ball / Шар > DN150	GS-C25	GS-20Mn5	GX5CrNi 18-9
3	Seat / Седло	PTFE / RTFE	PTFE / RTFE	PTFE / RTFE
4	Stem / Шпиндель	X5CrNi 18-10 (F304)	X5CrNi 18-10 (F304)	X5CrNi 18-10 (F304)
5	Gasket / Уплотнение	GRAPHITE / PTFE	GRAPHITE / PTFE	GRAPHITE / PTFE
6	Packing / Сальник	GRAPHITE / PTFE	GRAPHITE / PTFE	GRAPHITE / PTFE
7	Bolt / Болт	42 CrMo4 (B7)	24 CrMo5 (L7)	42 CrMo4 (B7)
8	Nut / Гайка	C45 (2H)	C45 (2H)	C45 (2H)
Other material specification upon request / Другое исполнение по заказу				

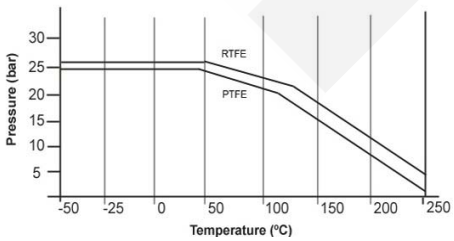

Packing system / Варианты сальника	
1	„O“ ring (mat. NBR, FKM, EPDM) / „O“ кольцо (мат. NBR, FKM, EPDM)
2	PTFE
3	Graphite – fire safe / Графит – пожаробезопасность
4	PTFE + Graphite – fire safe / PTFE + Графит - пожаробезопасность
5	Chevron sealing set PTFE / Комплект уплотнений Chevron PTFE
6	Extended packing for gas / Удлиненный сальник для газа
7	Double packing for aggressive media / Двойной сальник для агрессивных сред
8	Special design – vacuum, cryogen, underground version / Специальное исполнение – вакуум, криогенная среда, установка под землю
9	Upon request / По заказу

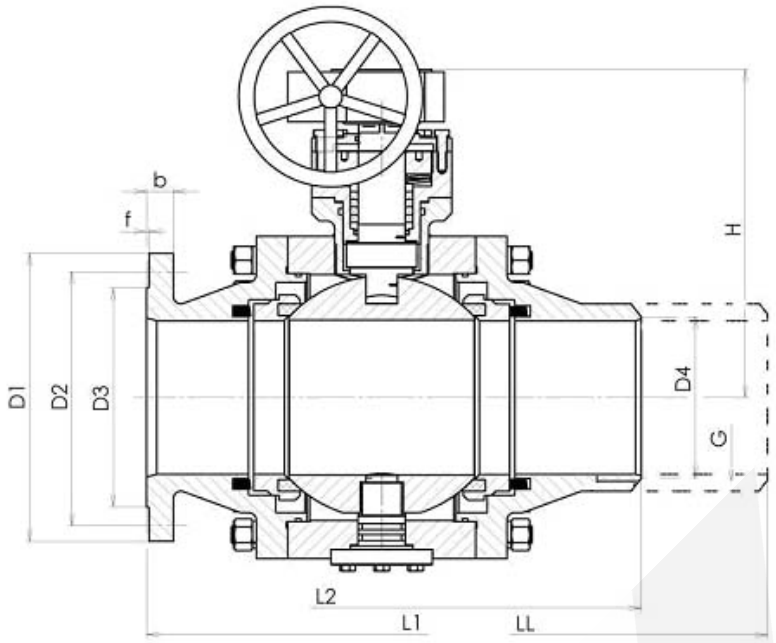

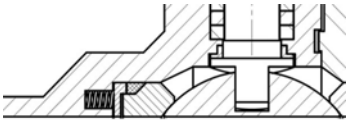

Spring seat

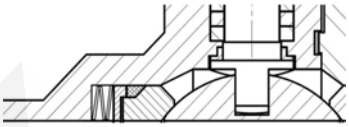

Spring washer seat

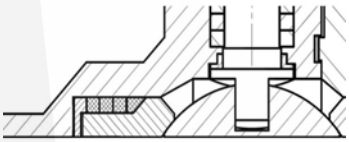

Graphite ring seat

Main dimension PN 25 / Основные размеры PN 25						
DN	**100**	**125**	**150**	**200**	**250**	**300**
D1	235	270	300	360	425	485
D2	190	220	250	310	370	430
D3	162	188	218	278	335	395
D4	103	128	153	203	253	303
b	24	26	28	30	32	34
f	2	2	2	2	2	2
n	8	8	8	12	12	16
d	22	26	26	26	30	30
Bolt / Болт	M20	M24	M24	M24	M27	M27
H	upon request / по заказу					
L1 long / L1 длинная	350	400	480	600	730	850
L1 short / L1 короткая	190	325	350	400	450	500
L2	270	330	430	460		
LL	450	525	600	600	730	850
G						
M (Nm)	230	250	400	630	1600	2300
Other L dimension upon request / другой L размер по заказу						

SYN KG-025-00-K85.2-121-100

Nom. pressure / Ном. давление

Body material
00 - Stainless steel / Нержавеющая сталь
02 - Cast alloy steel / Литая легированная сталь
03 - Forged alloy steel / Кованная легированная сталь
04 - Forged carbon steel / Кованная углеродистая сталь
05 - Cast carbon steel / Литая углеродистая сталь

Valve type / Тип арматуры

Nom. size / Ном. размер

Operation / Управление
On previous page / на предыдущей странице

Connection / Присоединение
1 - Flanged / Фланцевое
2 - Welding end / Под приварку
5 - Threaded / Резьбовое

Flow direction / Направление течения

Ball valve K85.2
Шаровой кран K85.2
PN 40

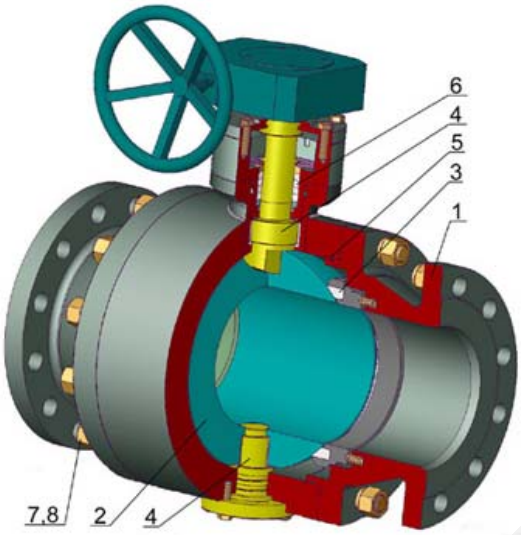

TYPE / ТИП	K 85.2
Nominal pressure / номинальное давление	PN 40
Nominal size / номинальный размер	DN 80-300

Design / Конструкция:
Two-part body / Корпус из двух частей, Three-part body / Корпус из трех частей Trunnion ball / Жёсткий шар PTFE(RTFE) sealing / PTFE(RTFE) уплотнение Fire safe, Anti–Blow out, Antistatic Flanges ISO 5211 / Фланцы ISO 5211

Operation / Управление	
1	Handwheel / Маховик
2	Gearbox / Редуктор
3	Electric actuator / Электропривод
4	Pneumatic actuator / Пневмопривод

Design / Конструкция	EN 1983
Flanges / Фланцы	EN 1092-1
Welding ends / Концы под приварку	EN 12627
Threaded end / Резьба	ISO 228-1
Face-to-face / Строительная длина	EN 558-1
Testing / Испытания	EN 12266-1
Pressure, Temperature / Давление, Температура	EN 12516-1

Pos. Поз.	Part / Деталь	Material / Материал		
		-29 - +250 °C	-47 - +250 °C	-70(-196) - +250 °C
		EN - DIN (ASTM)	EN - DIN (ASTM)	EN - DIN (ASTM)
1	Body / Корпус	GS-C25 (WCB) / C22.8 (A105)	GS-20Mn5 (LCB) / TTStE36 (LF2)	GX5CrNi 18-9 (CF8) / X5CrNi 18-10 (F304)
2.1	Ball / Шар < DN150	X5CrNi 18-10 (F304)	X5CrNi 18-10 (F304)	X5CrNi 18-10 (F304)
2.2	Ball / Шар > DN150	GS-C25	GS-20Mn5	GX5CrNi 18-9
3	Seat / Седло	PTFE / RTFE	PTFE / RTFE	PTFE / RTFE
4	Stem / Шпиндель	X5CrNi 18-10 (F304)	X5CrNi 18-10 (F304)	X5CrNi 18-10 (F304)
5	Gasket / Уплотнение	GRAPHITE / PTFE	GRAPHITE / PTFE	GRAPHITE / PTFE
6	Packing / Сальник	GRAPHITE / PTFE	GRAPHITE / PTFE	GRAPHITE / PTFE
7	Bolt / Болт	42 CrMo4 (B7)	24 CrMo5 (L7)	42 CrMo4 (B7)
8	Nut / Гайка	C45 (2H)	C45 (2H)	C45 (2H)
Other material specification upon request / Другое исполнение по заказу				

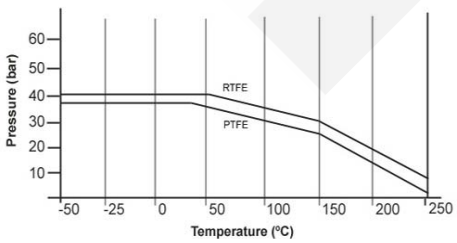

Packing system / Варианты сальника	
1	„O“ ring (mat. NBR, FKM, EPDM) / „O“ кольцо (мат. NBR, FKM, EPDM)
2	PTFE
3	Graphite – fire safe / Графит – пожаробезопасность
4	PTFE + Graphite – fire safe / PTFE + Графит - пожаробезопасность
5	Chevron sealing set PTFE / Комплект уплотнений Chevron PTFE
6	Extended packing for gas / Удлиненный сальник для газа
7	Double packing for aggressive media / Двойной сальник для агрессивных сред
8	Special design – vacuum, cryogen, underground version / Специальное исполнение – вакуум, криогенная среда, установка под землю
9	Upon request / По заказу

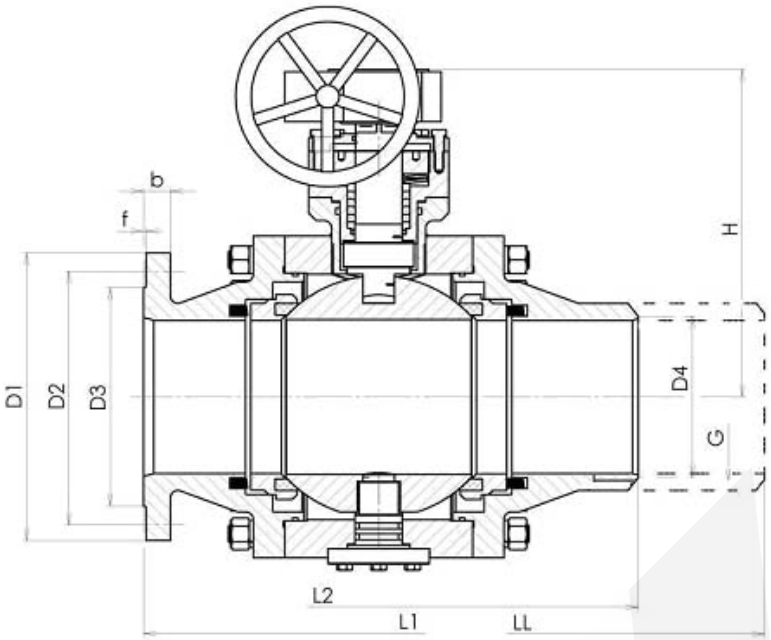

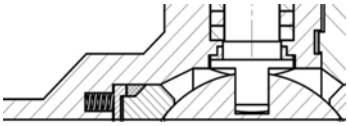

Spring seat

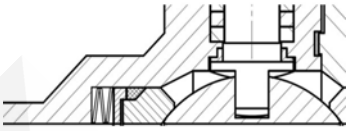

Spring washer seat

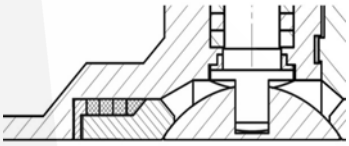

Graphite ring seat

Main dimension PN 40 / Основные размеры PN 40							
DN	**80**	**100**	**125**	**150**	**200**	**250**	**300**
D1	200	235	270	300	375	450	515
D2	160	190	220	250	320	385	450
D3	138	162	188	218	285	345	410
D4	83	103	128	153	203	253	303
b	24	24	26	28	34	38	42
f	2	2	2	2	2	2	2
n	8	8	8	8	12	12	16
d	18	22	26	26	30	33	33
Bolt / Болт	M16	M20	M24	M24	M27	M30	M30
H	upon request / по заказу						
L1 long / L1 длинная	310	350	400	480	600	730	850
L1 short / L1 короткая	180	190	325	350	400	450	500
L2	220	270	330	430	460		
LL	390	450	525	600	600	730	850
M (Nm)	200	300	380	650	820	1900	2500
Other L dimension upon request / другой L размер по заказу							

SYN KG-040-00-K85.2-121-100

Nom. pressure / Ном. давление

Body material
00 - Stainless steel / Нержавеющая сталь
02 - Cast alloy steel / Литая легированная сталь
03 - Forged alloy steel / Кованная легированная сталь
04 - Forged carbon steel / Кованная углеродистая сталь
05 - Cast carbon steel / Литая углеродистая сталь

Valve type / Тип арматуры

Nom. size / Ном. размер

Operation / Управление
On previous page / на предыдущей странице

Connection / Присоединение
1 - Flanged / Фланцевое
2 - Welding end / Под приварку
5 - Threaded / Резьбовое

Flow direction / Направление течения

Ball valve K85.2
Шаровой кран K85.2
PN 63

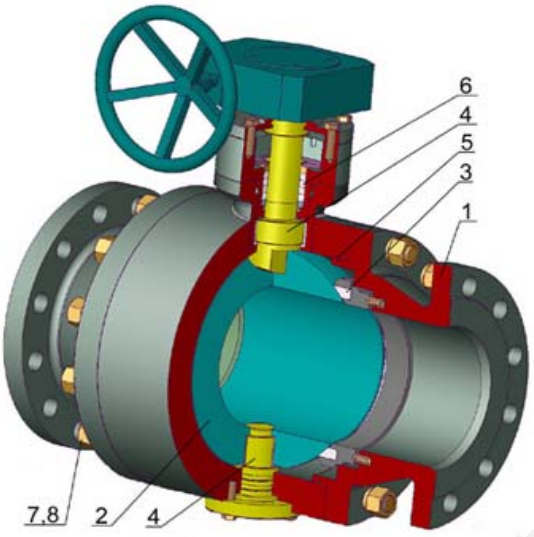

TYPE / ТИП	K 85.2
Nominal pressure / номинальное давление	PN 63
Nominal size / номинальный размер	DN 80-150

Design / Конструкция:
Two-part body / Корпус из двух частей, Three-part body / Корпус из трех частей Trunnion ball / Жёсткий шар RTFE sealing / RTFE уплотнение Fire safe, Anti–Blow out, Antistatic Flanges ISO 5211 / Фланцы ISO 5211

Operation / Управление	
1	Handwheel / Маховик
2	Gearbox / Редуктор
3	Electric actuator / Электропривод
4	Pneumatic actuator / Пневмопривод

Design / Конструкция	EN 1983
Flanges / Фланцы	EN 1092-1
Welding ends / Концы под приварку	EN 12627
Threaded end / Резьба	ISO 228-1
Face-to-face / Строительная длина	EN 558-1
Testing / Испытания	EN 12266-1
Pressure, Temperature / Давление, Температура	EN 12516-1

Pos. Поз.	Part / Деталь	Material / Материал		
		-29 - +250 °C	-47 - +250 °C	-70(-196) - +250 °C
		EN - DIN (ASTM)	EN - DIN (ASTM)	EN - DIN (ASTM)
1	Body / Корпус	GS-C25 (WCB) / C22.8 (A105)	GS-20Mn5 (LCB) / TTStE36 (LF2)	GX5CrNi 18-9 (CF8) / X5CrNi 18-10 (F304)
2.1	Ball / Шар < DN150	X5CrNi 18-10 (F304)	X5CrNi 18-10 (F304)	X5CrNi 18-10 (F304)
2.2	Ball / Шар > DN150	GS-C25	GS-20Mn5	GX5CrNi 18-9
3	Seat / Седло	RTFE	RTFE	RTFE
4	Stem / Шпиндель	X5CrNi 18-10 (F304)	X5CrNi 18-10 (F304)	X5CrNi 18-10 (F304)
5	Gasket / Уплотнение	GRAPHITE / PTFE	GRAPHITE / PTFE	GRAPHITE / PTFE
6	Packing / Сальник	GRAPHITE / PTFE	GRAPHITE / PTFE	GRAPHITE / PTFE
7	Bolt / Болт	42 CrMo4 (B7)	24 CrMo5 (L7)	42 CrMo4 (B7)
8	Nut / Гайка	C45 (2H)	C45 (2H)	C45 (2H)
Other material specification upon request / Другое исполнение по заказу				

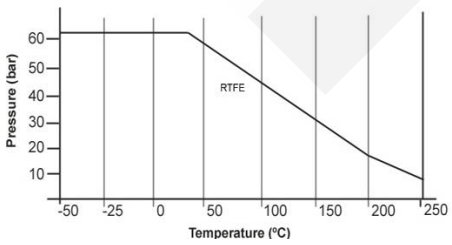

Packing system / Варианты сальника	
1	„O“ ring (mat. NBR, FKM, EPDM) / „O“ кольцо (мат. NBR, FKM, EPDM)
2	PTFE
3	Graphite – fire safe / Графит – пожаробезопасность
4	PTFE + Graphite – fire safe / PTFE + Графит - пожаробезопасность
5	Chevron sealing set PTFE / Комплект уплотнений Chevron PTFE
6	Extended packing for gas / Удлиненный сальник для газа
7	Double packing for aggressive media / Двойной сальник для агрессивных сред
8	Special design – vacuum, cryogen, underground version / Специальное исполнение – вакуум, криогенная среда, установка под землю
9	Upon request / По заказу

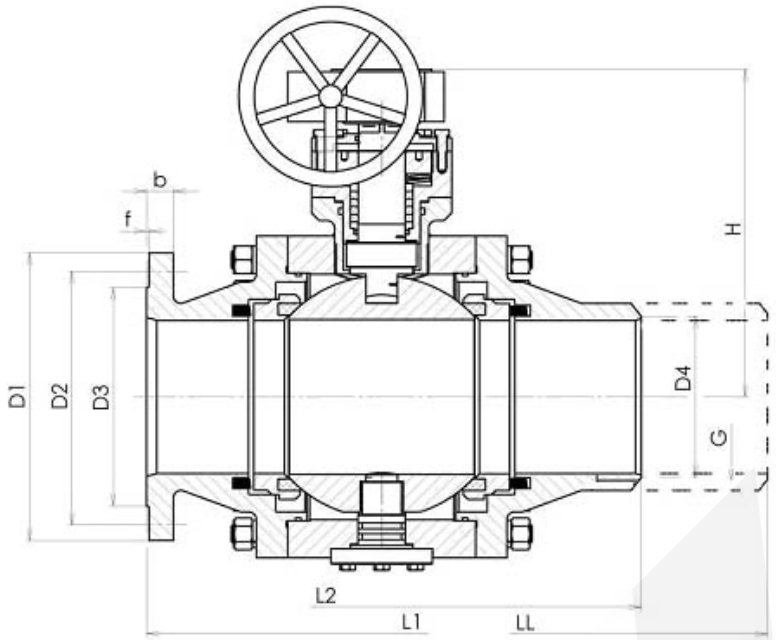

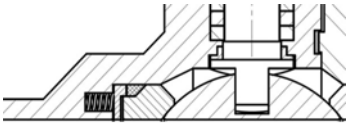

Spring seat

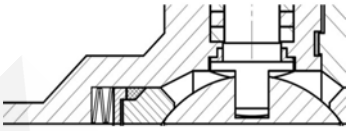

Spring washer seat

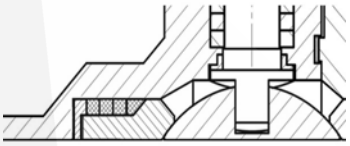

Graphite ring seat

Main dimension PN 63 / Основные размеры PN 63				
DN	**80**	**100**	**125**	**150**
D1	215	250	295	345
D2	170	200	240	280
D3	138	162	188	218
D4	83	103	128	153
b	28	30	34	36
f	2	2	2	2
n	8	8	8	8
d	22	26	30	33
Bolt / Болт	M20	M24	M27	M30
H	upon request / по заказу			
L1 long / L1 длинная	310	350	400	480
L1 short / L1 короткая	310	350	400	450
L2	220	270	330	430
LL	390	450	525	600
G				
M (Nm)	330	500	650	950
Other L dimension upon request / другой L размер по заказу				

SYN KG-063-00-K85.2-121-100

Nom. pressure / Ном. давление

Body material
00 - Stainless steel / Нержавеющая сталь
02 - Cast alloy steel / Литая легированная сталь
03 - Forged alloy steel / Кованная легированная сталь
04 - Forged carbon steel / Кованная углеродистая сталь
05 - Cast carbon steel / Литая углеродистая сталь

Valve type / Тип арматуры

Nom. size / Ном. размер

Operation / Управление
On previous page / на предыдущей странице

Connection / Присоединение
1 - Flanged / Фланцевое
2 - Welding end / Под приварку
5 - Threaded / Резьбовое

Flow direction / Направление течения

Ball valve K85.2
Шаровой кран K85.2
PN 100

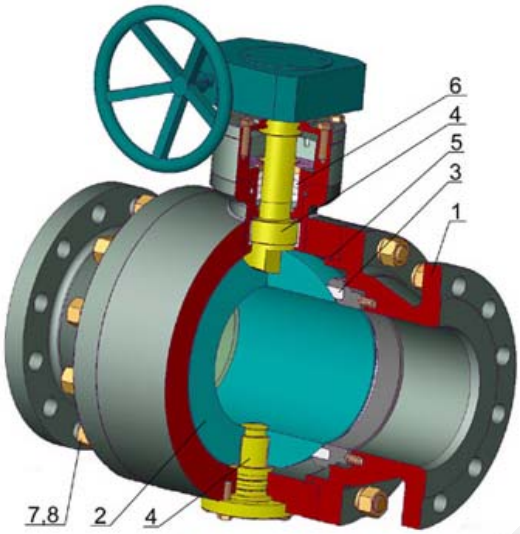

TYPE / ТИП	K 85.2
Nominal pressure / номинальное давление	PN 100
Nominal size / номинальный размер	DN 50-150

Design / Конструкция:
Two-part body / Корпус из двух частей, Three-part body / Корпус из трех частей Trunnion ball / Жёсткий шар RTFE sealing / RTFE уплотнение Fire safe, Anti–Blow out, Antistatic Flanges ISO 5211 / Фланцы ISO 5211

Operation / Управление	
1	Handwheel / Маховик
2	Gearbox / Редуктор
3	Electric actuator / Электропривод
4	Pneumatic actuator / Пневмопривод

Design / Конструкция	EN 1983
Flanges / Фланцы	EN 1092-1
Welding ends / Концы под приварку	EN 12627
Threaded end / Резьба	ISO 228-1
Face-to-face / Строительная длина	EN 558-1
Testing / Испытания	EN 12266-1
Pressure, Temperature / Давление, Температура	EN 12516-1

Pos. Поз.	Part / Деталь	Material / Материал		
		-29 - +250 °C	-47 - +250 °C	-70(-196) - +250 °C
		EN - DIN (ASTM)	EN - DIN (ASTM)	EN - DIN (ASTM)
1	Body / Корпус	GS-C25 (WCB) / C22.8 (A105)	GS-20Mn5 (LCB) / TTStE36 (LF2)	GX5CrNi 18-9 (CF8) / X5CrNi 18-10 (F304)
2.1	Ball / Шар < DN150	X5CrNi 18-10 (F304)	X5CrNi 18-10 (F304)	X5CrNi 18-10 (F304)
2.2	Ball / Шар > DN150	GS-C25	GS-20Mn5	GX5CrNi 18-9
3	Seat / Седло	RTFE	RTFE	RTFE
4	Stem / Шпиндель	X5CrNi 18-10 (F304)	X5CrNi 18-10 (F304)	X5CrNi 18-10 (F304)
5	Gasket / Уплотнение	GRAPHITE / PTFE	GRAPHITE / PTFE	GRAPHITE / PTFE
6	Packing / Сальник	GRAPHITE / PTFE	GRAPHITE / PTFE	GRAPHITE / PTFE
7	Bolt / Болт	42 CrMo4 (B7)	24 CrMo5 (L7)	42 CrMo4 (B7)
8	Nut / Гайка	C45 (2H)	C45 (2H)	C45 (2H)
Other material specification upon request / Другое исполнение по заказу				

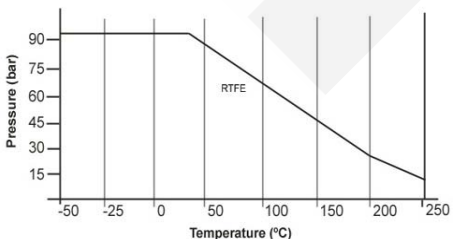

Packing system / Варианты сальника	
1	„O“ ring (mat. NBR, FKM, EPDM) / „O“ кольцо (мат. NBR, FKM, EPDM)
2	PTFE
3	Graphite – fire safe / Графит – пожаробезопасность
4	PTFE + Graphite – fire safe / PTFE + Графит - пожаробезопасность
5	Chevron sealing set PTFE / Комплект уплотнений Chevron PTFE
6	Extended packing for gas / Удлиненный сальник для газа
7	Double packing for aggressive media / Двойной сальник для агрессивных сред
8	Special design – vacuum, cryogen, underground version / Специальное исполнение – вакуум, криогенная среда, установка под землю
9	Upon request / По заказу

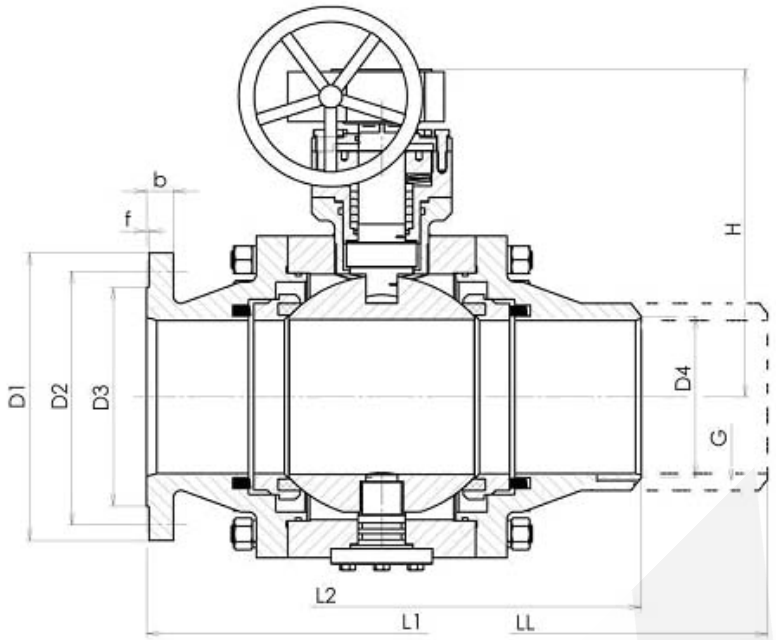

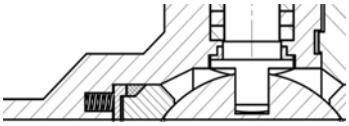

Spring seat

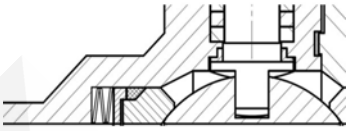

Spring washer seat

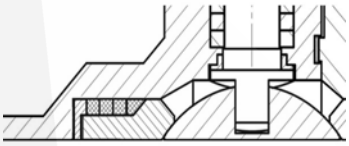

Graphite ring seat

Main dimension PN 100 / Основные размеры PN 100						
DN	**50**	**65**	**80**	**100**	**125**	**150**
D1	195	220	230	265	315	355
D2	145	170	180	210	250	290
D3	102	122	138	162	188	218
D4	53	68	83	103	128	153
b	28	30	32	36	40	44
f	2	2	2	2	2	2
n	4	8	8	8	8	12
d	26	26	26	30	33	33
Bolt / Болт	M24	M24	M24	M27	M30	M30
H	upon request / по заказу					
L1 long / L1 длинная	230	290	310	350	400	480
L1 short / L1 короткая	230	290	310	350	400	450
L2	150	190	220	270	330	430
LL	300	360	390	450	525	600
G	2“					
M (Nm)	180	290	600	800	990	1300
Other L dimension upon request / другой L размер по заказу						

SYN KG-100-00-K85.2-121-100

Nom. pressure / Ном. давление

Body material
00 - Stainless steel / Нержавеющая сталь
02 - Cast alloy steel / Литая легированная сталь
03 - Forged alloy steel / Кованная легированная сталь
04 - Forged carbon steel / Кованная углеродистая сталь
05 - Cast carbon steel / Литая углеродистая сталь

Valve type / Тип арматуры

Nom. size / Ном. размер

Operation / Управление
On previous page / на предыдущей странице

Connection / Присоединение
1 - Flanged / Фланцевое
2 - Welding end / Под приварку
5 - Threaded / Резьбовое

Flow direction / Направление течения

Ball valve K85.3
Шаровой кран K85.3
PN 16

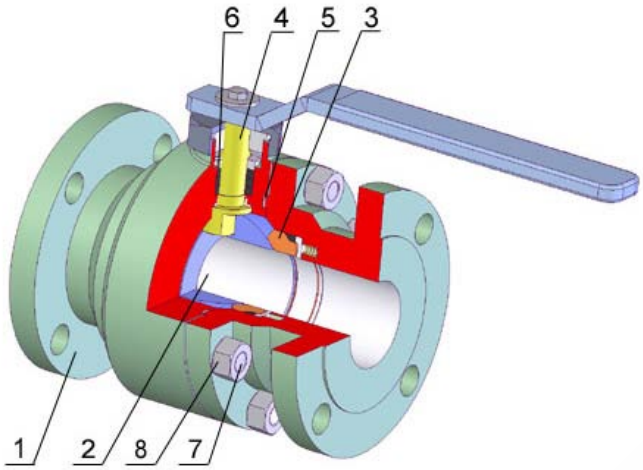

TYPE / ТИП	K 85.3
Nominal pressure / номинальное давление	PN 16
Nominal size / номинальный размер	DN 10-200

Design / Конструкция:
Two-part body / Корпус из двух частей,
Three-part body / Корпус из трех частей
Floating ball / Плавающий шар
Metal sealing / Металлическое уплотнение
Fire safe, Anti–Blow out, Antistatic
Flanges ISO 5211 / Фланцы ISO 5211

Operation / Управление	
1	Handwheel / Маховик
2	Gearbox / Редуктор
3	Electric actuator / Электропривод
4	Pneumatic actuator / Пневмопривод

Design / Конструкция	EN 1983
Flanges / Фланцы	EN 1092-1
Welding ends / Концы под приварку	EN 12627
Threaded end / Резьба	ISO 228-1
Face-to-face / Строительная длина	EN 558-1
Testing / испытания	EN 12266-1
Pressure, Temperature / Давление, Температура	EN 12516-1

Pos. Поз.	Part / Деталь	Material / Материал		
		-29 - +340 °C	-47 - +340 °C	-70(-196) - +340 °C
		EN - DIN (ASTM)	EN - DIN (ASTM)	EN - DIN (ASTM)
1	Body / Корпус	GS-C25 (WCB) / C22 (A105)	GS-20Mn5 (LCB) / TTStE36 (LF2)	GX5CrNi 18-9 (CF8) / X5CrNi 18-10 (F304)
2	Ball / Шар	X5CrNi 18-10 (F304) + HF	X5CrNi 18-10 (F304) + HF	X5CrNi 18-10 (F304) + HF
3	Seat / Седло	C22 (A105) + weld on	TTStE36 (LF2) + weld on	X5CrNi 18-10 (F304) + weld on
4	Stem / Шпиндель	X5CrNi 18-10 (F304)	X5CrNi 18-10 (F304)	X5CrNi 18-10 (F304)
5	Gasket / Уплотнение	GRAPHITE / PTFE	GRAPHITE / PTFE	GRAPHITE / PTFE
6	Packing / Сальник	GRAPHITE / PTFE	GRAPHITE / PTFE	GRAPHITE / PTFE
7	Bolt / Болт	42 CrMo4 (B7)	24 CrMo5 (L7)	42 CrMo4 (B7)
8	Nut / Гайка	C45 (2H)	C45 (2H)	C45 (2H)
Other material specification upon request / Другое исполнение по заказу				

Packing system / Варианты сальника	
1	„O“ ring (mat. NBR, FKM, EPDM) / „O“ кольцо (мат. NBR, FKM, EPDM)
2	PTFE
3	Graphite – fire safe / Графит – пожаробезопасность
4	PTFE + Graphite – fire safe / PTFE + Графит - пожаробезопасность
5	Chevron sealing set PTFE / Комплект уплотнений Chevron PTFE
6	Extended packing for gas / Удлиненный сальник для газа
7	Double packing for aggressive media / Двойной сальник для агрессивных сред
8	Special design – vacuum, cryogen, underground version / Специальное исполнение – вакуум, криогенная среда, установка под землю
9	Upon request / По заказу

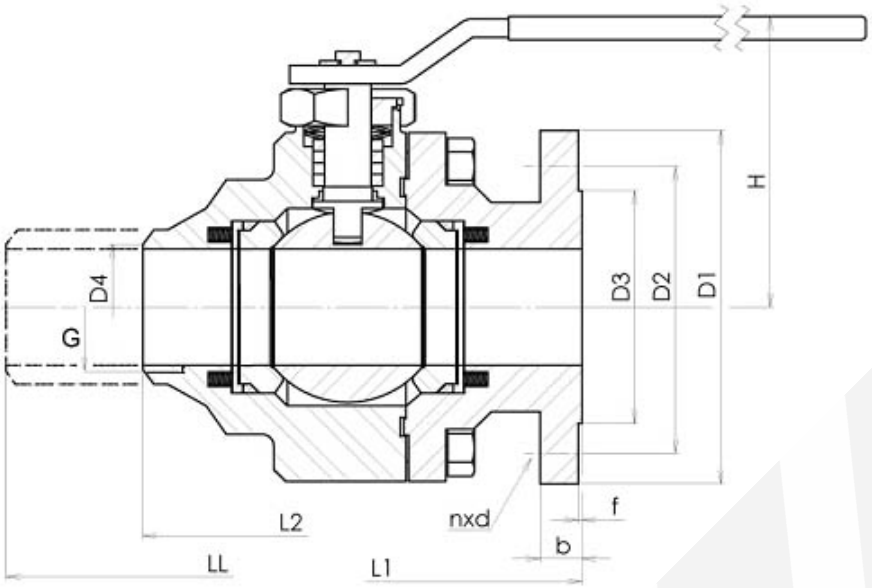

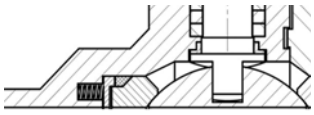

Spring seat

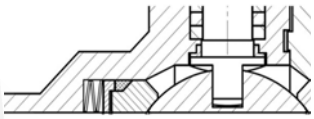

Spring washer seat

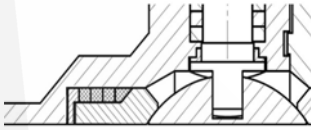

Graphite ring seat

Main dimension PN 16 / Основные размеры PN 16													
DN	**10**	**15**	**20**	**25**	**32**	**40**	**50**	**65**	**80**	**100**	**125**	**150**	**200**
D1	90	95	105	115	140	150	165	185	200	220	250	285	340
D2	60	65	75	85	100	110	125	145	160	180	210	240	295
D3	40	45	58	68	78	88	102	122	138	158	188	212	268
D4	13	18	23	28	35	43	53	68	83	103	128	153	203
b	14	14	16	16	16	18	18	18	20	20	22	22	24
f	2	2	2	2	2	2	2	2	2	2	2	2	2
n	4	4	4	4	4	4	4	4*	8	8	8	8	12
d	14	14	14	14	18	18	18	18	18	18	18	22	22
Bolt / Болт	M12	M12	M12	M12	M16	M16	M16	M16	M16	M16	M16	M20	M20
H	upon request / по заказу												
L1 long / L1 длинная	130	130	150	160	180	200	230	290	310	350	400	480	600
L1 short / L1 короткая	115	115	120	125	130	140	150	170	180	190	325	350	400
L2	70	75	90	100	110	125	150	190	220	270	330	430	460
LL	270	270	270	270	270	270	300	360	390	450	525	600	600
G	¼“	½“	¾“	1“	1 ½“	1 ¾“	2“	2 ½“	3“	4“	5“	6“	8“
M (Nm)		9	15	20	30	45	60	80	110	150	220	300	540
Other L dimension upon request / другой L размер по заказу													

SYN KG-016-00-K85.3-121-50

Nom. pressure / Ном. давление

Body material
00 - Stainless steel / Нержавеющая сталь
02 - Cast alloy steel / Литая легированная сталь
03 - Forged alloy steel / Кованная легированная сталь
04 - Forged carbon steel / Кованная углеродистая сталь
05 - Cast carbon steel / Литая углеродистая сталь

Valve type / Тип арматуры

Nom. size / Ном. размер

Operation / Управление
On previous page / на предыдущей странице

Connection / Присоединение
1 - Flanged / Фланцевое
2 - Welding end / Под приварку
5 - Threaded / Резьбовое

Flow direction / Направление течения

Ball valve K85.3
Шаровой кран K85.3
PN 25

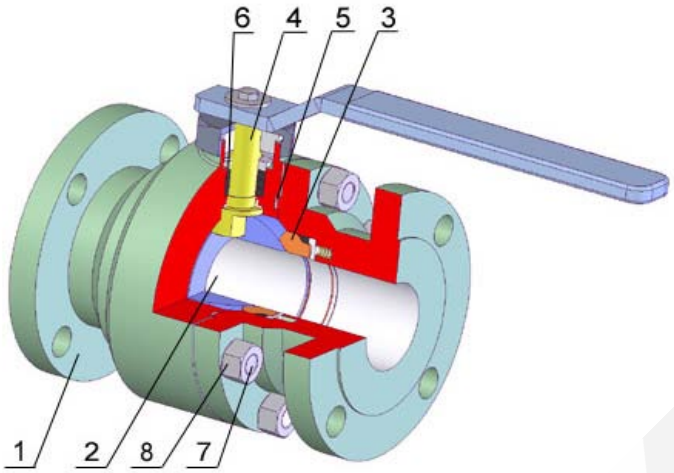

TYPE / ТИП	K 85.3
Nominal pressure / номинальное давление	PN 25
Nominal size / номинальный размер	DN 10-150

Design / Конструкция:
Two-part body / Корпус из двух частей,
Three-part body / Корпус из трех частей
Floating ball / Плавающий шар
Metal sealing / Металлическое уплотнение
Fire safe, Anti–Blow out, Antistatic
Flanges ISO 5211 / Фланцы ISO 5211

Operation / Управление	
1	Handwheel / Маховик
2	Gearbox / Редуктор
3	Electric actuator / Электропривод
4	Pneumatic actuator / Пневмопривод

Design / Конструкция	EN 1983
Flanges / Фланцы	EN 1092-1
Welding ends / Концы под приварку	EN 12627
Threaded end / Резьба	ISO 228-1
Face-to-face / Строительная длина	EN 558-1
Testing / испытания	EN 12266-1
Pressure, Temperature / Давление, Температура	EN 12516-1

Pos. Поз.	Part / Деталь	Material / Материал		
		-29 - +340 °C	-47 - +340 °C	-70(-196) - +340 °C
		EN - DIN (ASTM)	EN - DIN (ASTM)	EN - DIN (ASTM)
1	Body / Корпус	GS-C25 (WCB) / C22 (A105)	GS-20Mn5 (LCB) / TTStE36 (LF2)	GX5CrNi 18-9 (CF8) / X5CrNi 18-10 (F304)
2	Ball / Шар	X5CrNi 18-10 (F304) + HF	X5CrNi 18-10 (F304) + HF	X5CrNi 18-10 (F304) + HF
3	Seat / Седло	C22 (A105) + weld on	TTStE36 (LF2) + weld on	X5CrNi 18-10 (F304) + weld on
4	Stem / Шпиндель	X5CrNi 18-10 (F304)	X5CrNi 18-10 (F304)	X5CrNi 18-10 (F304)
5	Gasket / Уплотнение	GRAPHITE / PTFE	GRAPHITE / PTFE	GRAPHITE / PTFE
6	Packing / Сальник	GRAPHITE / PTFE	GRAPHITE / PTFE	GRAPHITE / PTFE
7	Bolt / Болт	42 CrMo4 (B7)	24 CrMo5 (L7)	42 CrMo4 (B7)
8	Nut / Гайка	C45 (2H)	C45 (2H)	C45 (2H)
Other material specification upon request / Другое исполнение по заказу				

Packing system / Варианты сальника	
1	„O“ ring (mat. NBR, FKM, EPDM) / „O“ кольцо (мат. NBR, FKM, EPDM)
2	PTFE
3	Graphite – fire safe / Графит – пожаробезопасность
4	PTFE + Graphite – fire safe / PTFE + Графит - пожаробезопасность
5	Chevron sealing set PTFE / Комплект уплотнений Chevron PTFE
6	Extended packing for gas / Удлиненный сальник для газа
7	Double packing for aggressive media / Двойной сальник для агрессивных сред
8	Special design – vacuum, cryogen, underground version / Специальное исполнение – вакуум, криогенная среда, установка под землю
9	Upon request / По заказу

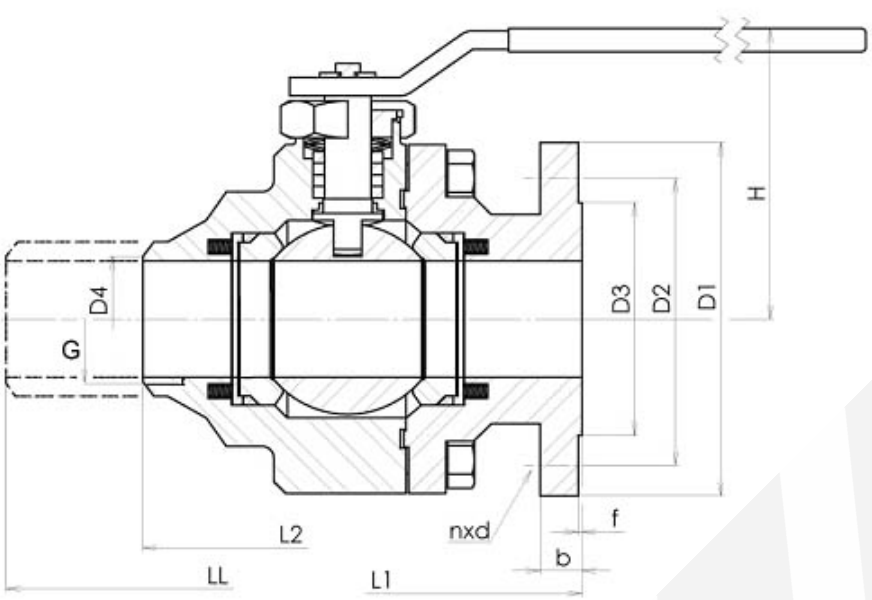

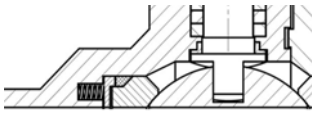

Spring seat

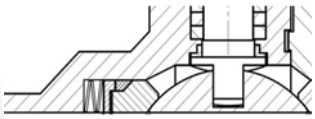

Spring washer seat

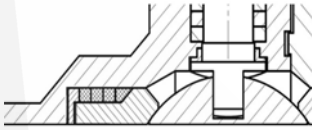

Graphite ring seat

Main dimension PN 25 / Основные размеры PN 25												
DN	**10**	**15**	**20**	**25**	**32**	**40**	**50**	**65**	**80**	**100**	**125**	**150**
D1	90	95	105	115	140	150	165	185	200	235	270	300
D2	60	65	75	85	100	110	125	145	160	190	220	250
D3	40	45	58	68	78	88	102	122	138	162	188	218
D4	13	18	23	28	35	43	53	68	83	103	128	153
b	16	16	18	18	18	18	20	22	24	24	26	28
f	2	2	2	2	2	2	2	2	2	2	2	2
n	4	4	4	4	4	4	4	8	8	8	8	8
d	14	14	14	14	18	18	18	18	18	22	26	26
Bolt / Болт	M12	M12	M12	M12	M16	M16	M16	M16	M16	M20	M24	M24
H	upon request / по заказу											
L1 long / L1 длинная	130	130	150	160	180	200	230	290	310	350	400	480
L1 short / L1 короткая	110	115	120	125	130	140	150	170	180	190	325	350
L2	70	75	90	100	110	125	150	190	220	270	330	430
LL	270	270	270	270	270	270	300	360	390	450	525	600
G	¼“	½“	¾“	1“	1 ½“	1 ¾“	2“	2 ½“	3“	4“	5“	6“
M (Nm)		10	18	23	33	50	65	90	140	230	250	400
Other L dimension upon request / другой L размер по заказу												

SYN KG-025-00-K85.3-121-50

Nom. pressure / Ном. давление

Body material
00 - Stainless steel / Нержавеющая сталь
02 - Cast alloy steel / Литая легированная сталь
03 - Forged alloy steel / Кованная легированная сталь
04 - Forged carbon steel / Кованная углеродистая сталь
05 - Cast carbon steel / Литая углеродистая сталь

Valve type / Тип арматуры

Nom. size / Ном. размер

Operation / Управление
On previous page / на предыдущей странице

Connection / Присоединение
1 - Flanged / Фланцевое
2 - Welding end / Под приварку
5 - Threaded / Резьбовое

Flow direction / Направление течения

Ball valve K85.3
Шаровой кран K85.3
PN 40

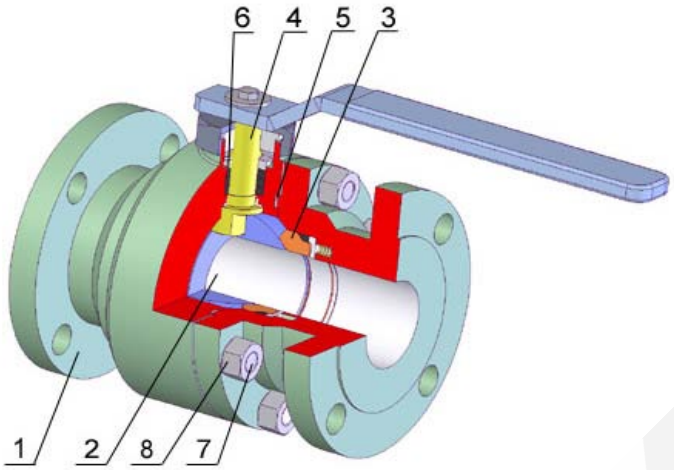

TYPE / ТИП	K 85.3
Nominal pressure / номинальное давление	PN 40
Nominal size / номинальный размер	DN 10-150

Design / Конструкция:
Two-part body / Корпус из двух частей,
Three-part body / Корпус из трех частей
Floating ball / Плавающий шар
Metal sealing / Металлическое уплотнение
Fire safe, Anti–Blow out, Antistatic
Flanges ISO 5211 / Фланцы ISO 5211

Operation / Управление	
1	Handwheel / Маховик
2	Gearbox / Редуктор
3	Electric actuator / Электропривод
4	Pneumatic actuator / Пневмопривод

Design / Конструкция	EN 1983
Flanges / Фланцы	EN 1092-1
Welding ends / Концы под приварку	EN 12627
Threaded end / Резьба	ISO 228-1
Face-to-face / Строительная длина	EN 558-1
Testing / испытания	EN 12266-1
Pressure, Temperature / Давление, Температура	EN 12516-1

Pos. Поз.	Part / Деталь	Material / Материал		
		-29 - +340 °C	-47 - +340 °C	-70(-196) - +340 °C
		EN - DIN (ASTM)	EN - DIN (ASTM)	EN - DIN (ASTM)
1	Body / Корпус	GS-C25 (WCB) / C22 (A105)	GS-20Mn5 (LCB) / TTStE36 (LF2)	GX5CrNi 18-9 (CF8) / X5CrNi 18-10 (F304)
2	Ball / Шар	X5CrNi 18-10 (F304) + HF	X5CrNi 18-10 (F304) + HF	X5CrNi 18-10 (F304) + HF
3	Seat / Седло	C22 (A105) + weld on	TTStE36 (LF2) + weld on	X5CrNi 18-10 (F304) + weld on
4	Stem / Шпиндель	X5CrNi 18-10 (F304)	X5CrNi 18-10 (F304)	X5CrNi 18-10 (F304)
5	Gasket / Уплотнение	GRAPHITE / PTFE	GRAPHITE / PTFE	GRAPHITE / PTFE
6	Packing / Сальник	GRAPHITE / PTFE	GRAPHITE / PTFE	GRAPHITE / PTFE
7	Bolt / Болт	42 CrMo4 (B7)	24 CrMo5 (L7)	42 CrMo4 (B7)
8	Nut / Гайка	C45 (2H)	C45 (2H)	C45 (2H)
Other material specification upon request / Другое исполнение по заказу				

Packing system / Варианты сальника	
1	„O“ ring (mat. NBR, FKM, EPDM) / „O“ кольцо (мат. NBR, FKM, EPDM)
2	PTFE
3	Graphite – fire safe / Графит – пожаробезопасность
4	PTFE + Graphite – fire safe / PTFE + Графит - пожаробезопасность
5	Chevron sealing set PTFE / Комплект уплотнений Chevron PTFE
6	Extended packing for gas / Удлиненный сальник для газа
7	Double packing for aggressive media / Двойной сальник для агрессивных сред
8	Special design – vacuum, cryogen, underground version / Специальное исполнение – вакуум, криогенная среда, установка под землю
9	Upon request / По заказу

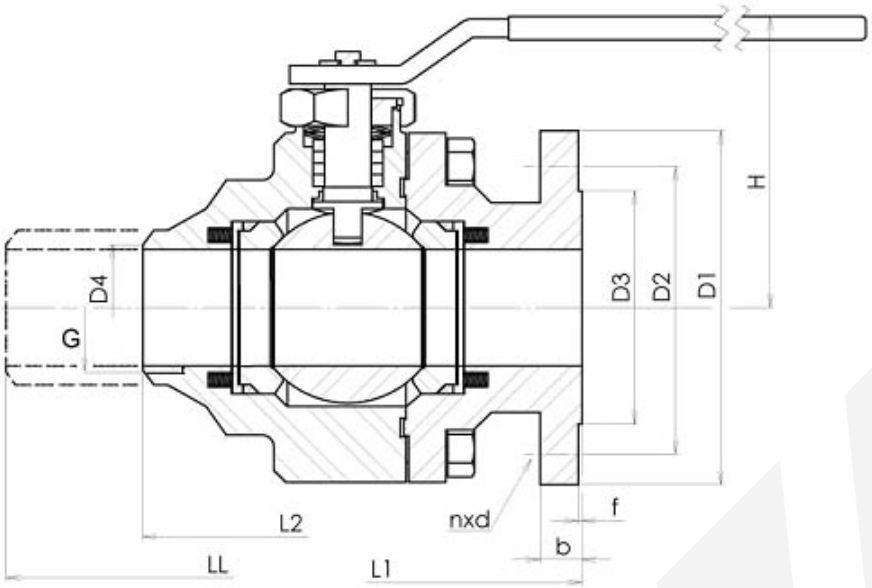

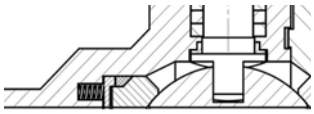

Spring seat

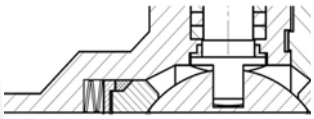

Spring washer seat

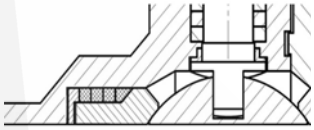

Graphite ring seat

Main dimension PN 40 / Основные размеры PN 40												
DN	**10**	**15**	**20**	**25**	**32**	**40**	**50**	**65**	**80**	**100**	**125**	**150**
D1	90	95	105	115	140	150	165	185	200	235	270	300
D2	60	65	75	85	100	110	125	145	160	190	220	250
D3	40	45	58	68	78	88	102	122	138	162	188	218
D4	13	18	23	28	35	43	53	68	83	103	128	153
b	16	16	18	18	18	18	20	22	24	24	26	28
f	2	2	2	2	2	2	2	2	2	2	2	2
n	4	4	4	4	4	4	4	8	8	8	8	8
d	14	14	14	14	18	18	18	18	18	22	26	26
Bolt / Болт	M12	M12	M12	M12	M16	M16	M16	M16	M16	M20	M24	M24
H	upon request / по заказу											
L1 long / L1 длинная	130	130	150	160	180	200	230	290	310	350	400	480
L1 short / L1 короткая	110	115	120	125	130	140	150	170	180	190	325	350
L2	70	75	90	100	110	125	150	190	220	270	330	430
LL	270	270	270	270	270	270	300	360	390	450	525	600
G	¼“	½“	¾“	1“	1 ½“	1 ¾“	2“	2 ½“	3“	4“	5“	6“
M (Nm)		12	20	25	38	60	70	100	200	300	380	650
Other L dimension upon request / другой L размер по заказу												

SYN KG-040-00-K85.3-121-50

Nom. pressure / Ном. давление

Body material
00 - Stainless steel / Нержавеющая сталь
02 - Cast alloy steel / Литая легированная сталь
03 - Forged alloy steel / Кованная легированная сталь
04 - Forged carbon steel / Кованная углеродистая сталь
05 - Cast carbon steel / Литая углеродистая сталь

Valve type / Тип арматуры

Nom. size / Ном. размер

Operation / Управление
On previous page / на предыдущей странице

Connection / Присоединение
1 - Flanged / Фланцевое
2 - Welding end / Под приварку
5 - Threaded / Резьбовое

Flow direction / Направление течения

Ball valve K85.3
Шаровой кран K85.3
PN 63

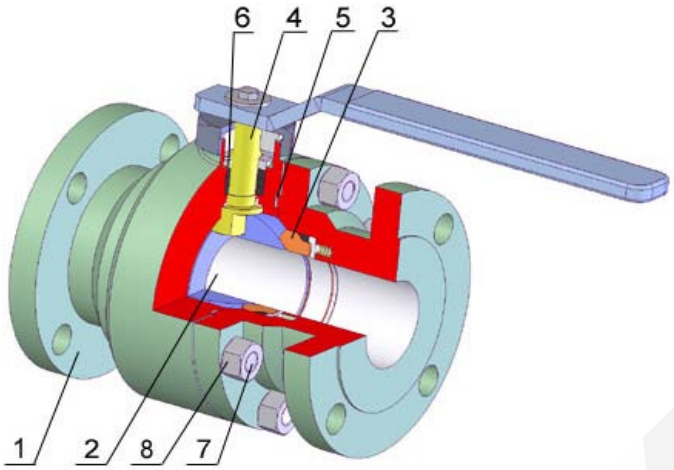

TYPE / ТИП	K 85.3
Nominal pressure / номинальное давление	PN 63
Nominal size / номинальный размер	DN 10-100

Design / Конструкция:
Two-part body / Корпус из двух частей,
Three-part body / Корпус из трех частей
Floating ball / Плавающий шар
Metal sealing / Металлическое уплотнение
Fire safe, Anti–Blow out, Antistatic
Flanges ISO 5211 / Фланцы ISO 5211

Operation / Управление	
1	Handwheel / Маховик
2	Gearbox / Редуктор
3	Electric actuator / Электропривод
4	Pneumatic actuator / Пневмопривод

Design / Конструкция	EN 1983
Flanges / Фланцы	EN 1092-1
Welding ends / Концы под приварку	EN 12627
Threaded end / Резьба	ISO 228-1
Face-to-face / Строительная длина	EN 558-1
Testing / испытания	EN 12266-1
Pressure, Temperature / Давление, Температура	EN 12516-1

Pos. Поз.	Part / Деталь	Material / Материал		
		-29 - +340 °C	-47 - +340 °C	-70(-196) - +340 °C
		EN - DIN (ASTM)	EN - DIN (ASTM)	EN - DIN (ASTM)
1	Body / Корпус	GS-C25 (WCB) / C22 (A105)	GS-20Mn5 (LCB) / TTStE36 (LF2)	GX5CrNi 18-9 (CF8) / X5CrNi 18-10 (F304)
2	Ball / Шар	X5CrNi 18-10 (F304) + HF	X5CrNi 18-10 (F304) + HF	X5CrNi 18-10 (F304) + HF
3	Seat / Седло	C22 (A105) + weld on	TTStE36 (LF2) + weld on	X5CrNi 18-10 (F304) + weld on
4	Stem / Шпиндель	X5CrNi 18-10 (F304)	X5CrNi 18-10 (F304)	X5CrNi 18-10 (F304)
5	Gasket / Уплотнение	GRAPHITE / PTFE	GRAPHITE / PTFE	GRAPHITE / PTFE
6	Packing / Сальник	GRAPHITE / PTFE	GRAPHITE / PTFE	GRAPHITE / PTFE
7	Bolt / Болт	42 CrMo4 (B7)	24 CrMo5 (L7)	42 CrMo4 (B7)
8	Nut / Гайка	C45 (2H)	C45 (2H)	C45 (2H)
Other material specification upon request / Другое исполнение по заказу				

Packing system / Варианты сальника	
1	„O“ ring (mat. NBR, FKM, EPDM) / „O“ кольцо (мат. NBR, FKM, EPDM)
2	PTFE
3	Graphite – fire safe / Графит – пожаробезопасность
4	PTFE + Graphite – fire safe / PTFE + Графит - пожаробезопасность
5	Chevron sealing set PTFE / Комплект уплотнений Chevron PTFE
6	Extended packing for gas / Удлиненный сальник для газа
7	Double packing for aggressive media / Двойной сальник для агрессивных сред
8	Special design – vacuum, cryogen, underground version / Специальное исполнение – вакуум, криогенная среда, установка под землю
9	Upon request / По заказу

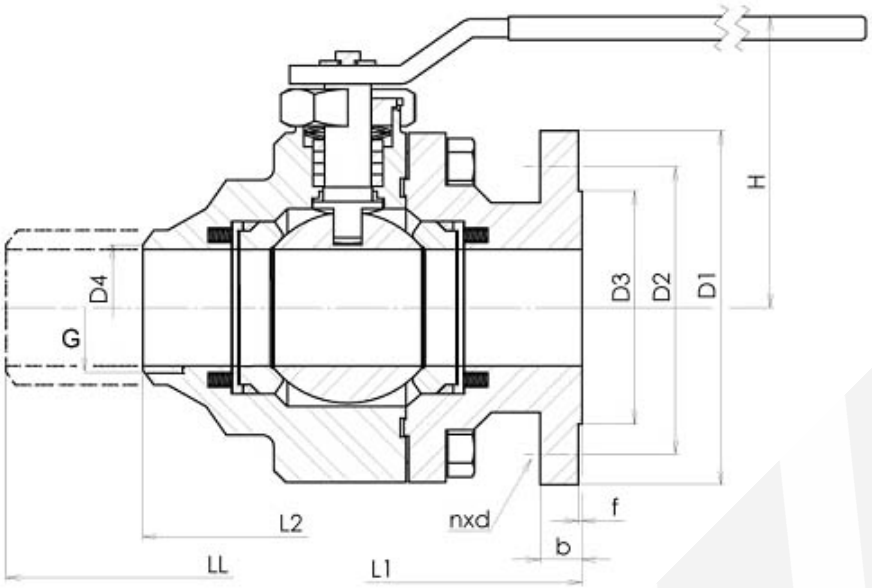

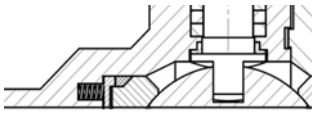

Spring seat

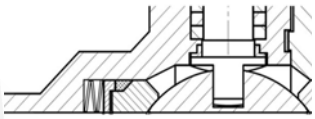

Spring washer seat

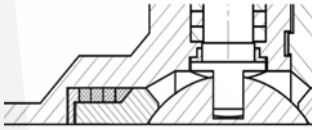

Graphite ring seat

Main dimension PN 63 / Основные размеры PN 63										
DN	**10**	**15**	**20**	**25**	**32**	**40**	**50**	**65**	**80**	**100**
D1	100	105	130	140	155	170	180	205	215	250
D2	70	75	90	100	110	125	135	160	170	200
D3	40	45	58	68	78	88	102	122	138	162
D4	13	18	23	28	35	43	53	68	83	103
b	20	20	22	24	24	26	26	26	28	30
f	2	2	2	2	2	2	2	2	2	2
n	4	4	4	4	4	4	8	8	8	8
d	14	14	18	18	22	22	22	22	22	26
Bolt / Болт	M12	M12	M16	M16	M20	M20	M20	M20	M20	M24
H	upon request / по заказу									
L1 long / L1 длинная	130	130	150	160	180	200	230	290	310	350
L1 short / L1 короткая	130	130	150	160	180	200	230	290	310	350
L2	70	75	90	100	110	125	150	190	220	270
LL	270	270	270	270	270	270	300	360	390	450
G	¼“	½“	¾“	1“	1 ½“	1 ¾“	2“	2 ½“	3“	4“
M (Nm)		18	38	45	53	80	130	200	330	500
Other L dimension upon request / другой L размер по заказу										

SYN KG-063-00-K85.3-121-50

Nom. pressure / Ном. давление

Body material
00 - Stainless steel / Нержавеющая сталь
02 - Cast alloy steel / Литая легированная сталь
03 - Forged alloy steel / Кованная легированная сталь
04 - Forged carbon steel / Кованная углеродистая сталь
05 - Cast carbon steel / Литая углеродистая сталь

Valve type / Тип арматуры

Nom. size / Ном. размер

Operation / Управление
On previous page / на предыдущей странице

Connection / Присоединение
1 - Flanged / Фланцевое
2 - Welding end / Под приварку
5 - Threaded / Резьбовое

Flow direction / Направление течения

Ball valve K85.3
Шаровой кран K85.3
PN 100

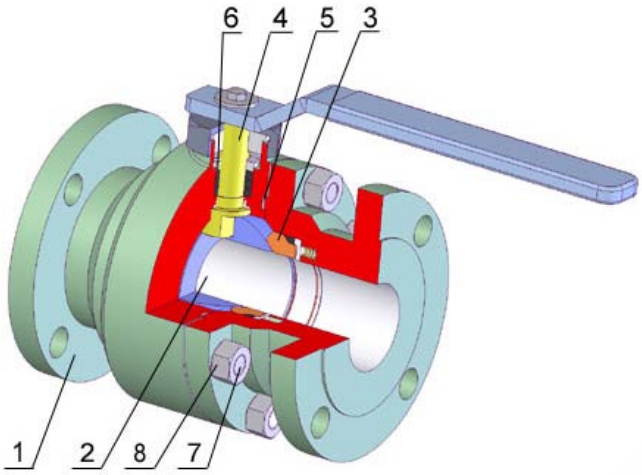

TYPE / ТИП	K 85.3
Nominal pressure / номинальное давление	PN 100
Nominal size / номинальный размер	DN 10-100

Design / Конструкция:
Two-part body / Корпус из двух частей,
Three-part body / Корпус из трех частей
Floating ball / Плавающий шар
Metal sealing / Металлическое уплотнение
Fire safe, Anti–Blow out, Antistatic
Flanges ISO 5211 / Фланцы ISO 5211

Operation / Управление	
1	Handwheel / Маховик
2	Gearbox / Редуктор
3	Electric actuator / Электропривод
4	Pneumatic actuator / Пневмопривод

Design / Конструкция	EN 1983
Flanges / Фланцы	EN 1092-1
Welding ends / Концы под приварку	EN 12627
Threaded end / Резьба	ISO 228-1
Face-to-face / Строительная длина	EN 558-1
Testing / испытания	EN 12266-1
Pressure, Temperature / Давление, Температура	EN 12516-1

Pos. Поз.	Part / Деталь	Material / Материал		
		-29 - +340 °C	-47 - +340 °C	-70(-196) - +340 °C
		EN - DIN (ASTM)	EN - DIN (ASTM)	EN - DIN (ASTM)
1	Body / Корпус	GS-C25 (WCB) / C22 (A105)	GS-20Mn5 (LCB) / TTStE36 (LF2)	GX5CrNi 18-9 (CF8) / X5CrNi 18-10 (F304)
2	Ball / Шар	X5CrNi 18-10 (F304) + HF	X5CrNi 18-10 (F304) + HF	X5CrNi 18-10 (F304) + HF
3	Seat / Седло	C22 (A105) + weld on	TTStE36 (LF2) + weld on	X5CrNi 18-10 (F304) + weld on
4	Stem / Шпиндель	X5CrNi 18-10 (F304)	X5CrNi 18-10 (F304)	X5CrNi 18-10 (F304)
5	Gasket / Уплотнение	GRAPHITE / PTFE	GRAPHITE / PTFE	GRAPHITE / PTFE
6	Packing / Сальник	GRAPHITE / PTFE	GRAPHITE / PTFE	GRAPHITE / PTFE
7	Bolt / Болт	42 CrMo4 (B7)	24 CrMo5 (L7)	42 CrMo4 (B7)
8	Nut / Гайка	C45 (2H)	C45 (2H)	C45 (2H)
Other material specification upon request / Другое исполнение по заказу				

Packing system / Варианты сальника	
1	„O“ ring (mat. NBR, FKM, EPDM) / „O“ кольцо (мат. NBR, FKM, EPDM)
2	PTFE
3	Graphite – fire safe / Графит – пожаробезопасность
4	PTFE + Graphite – fire safe / PTFE + Графит - пожаробезопасность
5	Chevron sealing set PTFE / Комплект уплотнений Chevron PTFE
6	Extended packing for gas / Удлиненный сальник для газа
7	Double packing for aggressive media / Двойной сальник для агрессивных сред
8	Special design – vacuum, cryogen, underground version / Специальное исполнение – вакуум, криогенная среда, установка под землю
9	Upon request / По заказу

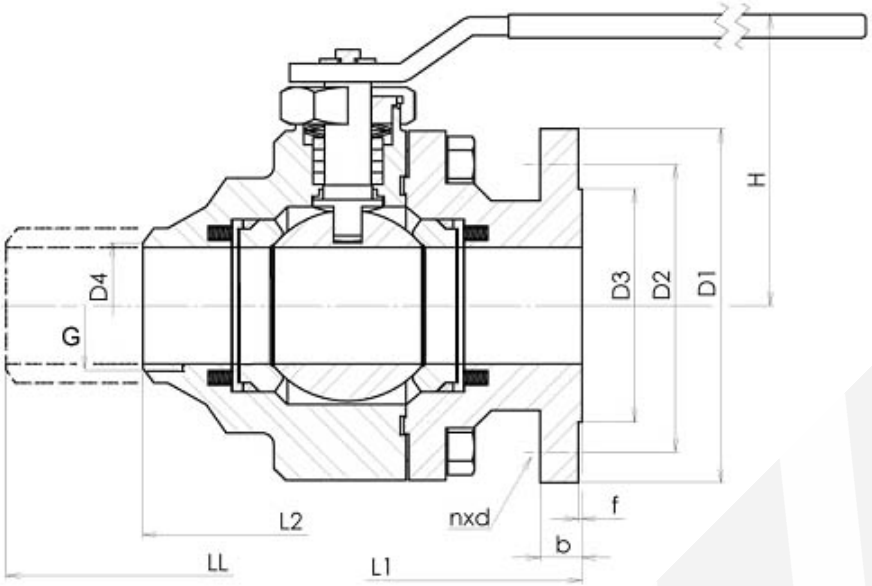

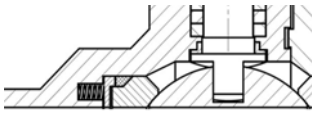

Spring seat

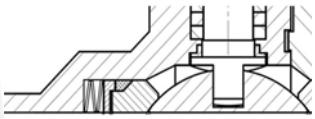

Spring washer seat

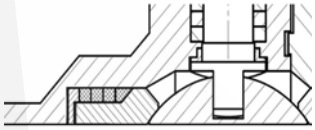

Graphite ring seat

Main dimension PN 100 / Основные размеры PN 100										
DN	**10**	**15**	**20**	**25**	**32**	**40**	**50**	**65**	**80**	**100**
D1	100	105	130	140	155	170	195	220	230	265
D2	70	75	90	100	110	125	145	170	180	210
D3	40	45	58	68	78	88	102	122	138	162
D4	13	18	23	28	35	43	53	68	83	103
b	20	20	22	24	24	26	28	30	32	36
f	2	2	2	2	2	2	2	2	2	2
n	4	4	4	4	4	4	4	8	8	8
d	14	14	18	18	22	22	26	26	26	30
Bolt / Болт	M12	M12	M12	M12	M20	M20	M24	M24	M24	M27
H	upon request / по заказу									
L1	130	130	150	160	180	200	230	290	310	350
L2	70	75	90	100	110	125	150	190	220	270
LL	270	270	270	270	270	270	300	360	390	450
G	¼“	½“	¾“	1“	1 ½“	1 ¾“	2“			
M (Nm)	22	30	45	60	78	110	180	290	600	800
Other L dimension upon request / другой L размер по заказу										

SYN KG-100-00-K85.3-121-50

Nom. pressure / Ном. давление

Body material
00 - Stainless steel / Нержавеющая сталь
02 - Cast alloy steel / Литая легированная сталь
03 - Forged alloy steel / Кованная легированная сталь
04 - Forged carbon steel / Кованная углеродистая сталь
05 - Cast carbon steel / Литая углеродистая сталь

Valve type / Тип арматуры

Nom. size / Ном. размер

Operation / Управление
On previous page / на предыдущей странице

Connection / Присоединение
1 - Flanged / Фланцевое
2 - Welding end / Под приварку
5 - Threaded / Резьбовое

Flow direction / Направление течения

Ball valve K85.3
Шаровой кран K85.3
PN 160

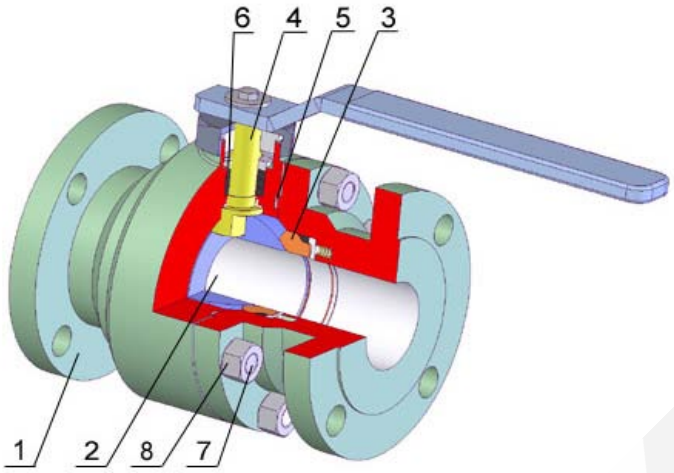

TYPE / ТИП	K 85.3
Nominal pressure / номинальное давление	PN 160
Nominal size / номинальный размер	DN 15-50

Design / Конструкция:
Two-part body / Корпус из двух частей,
Three-part body / Корпус из трех частей
Floating ball / Плавающий шар
Metal sealing / Металлическое уплотнение
Fire safe, Anti–Blow out, Antistatic
Flanges ISO 5211 / Фланцы ISO 5211

Operation / Управление	
1	Handwheel / Маховик
2	Gearbox / Редуктор
3	Electric actuator / Электропривод
4	Pneumatic actuator / Пневмопривод

Design / Конструкция	EN 1983
Flanges / Фланцы	EN 1092-1
Welding ends / Концы под приварку	EN 12627
Threaded end / Резьба	ISO 228-1
Face-to-face / Строительная длина	EN 558-1
Testing / испытания	EN 12266-1
Pressure, Temperature / Давление, Температура	EN 12516-1

Pos. Поз.	Part / Деталь	Material / Материал		
		-29 - +340 °C	-47 - +340 °C	-70(-196) - +340 °C
		EN - DIN (ASTM)	EN - DIN (ASTM)	EN - DIN (ASTM)
1	Body / Корпус	GS-C25 (WCB) / C22 (A105)	GS-20Mn5 (LCB) / TTStE36 (LF2)	GX5CrNi 18-9 (CF8) / X5CrNi 18-10 (F304)
2	Ball / Шар	X5CrNi 18-10 (F304) + HF	X5CrNi 18-10 (F304) + HF	X5CrNi 18-10 (F304) + HF
3	Seat / Седло	C22 (A105) + weld on	TTStE36 (LF2) + weld on	X5CrNi 18-10 (F304) + weld on
4	Stem / Шпиндель	X5CrNi 18-10 (F304)	X5CrNi 18-10 (F304)	X5CrNi 18-10 (F304)
5	Gasket / Уплотнение	GRAPHITE / PTFE	GRAPHITE / PTFE	GRAPHITE / PTFE
6	Packing / Сальник	GRAPHITE / PTFE	GRAPHITE / PTFE	GRAPHITE / PTFE
7	Bolt / Болт	42 CrMo4 (B7)	24 CrMo5 (L7)	42 CrMo4 (B7)
8	Nut / Гайка	C45 (2H)	C45 (2H)	C45 (2H)
Other material specification upon request / Другое исполнение по заказу				

Packing system / Варианты сальника	
1	„O“ ring (mat. NBR, FKM, EPDM) / „O“ кольцо (мат. NBR, FKM, EPDM)
2	PTFE
3	Graphite – fire safe / Графит – пожаробезопасность
4	PTFE + Graphite – fire safe / PTFE + Графит - пожаробезопасность
5	Chevron sealing set PTFE / Комплект уплотнений Chevron PTFE
6	Extended packing for gas / Удлиненный сальник для газа
7	Double packing for aggressive media / Двойной сальник для агрессивных сред
8	Special design – vacuum, cryogen, underground version / Специальное исполнение – вакуум, криогенная среда, установка под землю
9	Upon request / По заказу

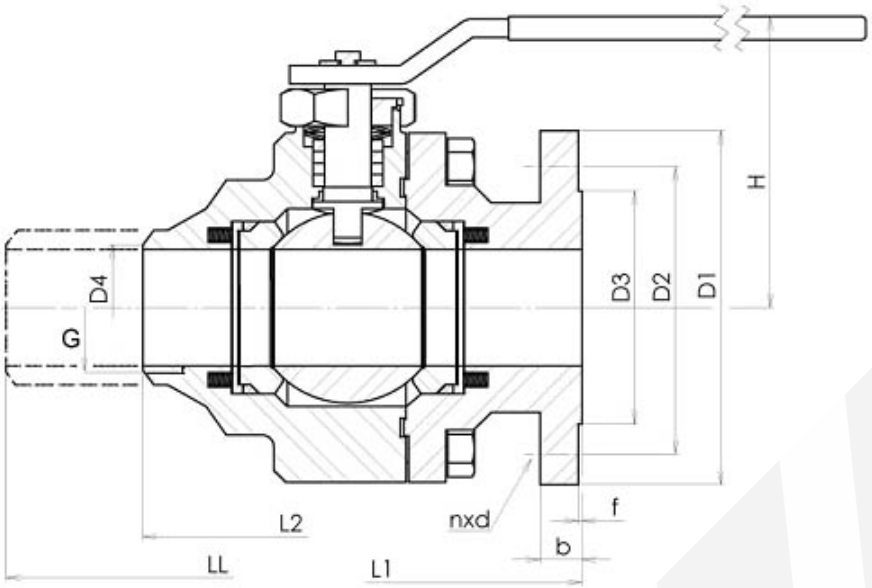

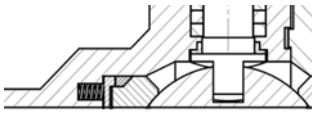

Spring seat

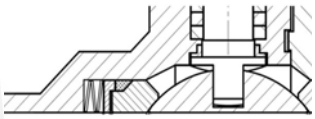

Spring washer seat

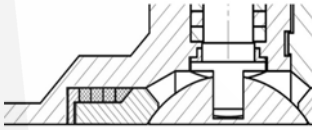

Graphite ring seat

Main dimension PN 160 / Основные размеры PN 160				
DN	**15**	**25**	**40**	**50**
D1	105	140	170	195
D2	75	100	125	145
D3	47	68	88	102
D4	21,8	33,9	48,8	61,2
b	22	24	28	30
f	2	2	2	2
n	4	4	4	4
d	14	18	22	26
Bolt / Болт	M12	M16	M20	M24
H	upon request / по заказу			
L1	130	160	200	230
L2	216	254	305	368
G	½“	1“	1 ½“	2“
M (Nm)	65	80	140	290
Other L dimension upon request / другой L размер по заказу				

SYN KG-160-00-K85.3-121-50

Nom. pressure / Ном. давление

Body material
00 - Stainless steel / Нержавеющая сталь
02 - Cast alloy steel / Литая легированная сталь
03 - Forged alloy steel / Кованная легированная сталь
04 - Forged carbon steel / Кованная углеродистая сталь
05 - Cast carbon steel / Литая углеродистая сталь

Valve type / Тип арматуры

Nom. size / Ном. размер

Operation / Управление
On previous page / на предыдущей странице

Connection / Присоединение
1 - Flanged / Фланцевое
2 - Welding end / Под приварку
5 - Threaded / Резьбовое

Flow direction / Направление течения

Ball valve K85.3
Шаровой кран K85.3
PN 250

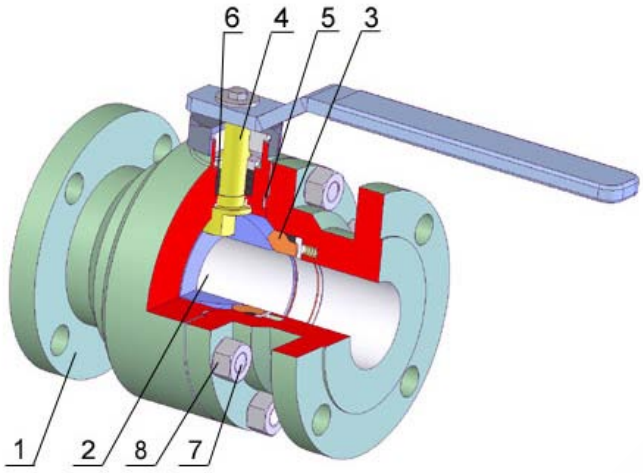

TYPE / ТИП	K 85.3
Nominal pressure / номинальное давление	PN 250
Nominal size / номинальный размер	DN 15-50

Design / Конструкция:
Two-part body / Корпус из двух частей,
Three-part body / Корпус из трех частей
Floating ball / Плавающий шар
Metal sealing / Металлическое уплотнение
Fire safe, Anti–Blow out, Antistatic
Flanges ISO 5211 / Фланцы ISO 5211

Operation / Управление	
1	Handwheel / Маховик
2	Gearbox / Редуктор
3	Electric actuator / Электропривод
4	Pneumatic actuator / Пневмопривод

Design / Конструкция	EN 1983
Flanges / Фланцы	EN 1092-1
Welding ends / Концы под приварку	EN 12627
Threaded end / Резьба	ISO 228-1
Face-to-face / Строительная длина	EN 558-1
Testing / испытания	EN 12266-1
Pressure, Temperature / Давление, Температура	EN 12516-1

Pos. Поз.	Part / Деталь	Material / Материал		
		-29 - +340 °C	-47 - +340 °C	-70(-196) - +340 °C
		EN - DIN (ASTM)	EN - DIN (ASTM)	EN - DIN (ASTM)
1	Body / Корпус	GS-C25 (WCB) / C22 (A105)	GS-20Mn5 (LCB) / TTStE36 (LF2)	GX5CrNi 18-9 (CF8) / X5CrNi 18-10 (F304)
2	Ball / Шар	X5CrNi 18-10 (F304) + HF	X5CrNi 18-10 (F304) + HF	X5CrNi 18-10 (F304) + HF
3	Seat / Седло	C22 (A105) + weld on	TTStE36 (LF2) + weld on	X5CrNi 18-10 (F304) + weld on
4	Stem / Шпиндель	X5CrNi 18-10 (F304)	X5CrNi 18-10 (F304)	X5CrNi 18-10 (F304)
5	Gasket / Уплотнение	GRAPHITE / PTFE	GRAPHITE / PTFE	GRAPHITE / PTFE
6	Packing / Сальник	GRAPHITE / PTFE	GRAPHITE / PTFE	GRAPHITE / PTFE
7	Bolt / Болт	42 CrMo4 (B7)	24 CrMo5 (L7)	42 CrMo4 (B7)
8	Nut / Гайка	C45 (2H)	C45 (2H)	C45 (2H)
Other material specification upon request / Другое исполнение по заказу				

Packing system / Варианты сальника	
1	„O“ ring (mat. NBR, FKM, EPDM) / „O“ кольцо (мат. NBR, FKM, EPDM)
2	PTFE
3	Graphite – fire safe / Графит – пожаробезопасность
4	PTFE + Graphite – fire safe / PTFE + Графит - пожаробезопасность
5	Chevron sealing set PTFE / Комплект уплотнений Chevron PTFE
6	Extended packing for gas / Удлиненный сальник для газа
7	Double packing for aggressive media / Двойной сальник для агрессивных сред
8	Special design – vacuum, cryogen, underground version / Специальное исполнение – вакуум, криогенная среда, установка под землю
9	Upon request / По заказу

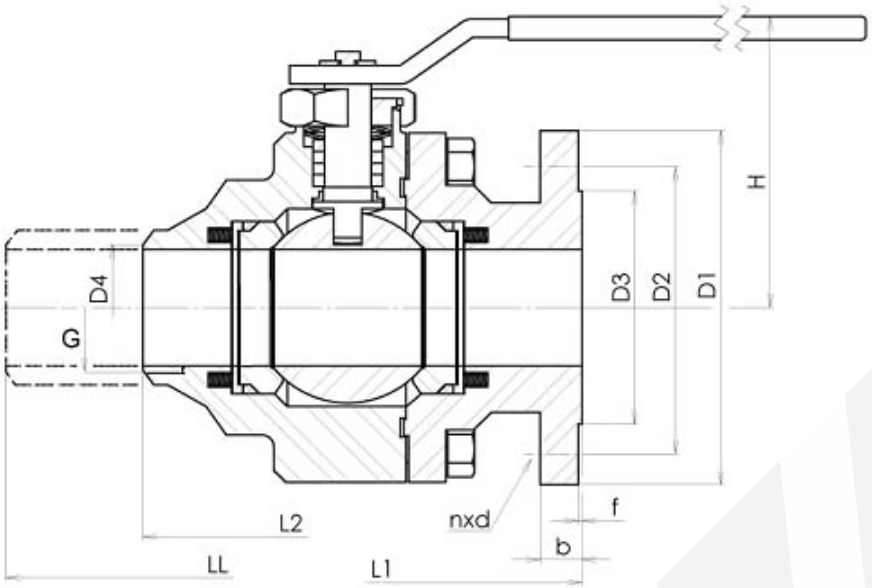

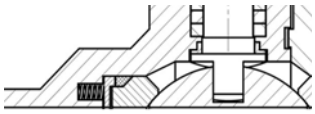

Spring seat

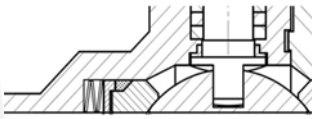

Spring washer seat

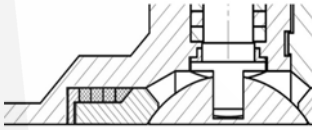

Graphite ring seat

Main dimension PN 250 / Основные размеры PN 250				
DN	**15**	**25**	**40**	**50**
D1	130	150	185	200
D2	90	105	135	150
D3	47	68	88	102
D4	21,8	33,9	48,8	61,2
b	26	28	34	38
f	2	2	2	2
n	4	4	4	8
d	18	22	26	26
Bolt / Болт	M16	M20	M24	M24
H	upon request / по заказу			
L1	130	160	200	230
L2	216	254	305	368
G	½“	1“	1 ½“	2“
M (Nm)	65	80	140	290
Other L dimension upon request / другой L размер по заказу				

SYN KG-250-00-K85.3-121-25

Nom. pressure / Ном. давление

Body material
00 - Stainless steel / Нержавеющая сталь
02 - Cast alloy steel / Литая легированная сталь
03 - Forged alloy steel / Кованная легированная сталь
04 - Forged carbon steel / Кованная углеродистая сталь
05 - Cast carbon steel / Литая углеродистая сталь

Valve type / Тип арматуры

Nom. size / Ном. размер

Operation / Управление
On previous page / на предыдущей странице

Connection / Присоединение
1 - Flanged / Фланцевое
2 - Welding end / Под приварку
5 - Threaded / Резьбовое

Flow direction / Направление течения

Ball valve K85.3
Шаровой кран K85.3
PN 320

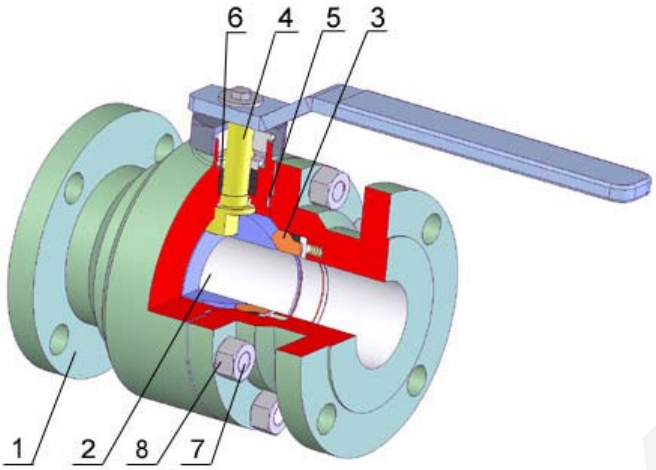

TYPE / ТИП	K 85.3
Nominal pressure / номинальное давление	PN 320
Nominal size / номинальный размер	DN 15-25

Design / Конструкция:
Two-part body / Корпус из двух частей,
Three-part body / Корпус из трех частей
Floating ball / Плавающий шар
Metal sealing / Металлическое уплотнение
Fire safe, Anti–Blow out, Antistatic
Flanges ISO 5211 / Фланцы ISO 5211

Operation / Управление	
1	Handwheel / Маховик
2	Gearbox / Редуктор
3	Electric actuator / Электропривод
4	Pneumatic actuator / Пневмопривод

Design / Конструкция	EN 1983
Flanges / Фланцы	EN 1092-1
Welding ends / Концы под приварку	EN 12627
Threaded end / Резьба	ISO 228-1
Face-to-face / Строительная длина	EN 558-1
Testing / испытания	EN 12266-1
Pressure, Temperature / Давление, Температура	EN 12516-1

Pos. Поз.	Part / Деталь	Material / Материал		
		-29 - +340 °C	-47 - +340 °C	-70(-196) - +340 °C
		EN - DIN (ASTM)	EN - DIN (ASTM)	EN - DIN (ASTM)
1	Body / Корпус	GS-C25 (WCB) / C22 (A105)	GS-20Mn5 (LCB) / TTStE36 (LF2)	GX5CrNi 18-9 (CF8) / X5CrNi 18-10 (F304)
2	Ball / Шар	X5CrNi 18-10 (F304) + HF	X5CrNi 18-10 (F304) + HF	X5CrNi 18-10 (F304) + HF
3	Seat / Седло	C22 (A105) + weld on	TTStE36 (LF2) + weld on	X5CrNi 18-10 (F304) + weld on
4	Stem / Шпиндель	X5CrNi 18-10 (F304)	X5CrNi 18-10 (F304)	X5CrNi 18-10 (F304)
5	Gasket / Уплотнение	GRAPHITE / PTFE	GRAPHITE / PTFE	GRAPHITE / PTFE
6	Packing / Сальник	GRAPHITE / PTFE	GRAPHITE / PTFE	GRAPHITE / PTFE
7	Bolt / Болт	42 CrMo4 (B7)	24 CrMo5 (L7)	42 CrMo4 (B7)
8	Nut / Гайка	C45 (2H)	C45 (2H)	C45 (2H)
Other material specification upon request / Другое исполнение по заказу				

Packing system / Варианты сальника	
1	„O“ ring (mat. NBR, FKM, EPDM) / „O“ кольцо (мат. NBR, FKM, EPDM)
2	PTFE
3	Graphite – fire safe / Графит – пожаробезопасность
4	PTFE + Graphite – fire safe / PTFE + Графит - пожаробезопасность
5	Chevron sealing set PTFE / Комплект уплотнений Chevron PTFE
6	Extended packing for gas / Удлиненный сальник для газа
7	Double packing for aggressive media / Двойной сальник для агрессивных сред
8	Special design – vacuum, cryogen, underground version / Специальное исполнение – вакуум, криогенная среда, установка под землю
9	Upon request / По заказу

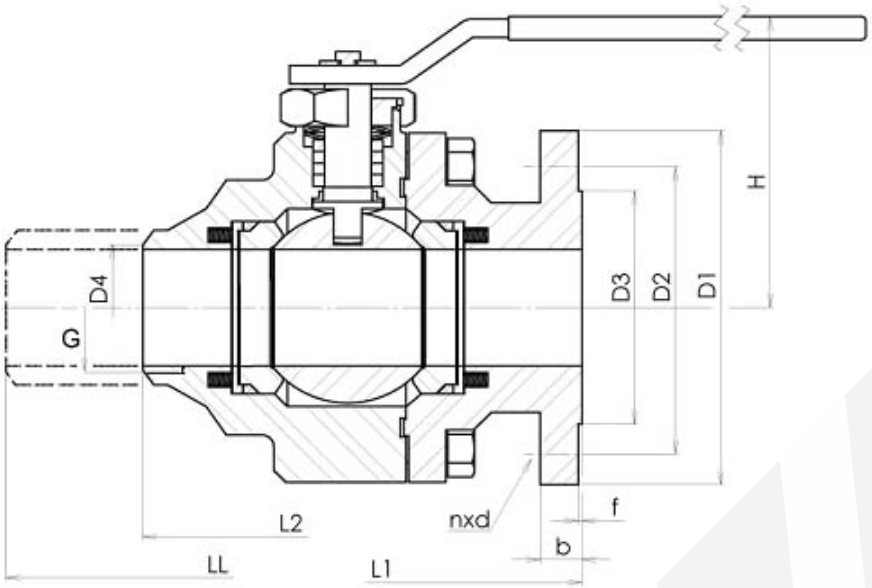

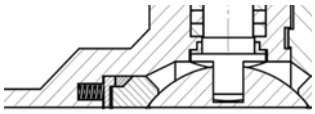

Spring seat

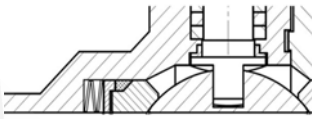

Spring washer seat

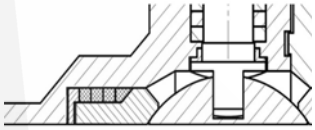

Graphite ring seat

Main dimension PN 320 / Основные размеры PN 320		
DN	**15**	**25**
D1	130	160
D2	90	115
D3	47	68
D4	18	28
b	26	34
f	2	2
n	4	4
d	18	22
Bolt / Болт	M16	M20
H	upon request / по заказу	
L1	130	160
L2	264	308
G	½“	1“
M (Nm)	65	80
Other L dimension upon request / другой L размер по заказу		

SYN KG-320-00-K85.3-121-25

Nom. pressure / Ном. давление

Body material
00 - Stainless steel / Нержавеющая сталь
02 - Cast alloy steel / Литая легированная сталь
03 - Forged alloy steel / Кованная легированная сталь
04 - Forged carbon steel / Кованная углеродистая сталь
05 - Cast carbon steel / Литая углеродистая сталь

Valve type / Тип арматуры

Nom. size / Ном. размер

Operation / Управление
On previous page / на предыдущей странице

Connection / Присоединение
1 - Flanged / Фланцевое
2 - Welding end / Под приварку
5 - Threaded / Резьбовое

Flow direction / Направление течения

Ball valve K85.4
Шаровой кран K85.4
PN 16

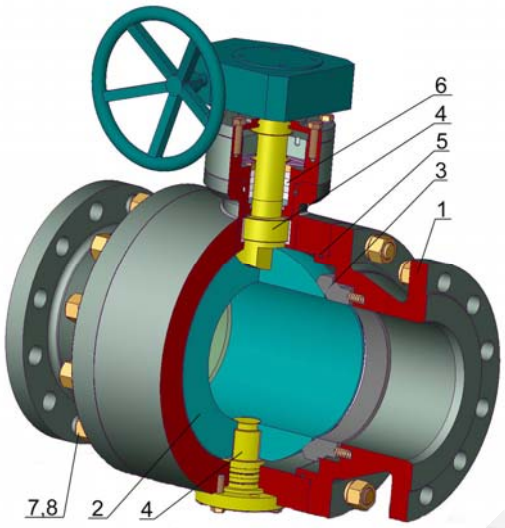

TYPE / ТИП	K 85.4
Nominal pressure / номинальное давление	PN 16
Nominal size / номинальный размер	DN 80-300

Design / Конструкция:
Two-part body / Корпус из двух частей,
Three-part body / Корпус из трех частей
Trunnion ball / Жёсткий шар
Metal sealing / Металлическое уплотнение
Fire safe, Anti–Blow out, Antistatic
Flanges ISO 5211 / Фланцы ISO 5211

Operation / Управление	
1	Handwheel / Маховик
2	Gearbox / Редуктор
3	Electric actuator / Электропривод
4	Pneumatic actuator / Пневмопривод

Design / Конструкция	EN 1983
Flanges / Фланцы	EN 1092-1
Welding ends / Концы под приварку	EN 12627
Threaded end / Резьба	ISO 228-1
Face-to-face / Строительная длина	EN 558-1
Testing / Испытания	EN 12266-1
Pressure, Temperature / Давление, Температура	EN 12516-1

Pos. Поз.	Part / Деталь	Material / Материал		
		-29 - +340 °C	-47 - +340 °C	-70(-196) - +340 °C
		EN - DIN (ASTM)	EN - DIN (ASTM)	EN - DIN (ASTM)
1	Body / Корпус	GS-C25 (WCB) / C22 (A105)	GS-20Mn5 (LCB) / TTStE36 (LF2)	GX5CrNi 18-9 (CF8) / X5CrNi 18-10 (F304)
2.1	Ball / Шар < DN150	X5CrNi 18-10 (F304) + HF	X5CrNi 18-10 (F304) + HF	X5CrNi 18-10 (F304) + HF
2.2	Ball / Шар > DN150	GS-C25 (WCB) + HF	GS-20Mn5 (LCB) + HF	GX5CrNi 18-9 (CF8) + HF
3	Seat / Седло	C22 (A105) + weld on	TTStE36 (LF2) + weld on	X5CrNi 18-10 (F304) + weld on
4	Stem / Шпиндель	X5CrNi 18-10 (F304)	X5CrNi 18-10 (F304)	X5CrNi 18-10 (F304)
5	Gasket / Уплотнение	GRAPHITE / PTFE	GRAPHITE / PTFE	GRAPHITE / PTFE
6	Packing / Сальник	GRAPHITE / PTFE	GRAPHITE / PTFE	GRAPHITE / PTFE
7	Bolt / Болт	42 CrMo4 (B7)	24 CrMo5 (L7)	42 CrMo4 (B7)
8	Nut / Гайка	C45 (2H)	C45 (2H)	C45 (2H)
Other material specification upon request / Другое исполнение по заказу				

Packing system / Варианты сальника	
1	„O“ ring (mat. NBR, FKM, EPDM) / „O“ кольцо (мат. NBR, FKM, EPDM)
2	PTFE
3	Graphite – fire safe / Графит – пожаробезопасность
4	PTFE + Graphite – fire safe / PTFE + Графит - пожаробезопасность
5	Chevron sealing set PTFE / Комплект уплотнений Chevron PTFE
6	Extended packing for gas / Удлиненный сальник для газа
7	Double packing for aggressive media / Двойной сальник для агрессивных сред
8	Special design – vacuum, cryogen, underground version / Специальное исполнение – вакуум, криогенная среда, установка под землю
9	Upon request / По заказу

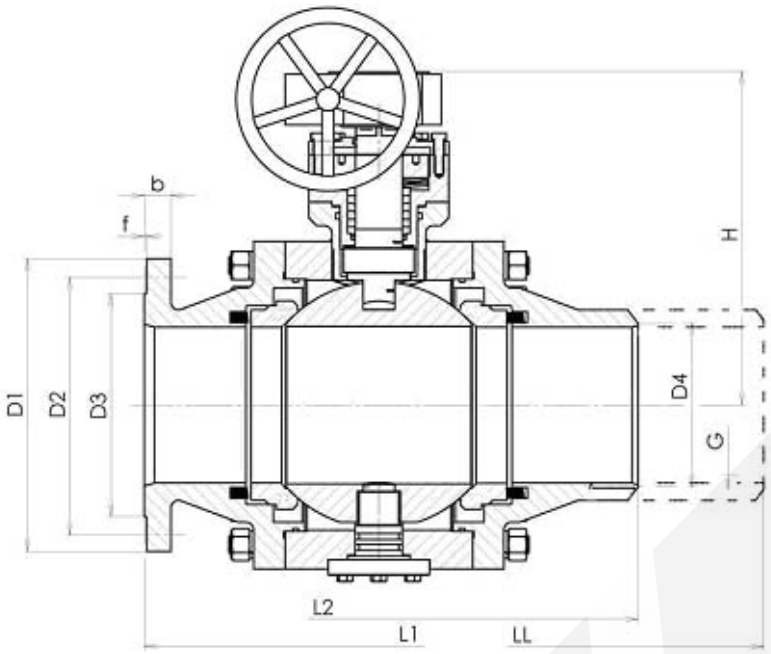

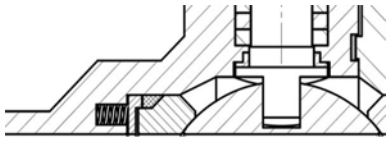

Spring seat

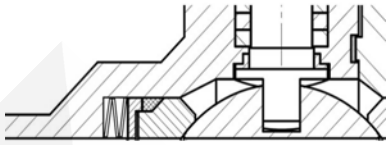

Spring washer seat

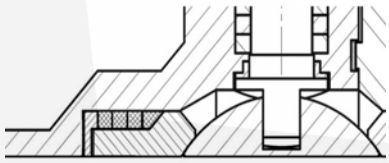

Graphite ring seat

Main dimension PN 16 / Основные размеры PN 16							
DN	**80**	**100**	**125**	**150**	**200**	**250**	**300**
D1	200	220	250	285	340	405	460
D2	160	180	210	240	295	355	410
D3	138	158	188	212	268	320	378
D4	83	103	128	153	203	253	303
b	20	20	22	22	24	26	28
f	2	2	2	2	2	2	2
n	8	8	8	8	12	12	12
d	18	18	18	22	22	26	26
Bolt / Болт	M16	M16	M16	M20	M20	M24	M24
H	upon request / по заказу						
L1 long / L1 длинная	310	350	400	480	600	730	850
L1 short / L1 короткая	180	190	325	350	400	450	500
L2	220	270	330	430	460		
LL	390	450	525	600	600	730	850
M (Nm)	110	150	220	300	540	1300	1800
Other L dimension upon request / другой L размер по заказу							

SYN KG-016-00-K85.4-121-100

Nom. pressure / Ном. давление

Body material
00 - Stainless steel / Нержавеющая сталь
02 - Cast alloy steel / Литая легированная сталь
03 - Forged alloy steel / Кованная легированная сталь
04 - Forged carbon steel / Кованная углеродистая сталь
05 - Cast carbon steel / Литая углеродистая сталь

Valve type / Тип арматуры

Nom. size / Ном. размер

Operation / Управление
On previous page / на предыдущей странице

Connection / Присоединение
1 - Flanged / Фланцевое
2 - Welding end / Под приварку
5 - Threaded / Резьбовое

Flow direction / Направление течения

Ball valve K85.4
Шаровой кран K85.4
PN 25

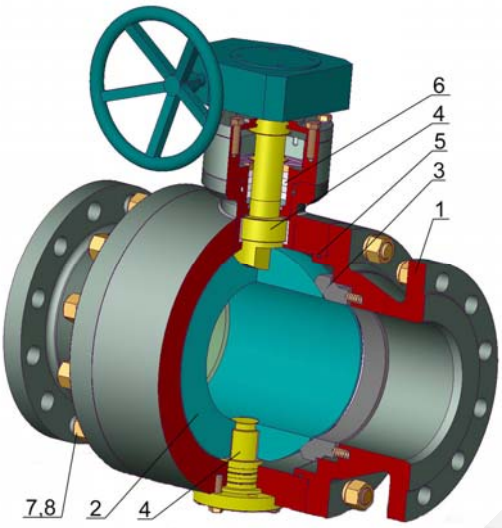

TYPE / ТИП	K 85.4
Nominal pressure / номинальное давление	PN 25
Nominal size / номинальный размер	DN 80-300

Design / Конструкция:
Two-part body / Корпус из двух частей, Three-part body / Корпус из трех частей Trunnion ball / Жёсткий шар Metal sealing / Металлическое уплотнение Fire safe, Anti–Blow out, Antistatic Flanges ISO 5211 / Фланцы ISO 5211

Operation / Управление	
1	Handwheel / Маховик
2	Gearbox / Редуктор
3	Electric actuator / Электропривод
4	Pneumatic actuator / Пневмопривод

Design / Конструкция	EN 1983
Flanges / Фланцы	EN 1092-1
Welding ends / Концы под приварку	EN 12627
Threaded end / Резьба	ISO 228-1
Face-to-face / Строительная длина	EN 558-1
Testing / Испытания	EN 12266-1
Pressure, Temperature / Давление, Температура	EN 12516-1

Pos. Поз.	Part / Деталь	Material / Материал		
		-29 - +340 °C	-47 - +340 °C	-70(-196) - +340 °C
		EN - DIN (ASTM)	EN - DIN (ASTM)	EN - DIN (ASTM)
1	Body / Корпус	GS-C25 (WCB) / C22 (A105)	GS-20Mn5 (LCB) / TTStE36 (LF2)	GX5CrNi 18-9 (CF8) / X5CrNi 18-10 (F304)
2.1	Ball / Шар < DN150	X5CrNi 18-10 (F304) + HF	X5CrNi 18-10(F304) + HF	X5CrNi 18-10 (F304) + HF
2.2	Ball / Шар > DN150	GS-C25 (WCB) + HF	GS-20Mn5 (LCB) + HF	GX5CrNi 18-9 (CF8) + HF
3	Seat / Седло	C22 (A105) + weld on	TTStE36 (LF2) + weld on	/ X5CrNi 18-10 (F304) + weld on
4	Stem / Шпиндель	X5CrNi 18-10 (F304)	X5CrNi 18-10 (F304)	X5CrNi 18-10 (F304)
5	Gasket / Уплотнение	GRAPHITE / PTFE	GRAPHITE / PTFE	GRAPHITE / PTFE
6	Packing / Сальник	GRAPHITE / PTFE	GRAPHITE / PTFE	GRAPHITE / PTFE
7	Bolt / Болт	42 CrMo4 (B7)	24 CrMo5 (L7)	42 CrMo4 (B7)
8	Nut / Гайка	C45 (2H)	C45 (2H)	C45 (2H)
Other material specification upon request / Другое исполнение по заказу				

Packing system / Варианты сальника	
1	„O“ ring (mat. NBR, FKM, EPDM) / „O“ кольцо (мат. NBR, FKM, EPDM)
2	PTFE
3	Graphite – fire safe / Графит – пожаробезопасность
4	PTFE + Graphite – fire safe / PTFE + Графит - пожаробезопасность
5	Chevron sealing set PTFE / Комплект уплотнений Chevron PTFE
6	Extended packing for gas / Удлиненный сальник для газа
7	Double packing for aggressive media / Двойной сальник для агрессивных сред
8	Special design – vacuum, cryogen, underground version / Специальное исполнение – вакуум, криогенная среда, установка под землю
9	Upon request / По заказу

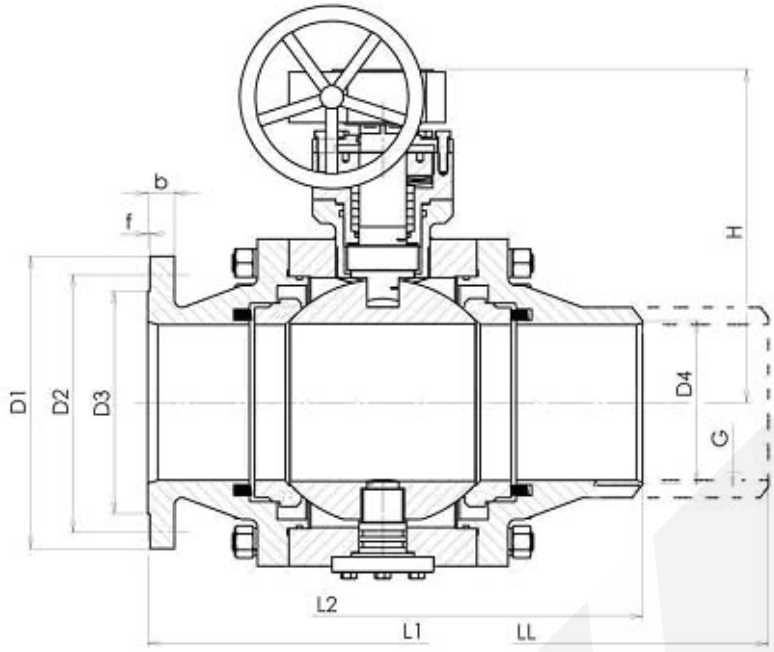

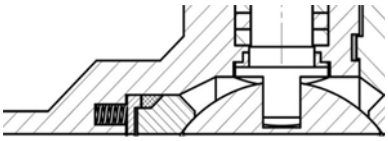

Spring seat

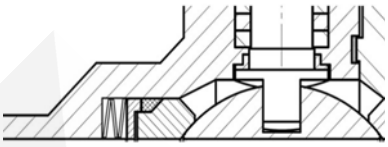

Spring washer seat

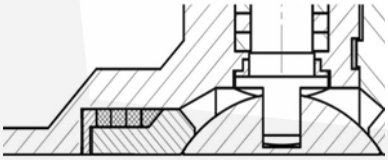

Graphite ring seat

Main dimension PN 25 / Основные размеры PN 25							
DN	**80**	**100**	**125**	**150**	**200**	**250**	**300**
D1	200	235	270	300	360	425	485
D2	160	190	220	250	310	370	430
D3	138	162	188	218	278	335	395
D4	83	103	128	153	203	253	303
b	24	24	26	28	30	32	34
f	2	2	2	2	2	2	2
n	8	8	8	8	12	12	16
d	18	22	26	26	26	30	30
Bolt / Болт	M16	M20	M24	M24	M24	M27	M27
H	upon request / по заказу						
L1 long / L1 длинная	310	350	400	480	600	730	850
L1 short / L1 короткая	180	190	325	350	400	450	500
L2	220	270	330	430	460		
LL	390	450	525	600	600	730	850
M (Nm)	140	230	250	400	630	1600	2300
Other L dimension upon request / другой L размер по заказу							

SYN KG-025-00-K85.4-121-100

Nom. pressure / Ном. давление

Body material
00 - Stainless steel / Нержавеющая сталь
02 - Cast alloy steel / Литая легированная сталь
03 - Forged alloy steel / Кованная легированная сталь
04 - Forged carbon steel / Кованная углеродистая сталь
05 - Cast carbon steel / Литая углеродистая сталь

Valve type / Тип арматуры

Nom. size / Ном. размер

Operation / Управление
On previous page / на предыдущей странице

Connection / Присоединение
1 - Flanged / Фланцевое
2 - Welding end / Под приварку
5 - Threaded / Резьбовое

Flow direction / Направление течения

Ball valve K85.4
Шаровой кран K85.4
PN 40

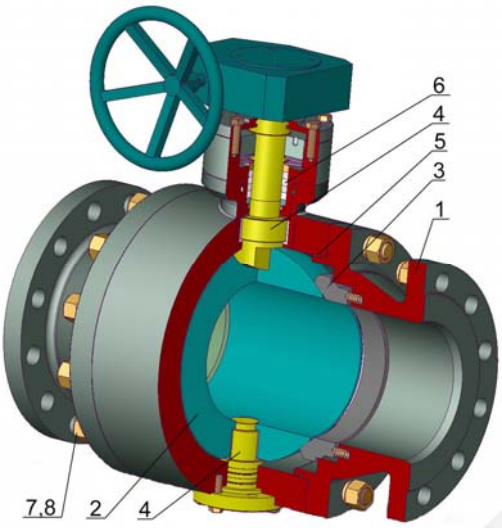

TYPE / ТИП	K 85.4
Nominal pressure / номинальное давление	PN 40
Nominal size / номинальный размер	DN 50-300

Design / Конструкция:
Two-part body / Корпус из двух частей,
Three-part body / Корпус из трех частей
Trunnion ball / Жёсткий шар
Metal sealing / Металлическое уплотнение
Fire safe, Anti–Blow out, Antistatic
Flanges ISO 5211 / Фланцы ISO 5211

Operation / Управление	
1	Handwheel / Маховик
2	Gearbox / Редуктор
3	Electric actuator / Электропривод
4	Pneumatic actuator / Пневмопривод

Design / Конструкция	EN 1983
Flanges / Фланцы	EN 1092-1
Welding ends / Концы под приварку	EN 12627
Threaded end / Резьба	ISO 228-1
Face-to-face / Строительная длина	EN 558-1
Testing / Испытания	EN 12266-1
Pressure, Temperature / Давление, Температура	EN 12516-1

Pos. Поз.	Part / Деталь	Material / Материал		
		-29 - +340 °C	-47 - +340 °C	-70(-196) - +340 °C
		EN - DIN (ASTM)	EN - DIN (ASTM)	EN - DIN (ASTM)
1	Body / Корпус	GS-C25 (WCB) / C22 (A105)	GS-20Mn5 (LCB) / TTStE36 (LF2)	GX5CrNi 18-9 (CF8) / X5CrNi 18-10 (F304)
2.1	Ball / Шар < DN150	X5CrNi 18-10 (F304) + HF	X5CrNi 18-10(F304) + HF	X5CrNi 18-10 (F304) + HF
2.2	Ball / Шар > DN150	GS-C25 (WCB) + HF	GS-20Mn5 (LCB) + HF	GX5CrNi 18-9 (CF8) + HF
3	Seat / Седло	C22 (A105) + weld on	TTStE36 (LF2) + weld on	X5CrNi 18-10 (F304) + weld on
4	Stem / Шпиндель	X5CrNi 18-10 (F304)	X5CrNi 18-10 (F304)	X5CrNi 18-10 (F304)
5	Gasket / Уплотнение	GRAPHITE / PTFE	GRAPHITE / PTFE	GRAPHITE / PTFE
6	Packing / Сальник	GRAPHITE / PTFE	GRAPHITE / PTFE	GRAPHITE / PTFE
7	Bolt / Болт	42 CrMo4 (B7)	24 CrMo5 (L7)	42 CrMo4 (B7)
8	Nut / Гайка	C45 (2H)	C45 (2H)	C45 (2H)
Other material specification upon request / Другое исполнение по заказу				

Packing system / Варианты сальника	
1	„O“ ring (mat. NBR, FKM, EPDM) / „O“ кольцо (мат. NBR, FKM, EPDM)
2	PTFE
3	Graphite – fire safe / Графит – пожаробезопасность
4	PTFE + Graphite – fire safe / PTFE + Графит - пожаробезопасность
5	Chevron sealing set PTFE / Комплект уплотнений Chevron PTFE
6	Extended packing for gas / Удлиненный сальник для газа
7	Double packing for aggressive media / Двойной сальник для агрессивных сред
8	Special design – vacuum, cryogen, underground version / Специальное исполнение – вакуум, криогенная среда, установка под землю
9	Upon request / По заказу

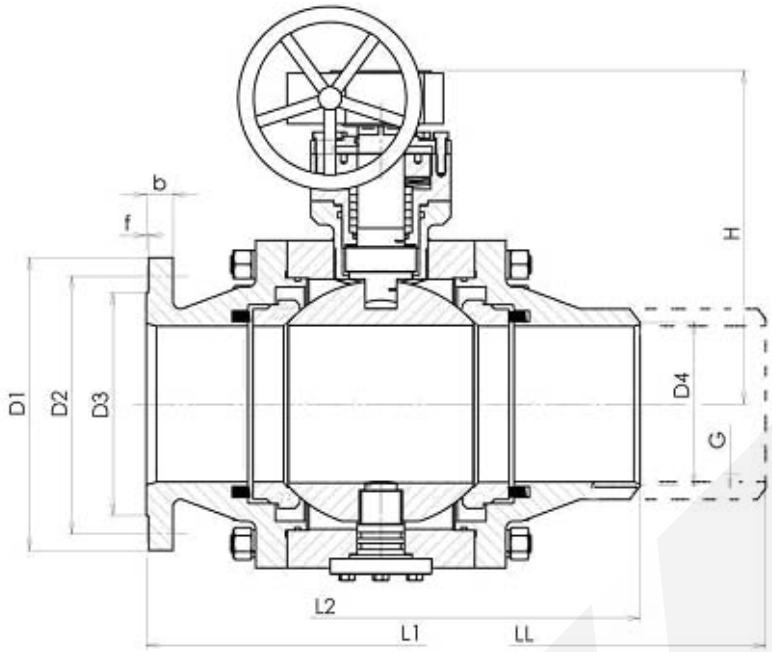

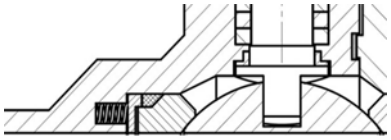

Spring seat

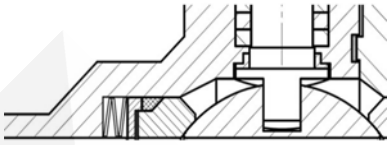

Spring washer seat

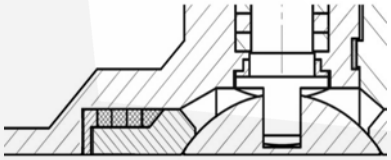

Graphite ring seat

Main dimension PN 40 / Основные размеры PN 40									
DN	**50**	**65**	**80**	**100**	**125**	**150**	**200**	**250**	**300**
D1	165	185	200	235	270	300	375	450	515
D2	125	145	160	190	220	250	320	385	450
D3	102	122	138	162	188	218	285	345	410
D4	53	68	83	103	128	153	203	253	303
b	20	22	24	24	26	28	34	38	42
f	2	2	2	2	2	2	2	2	2
n	4	8	8	8	8	8	12	12	16
d	18	18	18	22	26	26	30	33	33
Bolt / Болт	M16	M16	M16	M20	M24	M24	M27	M30	M30
H	upon request / по заказу								
L1 long / L1 длинная	230	290	310	350	400	480	600	730	850
L1 short / L1 короткая	150	170	180	190	325	350	400	450	500
L2	150	190	220	270	330	430	460		
LL	300	360	390	450	525	600	600	730	850
G	2“								
M (Nm)	70	100	200	300	380	650	820	1900	2500
Other L dimension upon request / другой L размер по заказу									

SYN KG-040-00-K85.4-121-100

Nom. pressure / Ном. давление

Body material
00 - Stainless steel / Нержавеющая сталь
02 - Cast alloy steel / Литая легированная сталь
03 - Forged alloy steel / Кованная легированная сталь
04 - Forged carbon steel / Кованная углеродистая сталь
05 - Cast carbon steel / Литая углеродистая сталь

Valve type / Тип арматуры

Nom. size / Ном. размер

Operation / Управление
On previous page / на предыдущей странице

Connection / Присоединение
1 - Flanged / Фланцевое
2 - Welding end / Под приварку
5 - Threaded / Резьбовое

Flow direction / Направление течения

Ball valve K85.4
Шаровой кран K85.4
PN 63

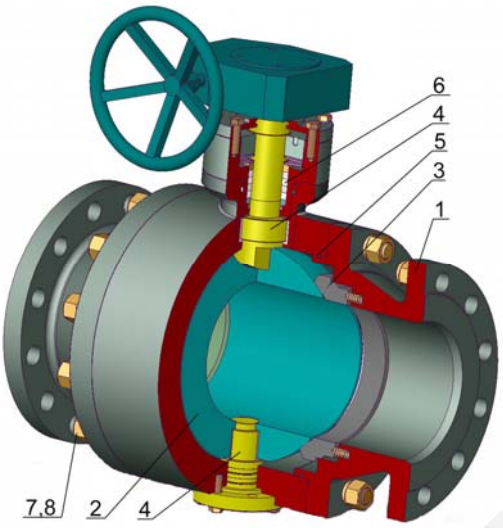

TYPE / ТИП	K 85.4
Nominal pressure / номинальное давление	PN 63
Nominal size / номинальный размер	DN 50-300

Design / Конструкция:
Two-part body / Корпус из двух частей,
Three-part body / Корпус из трех частей
Trunnion ball / Жёсткий шар
Metal sealing / Металлическое уплотнение
Fire safe, Anti–Blow out, Antistatic
Flanges ISO 5211 / Фланцы ISO 5211

Operation / Управление	
1	Handwheel / Маховик
2	Gearbox / Редуктор
3	Electric actuator / Электропривод
4	Pneumatic actuator / Пневмопривод

Design / Конструкция	EN 1983
Flanges / Фланцы	EN 1092-1
Welding ends / Концы под приварку	EN 12627
Threaded end / Резьба	ISO 228-1
Face-to-face / Строительная длина	EN 558-1
Testing / Испытания	EN 12266-1
Pressure, Temperature / Давление, Температура	EN 12516-1

Pos. Поз.	Part / Деталь	Material / Материал		
		-29 - +340 °C	-47 - +340 °C	-70(-196) - +340 °C
		EN - DIN (ASTM)	EN - DIN (ASTM)	EN - DIN (ASTM)
1	Body / Корпус	GS-C25 (WCB) / C22 (A105)	GS-20Mn5 (LCB) / TTStE36 (LF2)	GX5CrNi 18-9 (CF8) / X5CrNi 18-10 (F304)
2.1	Ball / Шар < DN150	X5CrNi 18-10 (F304) + HF	X5CrNi 18-10(F304) + HF	X5CrNi 18-10 (F304) + HF
2.2	Ball / Шар > DN150	GS-C25 (WCB) + HF	GS-20Mn5 (LCB) + HF	GX5CrNi 18-9 (CF8) + HF
3	Seat / Седло	C22 (A105) + weld on	TTStE36 (LF2) + weld on	X5CrNi 18-10 (F304) + weld on
4	Stem / Шпиндель	X5CrNi 18-10 (F304)	X5CrNi 18-10 (F304)	X5CrNi 18-10 (F304)
5	Gasket / Уплотнение	GRAPHITE / PTFE	GRAPHITE / PTFE	GRAPHITE / PTFE
6	Packing / Сальник	GRAPHITE / PTFE	GRAPHITE / PTFE	GRAPHITE / PTFE
7	Bolt / Болт	42 CrMo4 (B7)	24 CrMo5 (L7)	42 CrMo4 (B7)
8	Nut / Гайка	C45 (2H)	C45 (2H)	C45 (2H)
Other material specification upon request / Другое исполнение по заказу				

Packing system / Варианты сальника	
1	„O“ ring (mat. NBR, FKM, EPDM) / „O“ кольцо (мат. NBR, FKM, EPDM)
2	PTFE
3	Graphite – fire safe / Графит – пожаробезопасность
4	PTFE + Graphite – fire safe / PTFE + Графит - пожаробезопасность
5	Chevron sealing set PTFE / Комплект уплотнений Chevron PTFE
6	Extended packing for gas / Удлиненный сальник для газа
7	Double packing for aggressive media / Двойной сальник для агрессивных сред
8	Special design – vacuum, cryogen, underground version / Специальное исполнение – вакуум, криогенная среда, установка под землю
9	Upon request / По заказу

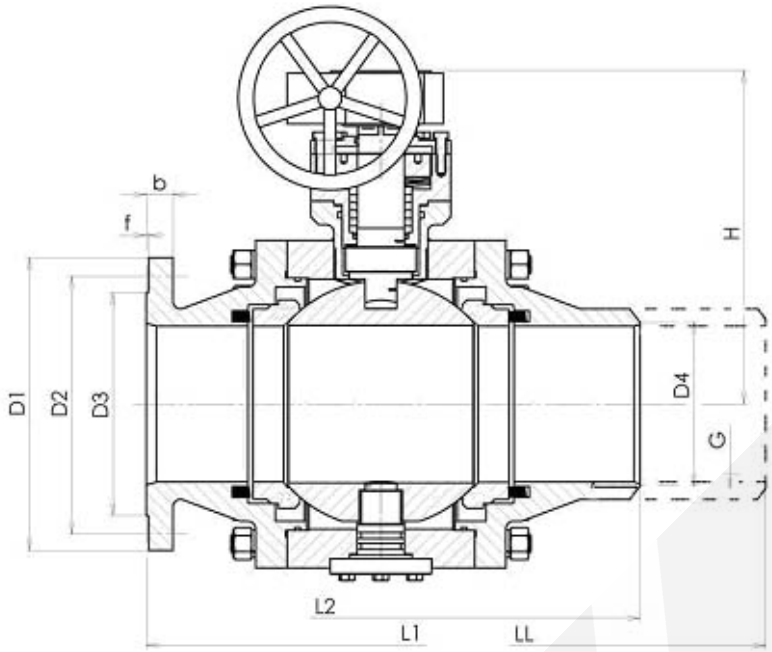

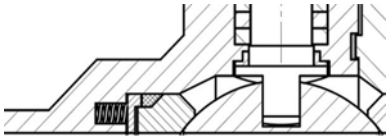

Spring seat

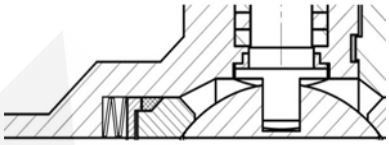

Spring washer seat

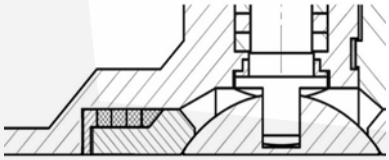

Graphite ring seat

Main dimension PN 63 / Основные размеры PN 63									
DN	**50**	**65**	**80**	**100**	**125**	**150**	**200**	**250**	**300**
D1	180	205	215	250	295	345	415	475	530
D2	135	160	170	200	240	280	345	400	460
D3	102	122	138	162	188	218	285	345	410
D4	53	68	83	103	128	153	203	253	303
b	26	26	28	30	34	36	42	46	52
f	2	2	2	2	2	2	2	2	2
n	8	8	8	8	8	8	12	12	16
d	22	22	22	26	30	33	36	36	36
Bolt / Болт	M20	M20	M20	M24	M27	M30	M33	M33	M33
H	upon request / по заказу								
L1 long / L1 длинная	230	290	310	350	400	480	600	730	850
L1 short / L1 короткая	230	290	310	350	400	450	550	650	750
L2	150	190	220	270	330	430	460		
LL	300	360	390	450	525	600	600	730	850
G	2"								
M (Nm)	130	200	330	500	650	950	1400	2500	3400
Other L dimension upon request / другой L размер по заказу									

SYN KG-063-00-K85.4-121-100

Nom. pressure / Ном. давление

Body material
00 - Stainless steel / Нержавеющая сталь
02 - Cast alloy steel / Литая легированная сталь
03 - Forged alloy steel / Кованная легированная сталь
04 - Forged carbon steel / Кованная углеродистая сталь
05 - Cast carbon steel / Литая углеродистая сталь

Valve type / Тип арматуры

Nom. size / Ном. размер

Operation / Управление
On previous page / на предыдущей странице

Connection / Присоединение
1 - Flanged / Фланцевое
2 - Welding end / Под приварку
5 - Threaded / Резьбовое

Flow direction / Направление течения

Ball valve K85.4
Шаровой кран K85.4
PN 100

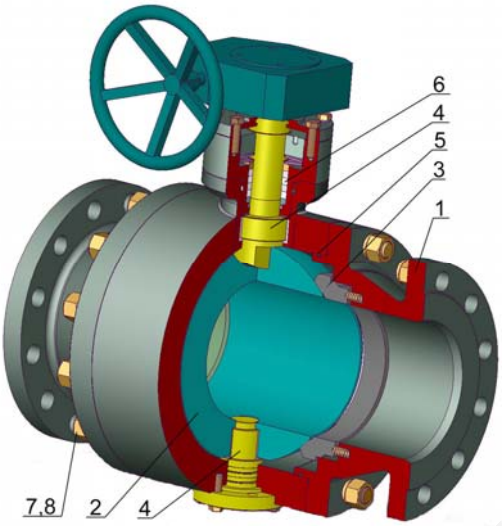

TYPE / ТИП	K 85.4
Nominal pressure / номинальное давление	PN 100
Nominal size / номинальный размер	DN 25-300

Design / Конструкция:
Two-part body / Корпус из двух частей,
Three-part body / Корпус из трех частей
Trunnion ball / Жёсткий шар
Metal sealing / Металлическое уплотнение
Fire safe, Anti–Blow out, Antistatic
Flanges ISO 5211 / Фланцы ISO 5211

Operation / Управление	
1	Handwheel / Маховик
2	Gearbox / Редуктор
3	Electric actuator / Электропривод
4	Pneumatic actuator / Пневмопривод

Design / Конструкция	EN 1983
Flanges / Фланцы	EN 1092-1
Welding ends / Концы под приварку	EN 12627
Threaded end / Резьба	ISO 228-1
Face-to-face / Строительная длина	EN 558-1
Testing / Испытания	EN 12266-1
Pressure, Temperature / Давление, Температура	EN 12516-1

Pos. Поз.	Part / Деталь	Material / Материал		
		-29 - +340 °C	-47 - +340 °C	-70(-196) - +340 °C
		EN - DIN (ASTM)	EN - DIN (ASTM)	EN - DIN (ASTM)
1	Body / Корпус	GS-C25 (WCB) / C22 (A105)	GS-20Mn5 (LCB) / TTStE36 (LF2)	GX5CrNi 18-9 (CF8) / X5CrNi 18-10 (F304)
2.1	Ball / Шар < DN150	X5CrNi 18-10 (F304) + HF	X5CrNi 18-10(F304) + HF	X5CrNi 18-10 (F304) + HF
2.2	Ball / Шар > DN150	GS-C25 (WCB) + HF	GS-20Mn5 (LCB) + HF	GX5CrNi 18-9 (CF8) + HF
3	Seat / Седло	C22 (A105) + weld on	TTStE36 (LF2) + weld on	X5CrNi 18-10 (F304) + weld on
4	Stem / Шпиндель	X5CrNi 18-10 (F304)	X5CrNi 18-10 (F304)	X5CrNi 18-10 (F304)
5	Gasket / Уплотнение	GRAPHITE / PTFE	GRAPHITE / PTFE	GRAPHITE / PTFE
6	Packing / Сальник	GRAPHITE / PTFE	GRAPHITE / PTFE	GRAPHITE / PTFE
7	Bolt / Болт	42 CrMo4 (B7)	24 CrMo5 (L7)	42 CrMo4 (B7)
8	Nut / Гайка	C45 (2H)	C45 (2H)	C45 (2H)
Other material specification upon request / Другое исполнение по заказу				

Packing system / Варианты сальника	
1	„O“ ring (mat. NBR, FKM, EPDM) / „O“ кольцо (мат. NBR, FKM, EPDM)
2	PTFE
3	Graphite – fire safe / Графит – пожаробезопасность
4	PTFE + Graphite – fire safe / PTFE + Графит - пожаробезопасность
5	Chevron sealing set PTFE / Комплект уплотнений Chevron PTFE
6	Extended packing for gas / Удлиненный сальник для газа
7	Double packing for aggressive media / Двойной сальник для агрессивных сред
8	Special design – vacuum, cryogen, underground version / Специальное исполнение – вакуум, криогенная среда, установка под землю
9	Upon request / По заказу

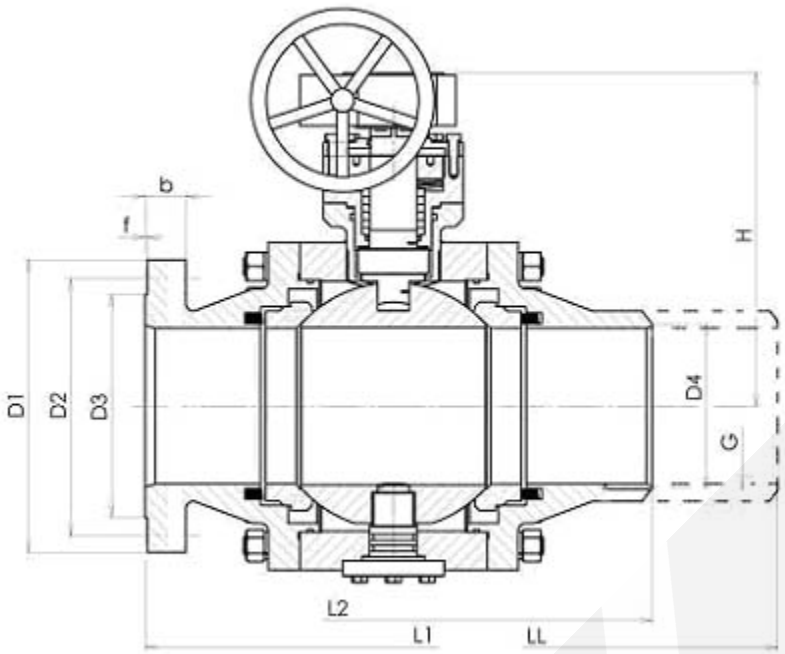

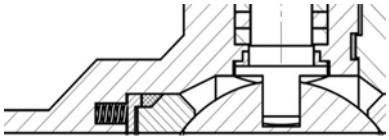

Spring seat

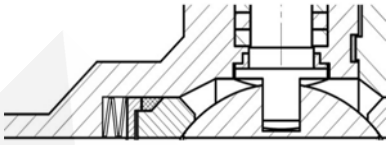

Spring washer seat

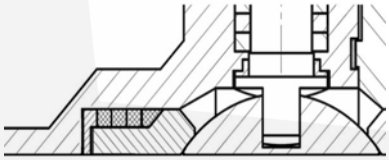

Graphite ring seat

Main dimension PN 100 / Основные размеры PN 100												
DN	**25**	**32**	**40**	**50**	**65**	**80**	**100**	**125**	**150**	**200**	**250**	**300**
D1	140	155	170	195	220	230	265	315	355	430	505	585
D2	100	110	125	145	170	180	210	250	290	360	430	500
D3	68	78	88	102	122	138	162	188	218	285	345	410
D4	28	35	43	53	68	83	103	128	153	203	253	303
b	24	24	26	28	30	32	36	40	44	52	60	68
f	2	2	2	2	2	2	2	2	2	2	2	2
n	4	4	4	4	8	8	8	8	12	12	12	16
d	18	22	22	26	26	26	30	33	33	36	39	42
Bolt / Болт	M12	M20	M20	M24	M24	M24	M27	M30	M30	M33	M36	M39
H	upon request / по заказу											
L1 long / L1 длинная	160	180	200	230	290	310	350	400	480	600	730	850
L1 short / L1 короткая	160	180	200	230	290	310	350	400	450	550	650	750
L2	100	110	125	150	190	220	270	330	430	460		
LL	270	270	270	300	360	390	450	525	600	600	730	850
G	1“	1 ½“	1 ¾“	2“								
M (Nm)	60	78	110	180	290	600	800	990	1300	2000	3200	4500
Other L dimension upon request / другой L размер по заказу												

SYN KG-100-00-K85.4-121-100

Nom. pressure / Ном. давление

Body material
00 - Stainless steel / Нержавеющая сталь
02 - Cast alloy steel / Литая легированная сталь
03 - Forged alloy steel / Кованная легированная сталь
04 - Forged carbon steel / Кованная углеродистая сталь
05 - Cast carbon steel / Литая углеродистая сталь

Valve type / Тип арматуры

Nom. size / Ном. размер

Operation / Управление
On previous page / на предыдущей странице

Connection / Присоединение
1 - Flanged / Фланцевое
2 - Welding end / Под приварку
5 - Threaded / Резьбовое

Flow direction / Направление течения

Ball valve K85.4
Шаровой кран K85.4
PN 160

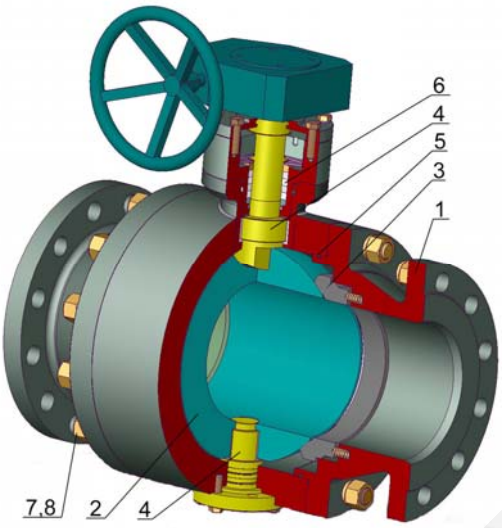

TYPE / ТИП	K 85.4
Nominal pressure / номинальное давление	PN 160
Nominal size / номинальный размер	DN 15-50

Design / Конструкция:
Two-part body / Корпус из двух частей,
Three-part body / Корпус из трех частей
Trunnion ball / Жёсткий шар
Metal sealing / Металлическое уплотнение
Fire safe, Anti–Blow out, Antistatic
Flanges ISO 5211 / Фланцы ISO 5211

Operation / Управление	
1	Handwheel / Маховик
2	Gearbox / Редуктор
3	Electric actuator / Электропривод
4	Pneumatic actuator / Пневмопривод

Design / Конструкция	EN 1983
Flanges / Фланцы	EN 1092-1
Welding ends / Концы под приварку	EN 12627
Threaded end / Резьба	ISO 228-1
Face-to-face / Строительная длина	EN 558-1
Testing / Испытания	EN 12266-1
Pressure, Temperature / Давление, Температура	EN 12516-1

Pos. Поз.	Part / Деталь	Material / Материал		
		-29 - +340 °C	-47 - +340 °C	-70(-196) - +340 °C
		EN - DIN (ASTM)	EN - DIN (ASTM)	EN - DIN (ASTM)
1	Body / Корпус	GS-C25 (WCB) / C22 (A105)	GS-20Mn5 (LCB) / TTStE36 (LF2)	GX5CrNi 18-9 (CF8) / X5CrNi 18-10 (F304)
2.1	Ball / Шар < DN150	X5CrNi 18-10 (F304) + HF	X5CrNi 18-10(F304) + HF	X5CrNi 18-10 (F304) + HF
2.2	Ball / Шар > DN150	GS-C25 (WCB) + HF	GS-20Mn5 (LCB) + HF	GX5CrNi 18-9 (CF8) + HF
3	Seat / Седло	C22 (A105) + weld on	TTStE36 (LF2) + weld on	X5CrNi 18-10 (F304) + weld on
4	Stem / Шпиндель	X5CrNi 18-10 (F304)	X5CrNi 18-10 (F304)	X5CrNi 18-10 (F304)
5	Gasket / Уплотнение	GRAPHITE / PTFE	GRAPHITE / PTFE	GRAPHITE / PTFE
6	Packing / Сальник	GRAPHITE / PTFE	GRAPHITE / PTFE	GRAPHITE / PTFE
7	Bolt / Болт	42 CrMo4 (B7)	24 CrMo5 (L7)	42 CrMo4 (B7)
8	Nut / Гайка	C45 (2H)	C45 (2H)	C45 (2H)
Other material specification upon request / Другое исполнение по заказу				

Packing system / Варианты сальника	
1	„O“ ring (mat. NBR, FKM, EPDM) / „O“ кольцо (мат. NBR, FKM, EPDM)
2	PTFE
3	Graphite – fire safe / Графит – пожаробезопасность
4	PTFE + Graphite – fire safe / PTFE + Графит - пожаробезопасность
5	Chevron sealing set PTFE / Комплект уплотнений Chevron PTFE
6	Extended packing for gas / Удлиненный сальник для газа
7	Double packing for aggressive media / Двойной сальник для агрессивных сред
8	Special design – vacuum, cryogen, underground version / Специальное исполнение – вакуум, криогенная среда, установка под землю
9	Upon request / По заказу

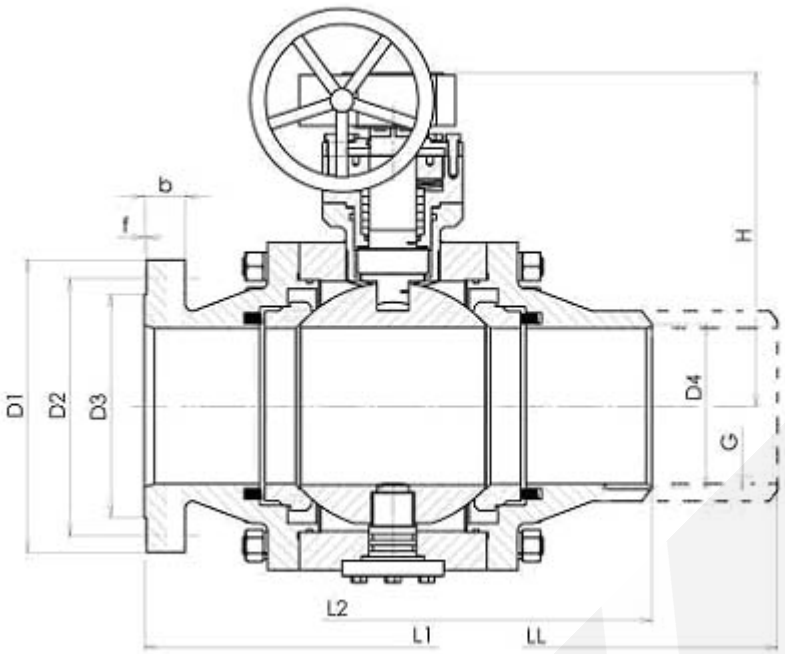

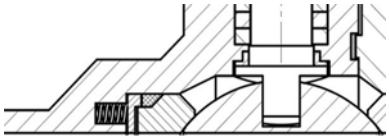

Spring seat

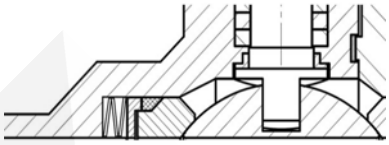

Spring washer seat

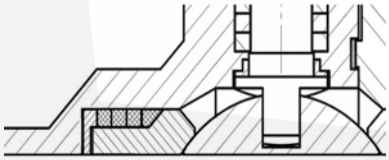

Graphite ring seat

Main dimension PN 160 / Основные размеры PN 160				
DN	**15**	**25**	**40**	**50**
D1	105	140	170	195
D2	75	100	125	145
D3	47	68	88	102
D4	21,8	33,9	48,8	61,2
b	22	24	28	30
f	2	2	2	2
n	4	4	4	4
d	14	18	22	26
Bolt / Болт	M12	M16	M20	M24
H	upon request / по заказу			
L1	130	160	200	230
L2	216	254	305	368
G	½“	1“	1 ½“	2“
M (Nm)	65	80	140	290
Other L dimension upon request / другой L размер по заказу				

SYN KG-160-00-K85.4-121-25

Nom. pressure / Ном. давление

Body material
00 - Stainless steel / Нержавеющая сталь
02 - Cast alloy steel / Литая легированная сталь
03 - Forged alloy steel / Кованная легированная сталь
04 - Forged carbon steel / Кованная углеродистая сталь
05 - Cast carbon steel / Литая углеродистая сталь

Valve type / Тип арматуры

Nom. size / Ном. размер

Operation / Управление
On previous page / на предыдущей странице

Connection / Присоединение
1 - Flanged / Фланцевое
2 - Welding end / Под приварку
5 - Threaded / Резьбовое

Flow direction / Направление течения

Ball valve K85.4
Шаровой кран K85.4
PN 250

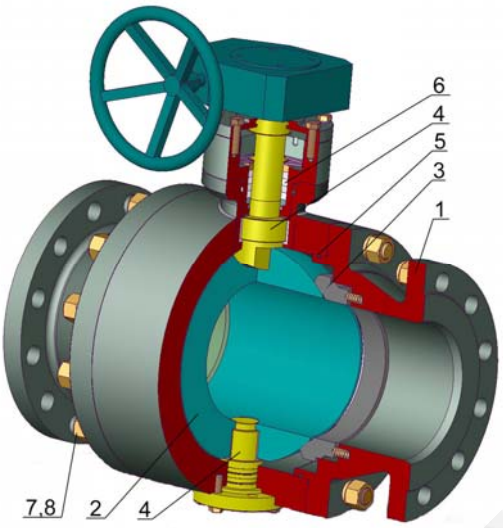

TYPE / ТИП	K 85.4
Nominal pressure / номинальное давление	PN 250
Nominal size / номинальный размер	DN 15-50

Design / Конструкция:
Two-part body / Корпус из двух частей,
Three-part body / Корпус из трех частей
Trunnion ball / Жёсткий шар
Metal sealing / Металлическое уплотнение
Fire safe, Anti–Blow out, Antistatic
Flanges ISO 5211 / Фланцы ISO 5211

Operation / Управление	
1	Handwheel / Маховик
2	Gearbox / Редуктор
3	Electric actuator / Электропривод
4	Pneumatic actuator / Пневмопривод

Design / Конструкция	EN 1983
Flanges / Фланцы	EN 1092-1
Welding ends / Концы под приварку	EN 12627
Threaded end / Резьба	ISO 228-1
Face-to-face / Строительная длина	EN 558-1
Testing / Испытания	EN 12266-1
Pressure, Temperature / Давление, Температура	EN 12516-1

Pos. Поз.	Part / Деталь	Material / Материал		
		-29 - +340 °C	-47 - +340 °C	-70(-196) - +340 °C
		EN - DIN (ASTM)	EN - DIN (ASTM)	EN - DIN (ASTM)
1	Body / Корпус	GS-C25 (WCB) / C22 (A105)	GS-20Mn5 (LCB) / TTStE36 (LF2)	GX5CrNi 18-9 (CF8) / X5CrNi 18-10 (F304)
2.1	Ball / Шар < DN150	X5CrNi 18-10 (F304) + HF	X5CrNi 18-10(F304) + HF	X5CrNi 18-10 (F304) + HF
2.2	Ball / Шар > DN150	GS-C25 (WCB) + HF	GS-20Mn5 (LCB) + HF	GX5CrNi 18-9 (CF8) + HF
3	Seat / Седло	C22 (A105) + weld on	TTStE36 (LF2) + weld on	X5CrNi 18-10 (F304) + weld on
4	Stem / Шпиндель	X5CrNi 18-10 (F304)	X5CrNi 18-10 (F304)	X5CrNi 18-10 (F304)
5	Gasket / Уплотнение	GRAPHITE / PTFE	GRAPHITE / PTFE	GRAPHITE / PTFE
6	Packing / Сальник	GRAPHITE / PTFE	GRAPHITE / PTFE	GRAPHITE / PTFE
7	Bolt / Болт	42 CrMo4 (B7)	24 CrMo5 (L7)	42 CrMo4 (B7)
8	Nut / Гайка	C45 (2H)	C45 (2H)	C45 (2H)
Other material specification upon request / Другое исполнение по заказу				

Packing system / Варианты сальника	
1	„O“ ring (mat. NBR, FKM, EPDM) / „O“ кольцо (мат. NBR, FKM, EPDM)
2	PTFE
3	Graphite – fire safe / Графит – пожаробезопасность
4	PTFE + Graphite – fire safe / PTFE + Графит - пожаробезопасность
5	Chevron sealing set PTFE / Комплект уплотнений Chevron PTFE
6	Extended packing for gas / Удлиненный сальник для газа
7	Double packing for aggressive media / Двойной сальник для агрессивных сред
8	Special design – vacuum, cryogen, underground version / Специальное исполнение – вакуум, криогенная среда, установка под землю
9	Upon request / По заказу

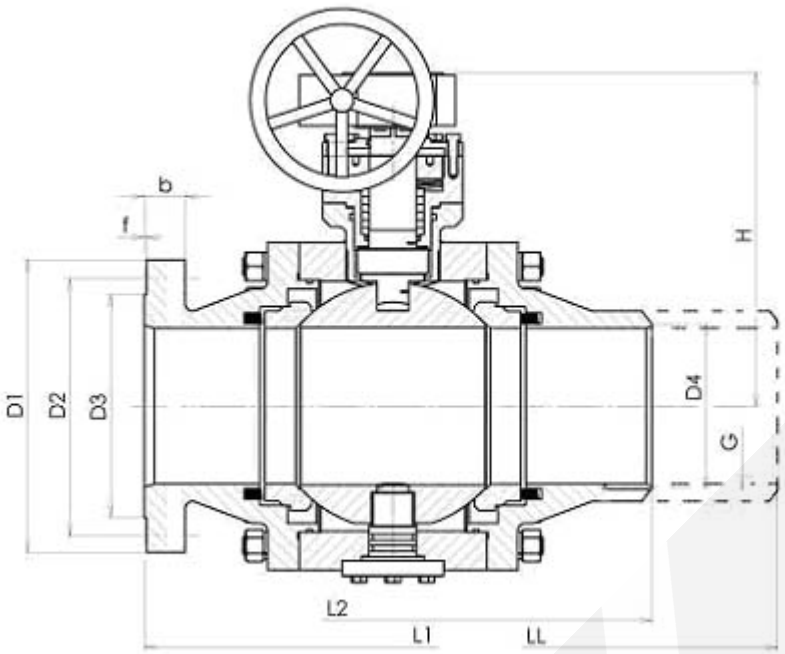

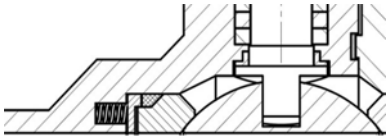

Spring seat

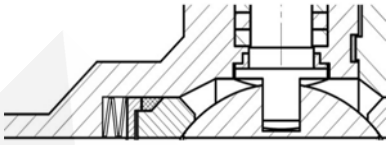

Spring washer seat

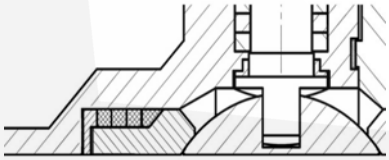

Graphite ring seat

Main dimension PN 250 / Основные размеры PN 250				
DN	**15**	**25**	**40**	**50**
D1	130	150	185	200
D2	90	105	135	150
D3	47	68	88	102
D4	21,8	33,9	48,8	61,2
b	26	28	34	38
f	2	2	2	2
n	4	4	4	8
d	18	22	26	26
Bolt / Болт	M16	M20	M24	M24
H	upon request / по заказу			
L1	130	160	200	230
L2	216	254	305	368
G	½“	1“	1 ½“	2“
M (Nm)	65	80	140	290
Other L dimension upon request / другой L размер по заказу				

SYN KG-250-00-K85.4-121-25

Nom. pressure / Ном. давление

Body material
00 - Stainless steel / Нержавеющая сталь
02 - Cast alloy steel / Литая легированная сталь
03 - Forged alloy steel / Кованная легированная сталь
04 - Forged carbon steel / Кованная углеродистая сталь
05 - Cast carbon steel / Литая углеродистая сталь

Valve type / Тип арматуры

Nom. size / Ном. размер

Operation / Управление
On previous page / на предыдущей странице

Connection / Присоединение
1 - Flanged / Фланцевое
2 - Welding end / Под приварку
5 - Threaded / Резьбовое

Flow direction / Направление течения

Ball valve K85.4
Шаровой кран K85.4
PN 320

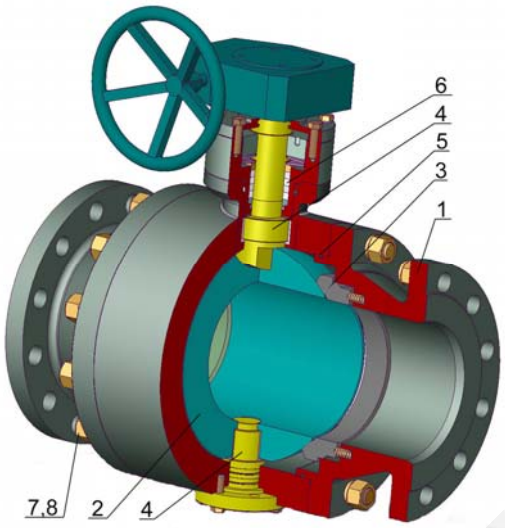

TYPE / ТИП	K 85.4
Nominal pressure / номинальное давление	PN 320
Nominal size / номинальный размер	DN 15-50

Design / Конструкция:
Two-part body / Корпус из двух частей,
Three-part body / Корпус из трех частей
Trunnion ball / Жёсткий шар
Metal sealing / Металлическое уплотнение
Fire safe, Anti–Blow out, Antistatic
Flanges ISO 5211 / Фланцы ISO 5211

Operation / Управление	
1	Handwheel / Маховик
2	Gearbox / Редуктор
3	Electric actuator / Электропривод
4	Pneumatic actuator / Пневмопривод

Design / Конструкция	EN 1983
Flanges / Фланцы	EN 1092-1
Welding ends / Концы под приварку	EN 12627
Threaded end / Резьба	ISO 228-1
Face-to-face / Строительная длина	EN 558-1
Testing / Испытания	EN 12266-1
Pressure, Temperature / Давление, Температура	EN 12516-1

Pos. Поз.	Part / Деталь	Material / Материал		
		-29 - +340 °C	-47 - +340 °C	-70(-196) - +340 °C
		EN - DIN (ASTM)	EN - DIN (ASTM)	EN - DIN (ASTM)
1	Body / Корпус	GS-C25 (WCB) / C22 (A105)	GS-20Mn5 (LCB) / TTStE36 (LF2)	GX5CrNi 18-9 (CF8) / X5CrNi 18-10 (F304)
2.1	Ball / Шар < DN150	X5CrNi 18-10 (F304) + HF	X5CrNi 18-10(F304) + HF	X5CrNi 18-10 (F304) + HF
2.2	Ball / Шар > DN150	GS-C25 (WCB) + HF	GS-20Mn5 (LCB) + HF	GX5CrNi 18-9 (CF8) + HF
3	Seat / Седло	C22 (A105) + weld on	TTStE36 (LF2) + weld on	X5CrNi 18-10 (F304) + weld on
4	Stem / Шпиндель	X5CrNi 18-10 (F304)	X5CrNi 18-10 (F304)	X5CrNi 18-10 (F304)
5	Gasket / Уплотнение	GRAPHITE / PTFE	GRAPHITE / PTFE	GRAPHITE / PTFE
6	Packing / Сальник	GRAPHITE / PTFE	GRAPHITE / PTFE	GRAPHITE / PTFE
7	Bolt / Болт	42 CrMo4 (B7)	24 CrMo5 (L7)	42 CrMo4 (B7)
8	Nut / Гайка	C45 (2H)	C45 (2H)	C45 (2H)
Other material specification upon request / Другое исполнение по заказу				

Packing system / Варианты сальника	
1	„O“ ring (mat. NBR, FKM, EPDM) / „O“ кольцо (мат. NBR, FKM, EPDM)
2	PTFE
3	Graphite – fire safe / Графит – пожаробезопасность
4	PTFE + Graphite – fire safe / PTFE + Графит - пожаробезопасность
5	Chevron sealing set PTFE / Комплект уплотнений Chevron PTFE
6	Extended packing for gas / Удлиненный сальник для газа
7	Double packing for aggressive media / Двойной сальник для агрессивных сред
8	Special design – vacuum, cryogen, underground version / Специальное исполнение – вакуум, криогенная среда, установка под землю
9	Upon request / По заказу

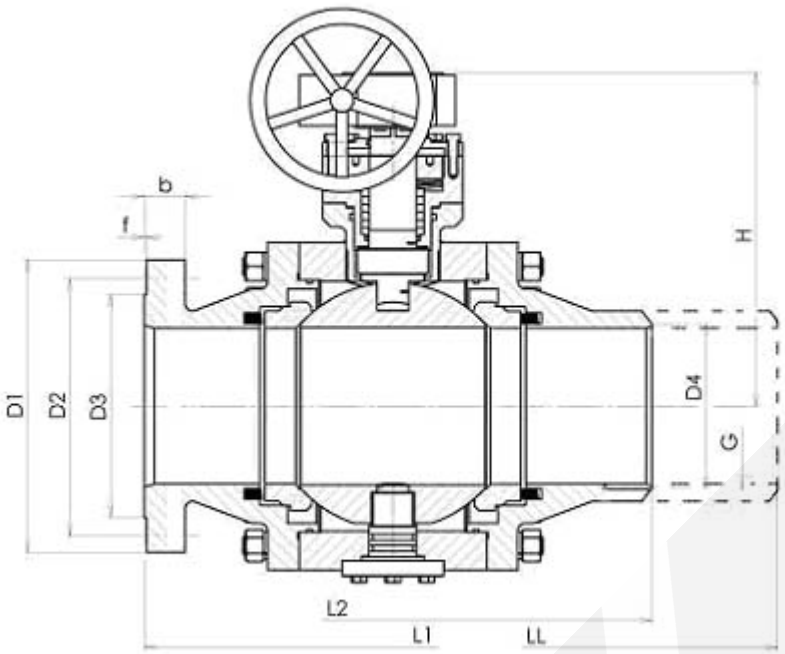

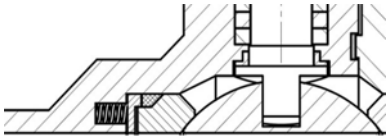

Spring seat

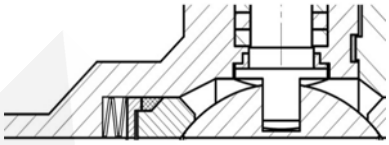

Spring washer seat

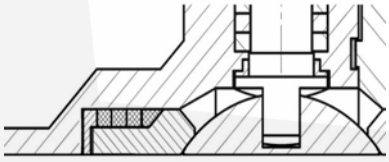

Graphite ring seat

Main dimension PN 320 / Основные размеры PN 320				
DN	**15**	**25**	**40**	**50**
D1	130	160	195	210
D2	90	115	145	160
D3	47	68	88	102
D4	18	28	43	53
b	26	34	38	42
f	2	2	2	2
n	4	4	4	8
d	18	22	26	26
Bolt / Болт	M16	M20	M24	M24
H	upon request / по заказу			
L1	130	160	200	230
L2	75	279	125	150
LL	270	279	270	300
G	½“	1“	1 ½“	2“
M (Nm)	65	80	140	290
Other L dimension upon request / другой L размер по заказу				

SYN KG-320-00-K85.4-121-25

Nom. pressure / Ном. давление

Body material
00 - Stainless steel / Нержавеющая сталь
02 - Cast alloy steel / Литая легированная сталь
03 - Forged alloy steel / Кованная легированная сталь
04 - Forged carbon steel / Кованная углеродистая сталь
05 - Cast carbon steel / Литая углеродистая сталь

Valve type / Тип арматуры

Nom. size / Ном. размер

Operation / Управление
On previous page / на предыдущей странице

Connection / Присоединение
1 - Flanged / Фланцевое
2 - Welding end / Под приварку
5 - Threaded / Резьбовое

Flow direction / Направление течения

Ball valve K86.1
Шаровой кран K86.1
PN 16

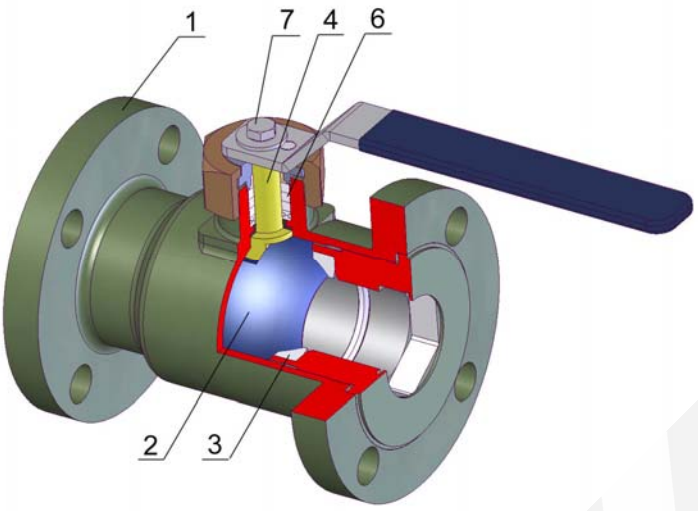

TYPE / ТИП	K 86.1
Nominal pressure / номинальное давление	PN 16
Nominal size / номинальный размер	DN 10-300

Design / Конструкция:
One-part body / Цельный корпус, Floating ball / Плавающий шар PTFE(RTFE) sealing / PTFE(RTFE) уплотнение Fire safe, Anti–Blow out, Antistatic Flanges ISO 5211 / Фланцы ISO 5211

Operation / Управление	
1	Handwheel / Маховик
2	Gearbox / Редуктор
3	Electric actuator / Электропривод
4	Pneumatic actuator / Пневмопривод

Design / Конструкция	EN 1983
Flanges / Фланцы	EN 1092-1
Face-to-face / Строительная длина	EN 558-1
Testing / испытания	EN 12266-1
Pressure, Temperature / Давление, Температура	EN 12516-1

Pos. Поз.	Part / Деталь	Material / Материал		
		-29 - +250 °C	-47 - +250 °C	-70(-196) - +250 °C
		EN - DIN (ASTM)	EN - DIN (ASTM)	EN - DIN (ASTM)
1	Body / Корпус	GS-C25 (WCB) / C22 (A105)	GS-20Mn5 (LCB) / TTStE36 (LF2)	GX5CrNi 18-9 (CF8) / X5CrNi 18-10 (F304)
2	Ball / Шар	X5CrNi 18-10 (F304)	X5CrNi 18-10 (F304)	X5CrNi 18-10 (F304)
3	Seat / Седло	PTFE / RTFE	PTFE / RTFE	PTFE / RTFE
4	Stem / Шпиндель	X5CrNi 18-10 (F304)	X5CrNi 18-10 (F304)	X5CrNi 18-10 (F304)
5	Gasket / Уплотнение	GRAPHITE / PTFE	GRAPHITE / PTFE	GRAPHITE / PTFE
6	Packing / Сальник	GRAPHITE / PTFE	GRAPHITE / PTFE	GRAPHITE / PTFE
7	Bolt / Болт	42 CrMo4 (B7)	24 CrMo5 (L7)	42 CrMo4 (B7)
8	Nut / Гайка	C45 (2H)	C45 (2H)	C45 (2H)
Other material specification upon request / Другое исполнение по заказу				

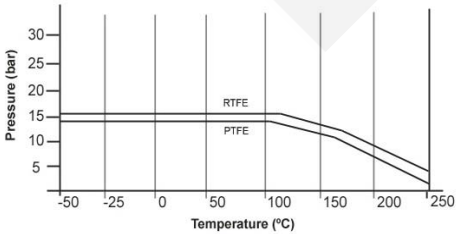

Packing system / Варианты сальника	
1	„O“ ring (mat. NBR, FKM, EPDM) / „O“ кольцо (мат. NBR, FKM, EPDM)
2	PTFE
3	Graphite – fire safe / Графит – пожаробезопасность
4	PTFE + Graphite – fire safe / PTFE + Графит - пожаробезопасность
5	Chevron sealing set PTFE / Комплект уплотнений Chevron PTFE
6	Extended packing for gas / Удлиненный сальник для газа
7	Double packing for aggressive media / Двойной сальник для агрессивных сред
8	Special design – vacuum, cryogen, underground version / Специальное исполнение – вакуум, криогенная среда, установка под землю
9	Upon request / По заказу

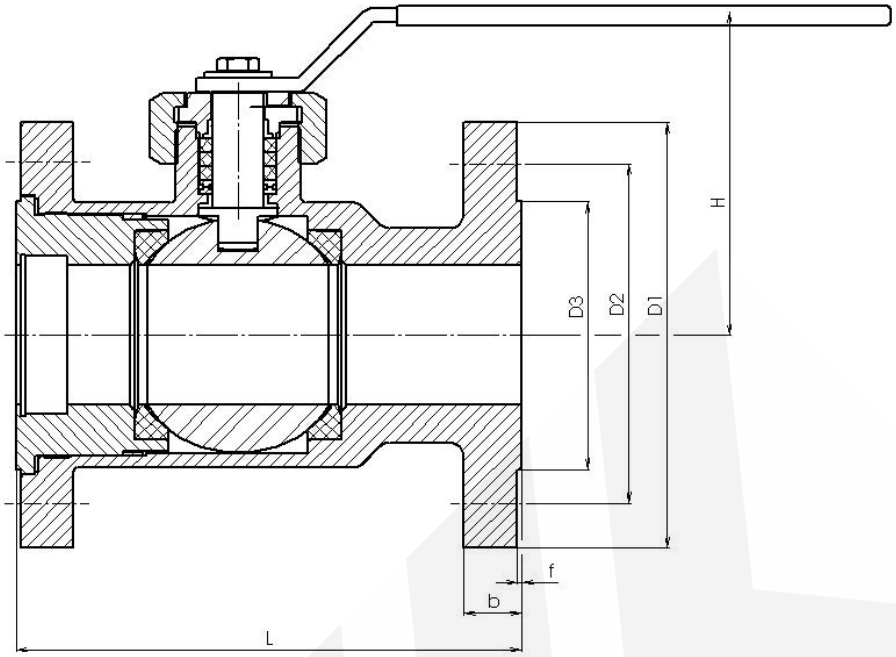

Main dimension PN 16 / Основные размеры PN 16															
DN	**10**	**15**	**20**	**25**	**32**	**40**	**50**	**65**	**80**	**100**	**125**	**150**	**200**	**250**	**300**
D1	90	95	105	115	140	150	165	185	200	220	250	285	340	405	460
D2	60	65	75	85	100	110	125	145	160	180	210	240	295	355	410
D3	42	47	58	68	78	88	102	122	138	158	188	212	268	320	378
D4	13	18	23	28	35	43	53	68	83	103	128	153	203	253	303
b	14	14	16	16	16	18	18	18	20	20	22	22	24	26	28
f	2	2	2	2	2	2	2	2	2	2	2	2	2	2	2
n	4	4	4	4	4	4	4	4	8	8	8	8	12	12	12
d	14	14	14	14	18	18	18	18	18	18	18	22	22	26	26
Bolt / Болт	M12	M12	M12	M12	M16	M16	M16	M16	M16	M16	M16	M20	M20	M24	M24
H	upon request / по заказу														
L1 long / L1 длинная	130	130	150	160	180	200	230	290	310	350	400	480	600	730	850
L1 short / L1 короткая	115	115	120	125	130	140	150	170	180	190	325	350	400	450	500
M (Nm)	7	9	15	20	30	45	60	80	110	150	220	300	540	1300	1800
Other L dimension upon request / другой L размер по заказу															

SYN KG-016-00-K86.1-111-50

Nom. pressure / Ном. давление

Body material
00 - Stainless steel / Нержавеющая сталь
02 - Cast alloy steel / Литая легированная сталь
03 - Forged alloy steel / Кованная легированная сталь
04 - Forged carbon steel / Кованная углеродистая сталь
05 - Cast carbon steel / Литая углеродистая сталь

Valve type / Тип арматуры

Nom. size / Ном. размер

Operation / Управление
On previous page / на предыдущей странице

Connection / Присоединение
1 - Flanged / Фланцевое
2 - Welding end / Под приварку
5 - Threaded / Резьбовое

Flow direction / Направление течения

Ball valve K86.1
Шаровой кран K86.1
PN 25

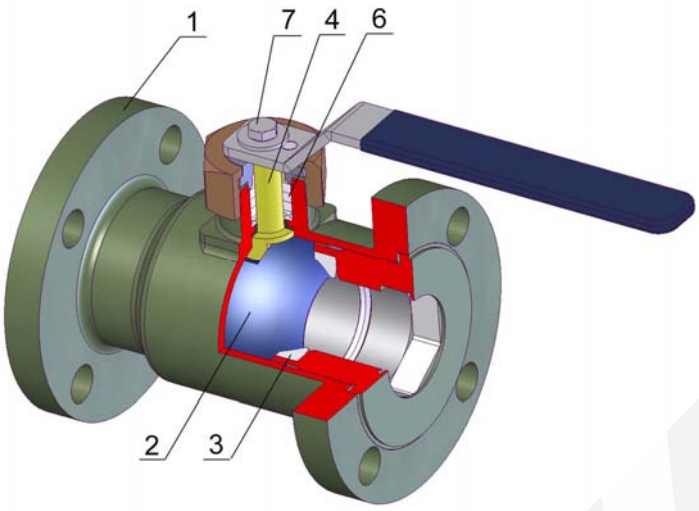

TYPE / ТИП	K 86.1
Nominal pressure / номинальное давление	PN 25
Nominal size / номинальный размер	DN 10-150

Design / Конструкция:
One-part body / Цельный корпус, Floating ball / Плавающий шар PTFE(RTFE) sealing / PTFE(RTFE) уплотнение Fire safe, Anti–Blow out, Antistatic Flanges ISO 5211 / Фланцы ISO 5211

Operation / Управление	
1	Handwheel / Маховик
2	Gearbox / Редуктор
3	Electric actuator / Электропривод
4	Pneumatic actuator / Пневмопривод

Design / Конструкция	EN 1983
Flanges / Фланцы	EN 1092-1
Face-to-face / Строительная длина	EN 558-1
Testing / испытания	EN 12266-1
Pressure, Temperature / Давление, Температура	EN 12516-1

Pos. Поз.	Part / Деталь	Material / Материал		
		-29 - +250 °C	-47 - +250 °C	-70(-196) - +250 °C
		EN - DIN (ASTM)	EN - DIN (ASTM)	EN - DIN (ASTM)
1	Body / Корпус	GS-C25 (WCB) / C22 (A105)	GS-20Mn5 (LCB) / TTStE36 (LF2)	GX5CrNi 18-9 (CF8) / X5CrNi 18-10 (F304)
2	Ball / Шар	X5CrNi 18-10 (F304)	X5CrNi 18-10 (F304)	X5CrNi 18-10 (F304)
3	Seat / Седло	PTFE / RTFE	PTFE / RTFE	PTFE / RTFE
4	Stem / Шпиндель	X5CrNi 18-10 (F304)	X5CrNi 18-10 (F304)	X5CrNi 18-10 (F304)
5	Gasket / Уплотнение	GRAPHITE / PTFE	GRAPHITE / PTFE	GRAPHITE / PTFE
6	Packing / Сальник	GRAPHITE / PTFE	GRAPHITE / PTFE	GRAPHITE / PTFE
7	Bolt / Болт	42 CrMo4 (B7)	24 CrMo5 (L7)	42 CrMo4 (B7)
8	Nut / Гайка	C45 (2H)	C45 (2H)	C45 (2H)
Other material specification upon request / Другое исполнение по заказу				

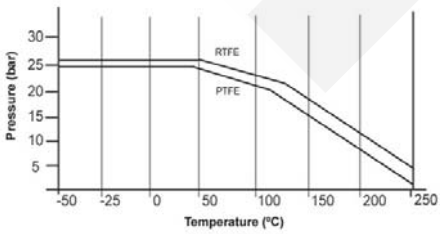

Packing system / Варианты сальника	
1	„O“ ring (mat. NBR, FKM, EPDM) / „O“ кольцо (мат. NBR, FKM, EPDM)
2	PTFE
3	Graphite – fire safe / Графит – пожаробезопасность
4	PTFE + Graphite – fire safe / PTFE + Графит - пожаробезопасность
5	Chevron sealing set PTFE / Комплект уплотнений Chevron PTFE
6	Extended packing for gas / Удлиненный сальник для газа
7	Double packing for aggressive media / Двойной сальник для агрессивных сред
8	Special design – vacuum, cryogen, underground version / Специальное исполнение – вакуум, криогенная среда, установка под землю
9	Upon request / По заказу

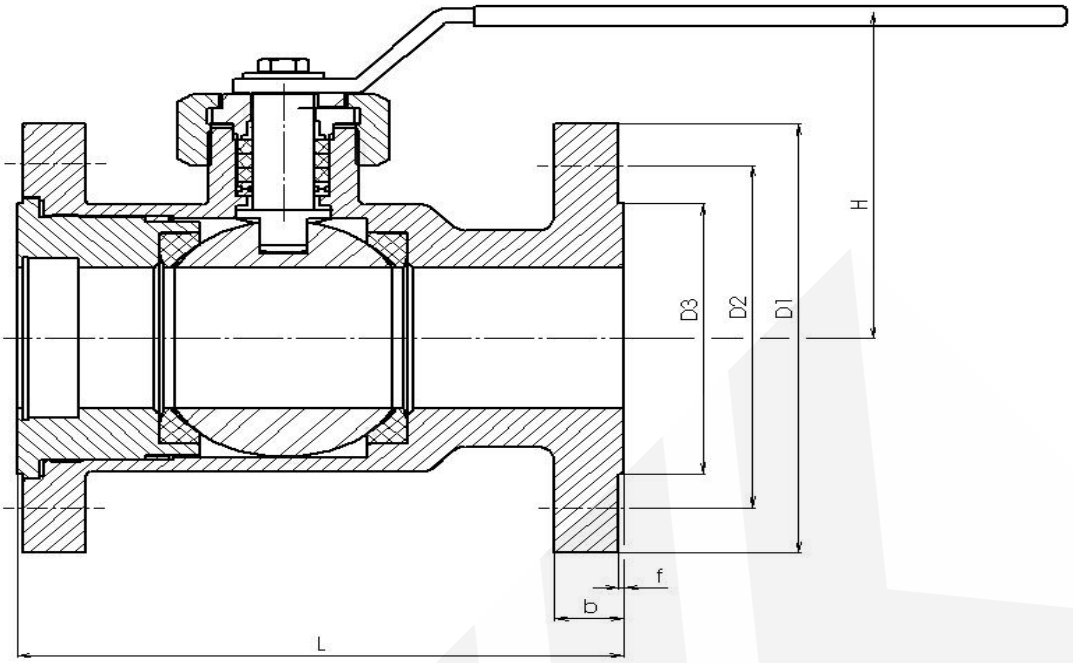

Main dimension PN 25 / Основные размеры PN 25												
DN	**10**	**15**	**20**	**25**	**32**	**40**	**50**	**65**	**80**	**100**	**125**	**150**
D1	90	95	105	115	140	150	165	185	200	235	270	300
D2	60	65	75	85	100	110	125	145	160	190	220	250
D3	42	47	58	68	78	88	102	122	138	162	188	218
D4	13	18	23	28	35	43	53	68	83	103	128	153
b	16	16	18	18	18	18	20	22	24	24	26	28
f	2	2	2	2	2	2	2	2	2	2	2	2
n	4	4	4	4	4	4	4	8	8	8	8	8
d	14	14	14	14	18	18	18	18	18	22	26	26
Bolt / Болт	M12	M12	M12	M12	M16	M16	M16	M16	M16	M20	M24	M24
H	upon request / по заказу											
L1 long / L1 длинная	130	130	150	160	180	200	230	290	310	350	400	480
L1 short / L1 короткая	110	115	120	125	130	140	150	170	180	190	325	350
M (Nm)		10	18	23	33	50	65	90	140	230	250	400
Other L dimension upon request / другой L размер по заказу												

SYN KG-025-00-K86.1-111-50

Nom. pressure / Ном. давление

Body material
00 - Stainless steel / Нержавеющая сталь
02 - Cast alloy steel / Литая легированная сталь
03 - Forged alloy steel / Кованная легированная сталь
04 - Forged carbon steel / Кованная углеродистая сталь
05 - Cast carbon steel / Литая углеродистая сталь

Valve type / Тип арматуры

Nom. size / Ном. размер

Operation / Управление
On previous page / на предыдущей странице

Connection / Присоединение
1 - Flanged / Фланцевое
2 - Welding end / Под приварку
5 - Threaded / Резьбовое

Flow direction / Направление течения

Ball valve K86.1
Шаровой кран K86.1
PN 40

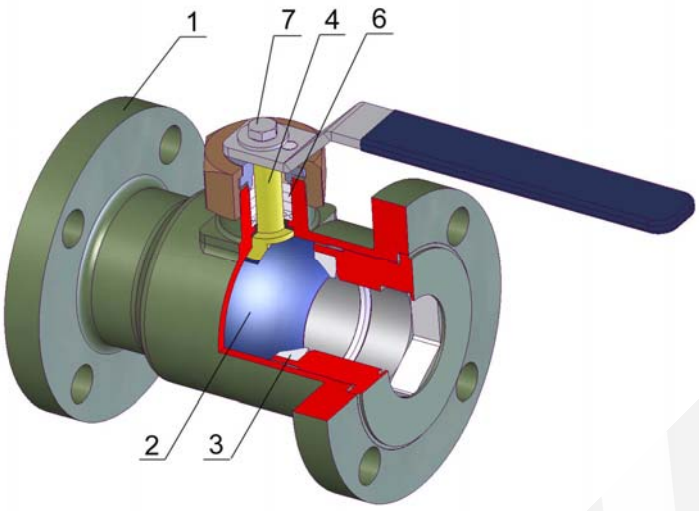

TYPE / ТИП	K 86.1
Nominal pressure / номинальное давление	PN 40
Nominal size / номинальный размер	DN 10-150

Design / Конструкция:
One-part body / Цельный корпус, Floating ball / Плавающий шар PTFE(RTFE) sealing / PTFE(RTFE) уплотнение Fire safe, Anti–Blow out, Antistatic Flanges ISO 5211 / Фланцы ISO 5211

Operation / Управление	
1	Handwheel / Маховик
2	Gearbox / Редуктор
3	Electric actuator / Электропривод
4	Pneumatic actuator / Пневмопривод

Design / Конструкция	EN 1983
Flanges / Фланцы	EN 1092-1
Face-to-face / Строительная длина	EN 558-1
Testing / испытания	EN 12266-1
Pressure, Temperature / Давление, Температура	EN 12516-1

Pos. Поз.	Part / Деталь	Material / Материал		
		-29 - +250 °C	-47 - +250 °C	-70(-196) - +250 °C
		EN - DIN (ASTM)	EN - DIN (ASTM)	EN - DIN (ASTM)
1	Body / Корпус	GS-C25 (WCB) / C22 (A105)	GS-20Mn5 (LCB) / TTStE36 (LF2)	GX5CrNi 18-9 (CF8) / X5CrNi 18-10 (F304)
2	Ball / Шар	X5CrNi 18-10 (F304)	X5CrNi 18-10 (F304)	X5CrNi 18-10 (F304)
3	Seat / Седло	PTFE / RTFE	PTFE / RTFE	PTFE / RTFE
4	Stem / Шпиндель	X5CrNi 18-10 (F304)	X5CrNi 18-10 (F304)	X5CrNi 18-10 (F304)
5	Gasket / Уплотнение	GRAPHITE / PTFE	GRAPHITE / PTFE	GRAPHITE / PTFE
6	Packing / Сальник	GRAPHITE / PTFE	GRAPHITE / PTFE	GRAPHITE / PTFE
7	Bolt / Болт	42 CrMo4 (B7)	24 CrMo5 (L7)	42 CrMo4 (B7)
8	Nut / Гайка	C45 (2H)	C45 (2H)	C45 (2H)
Other material specification upon request / Другое исполнение по заказу				

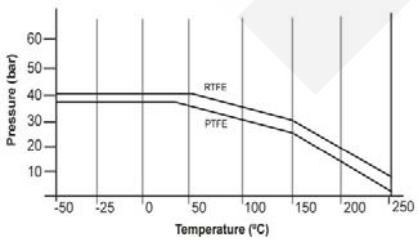

Packing system / Варианты сальника	
1	„O“ ring (mat. NBR, FKM, EPDM) / „O“ кольцо (мат. NBR, FKM, EPDM)
2	PTFE
3	Graphite – fire safe / Графит – пожаробезопасность
4	PTFE + Graphite – fire safe / PTFE + Графит - пожаробезопасность
5	Chevron sealing set PTFE / Комплект уплотнений Chevron PTFE
6	Extended packing for gas / Удлиненный сальник для газа
7	Double packing for aggressive media / Двойной сальник для агрессивных сред
8	Special design – vacuum, cryogen, underground version / Специальное исполнение – вакуум, криогенная среда, установка под землю
9	Upon request / По заказу

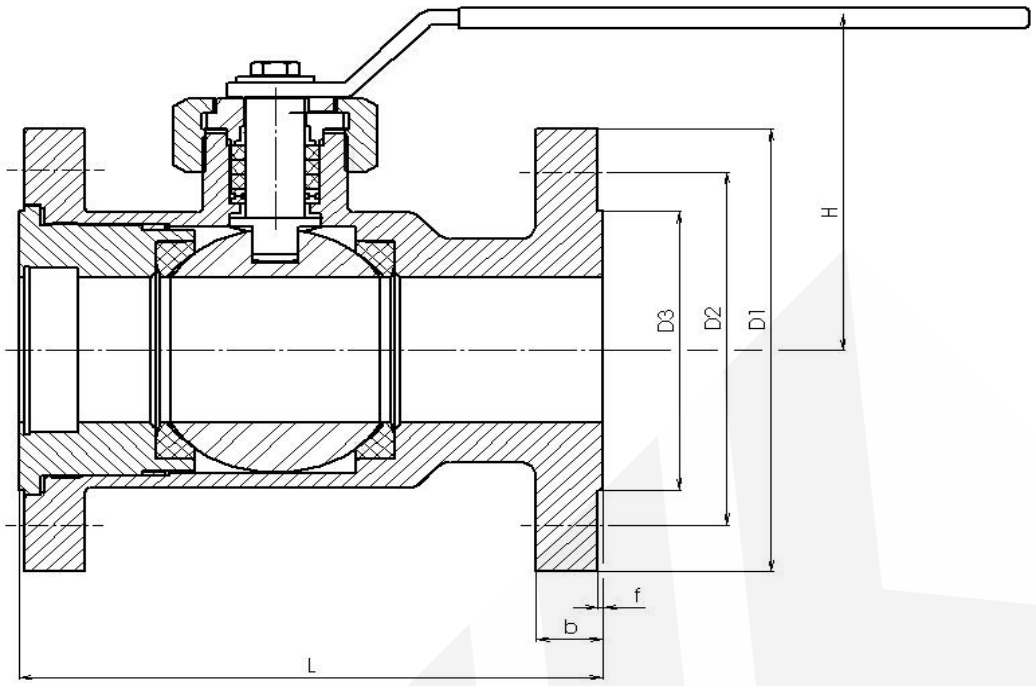

Main dimension PN 40 / Основные размеры PN 40												
DN	**10**	**15**	**20**	**25**	**32**	**40**	**50**	**65**	**80**	**100**	**125**	**150**
D1	90	95	105	115	140	150	165	185	200	235	270	300
D2	60	65	75	85	100	110	125	145	160	190	220	250
D3	42	47	58	68	78	88	102	122	138	162	188	218
D4	13	18	23	28	35	43	53	68	83	103	128	153
b	16	16	18	18	18	18	20	22	24	24	26	28
f	2	2	2	2	2	2	2	2	2	2	2	2
n	4	4	4	4	4	4	4	8	8	8	8	8
d	14	14	14	14	18	18	18	18	18	22	26	26
Bolt / Болт	M12	M12	M12	M12	M16	M16	M16	M16	M16	M20	M24	M24
H	upon request / по заказу											
L1 long / L1 длинная	130	130	150	160	180	200	230	290	310	350	400	480
L1 short / L1 короткая	110	115	120	125	130	140	150	170	180	190	325	350
M (Nm)		12	20	25	38	60	70	100	200	300	380	650
Other L dimension upon request / другой L размер по заказу												

SYN KG-040-00-K86.1-111-50

Nom. pressure / Ном. давление

Body material
00 - Stainless steel / Нержавеющая сталь
02 - Cast alloy steel / Литая легированная сталь
03 - Forged alloy steel / Кованная легированная сталь
04 - Forged carbon steel / Кованная углеродистая сталь
05 - Cast carbon steel / Литая углеродистая сталь

Valve type / Тип арматуры

Nom. size / Ном. размер

Operation / Управление
On previous page / на предыдущей странице

Connection / Присоединение
1 - Flanged / Фланцевое
2 - Welding end / Под приварку
5 - Threaded / Резьбовое

Flow direction / Направление течения

Ball valve K86.1
Шаровой кран K86.1
PN 63

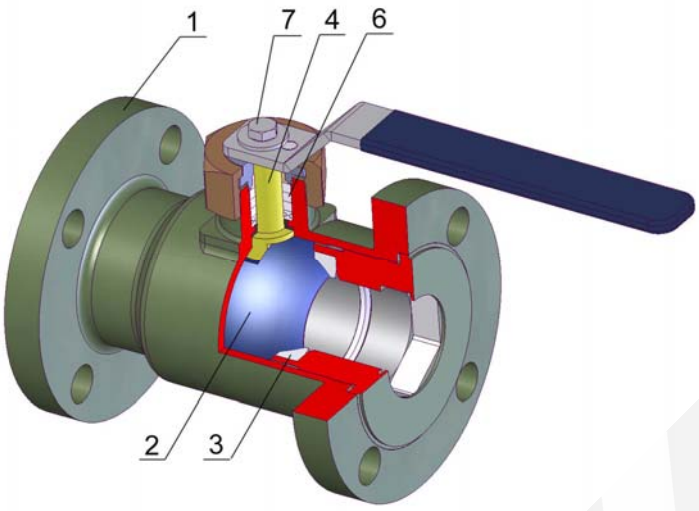

TYPE / ТИП	K 86.1
Nominal pressure / номинальное давление	PN 63
Nominal size / номинальный размер	DN 10-150

Design / Конструкция:
One-part body / Цельный корпус, Floating ball / Плавающий шар RTFE sealing / RTFE уплотнение Fire safe, Anti–Blow out, Antistatic Flanges ISO 5211 / Фланцы ISO 5211

Operation / Управление	
1	Handwheel / Маховик
2	Gearbox / Редуктор
3	Electric actuator / Электропривод
4	Pneumatic actuator / Пневмопривод

Design / Конструкция	EN 1983
Flanges / Фланцы	EN 1092-1
Face-to-face / Строительная длина	EN 558-1
Testing / испытания	EN 12266-1
Pressure, Temperature / Давление, Температура	EN 12516-1

Pos. Поз.	Part / Деталь	Material / Материал		
		-29 - +250 °C	-47 - +250 °C	-70(-196) - +250 °C
		EN - DIN (ASTM)	EN - DIN (ASTM)	EN - DIN (ASTM)
1	Body / Корпус	GS-C25 (WCB) / C22 (A105)	GS-20Mn5 (LCB) / TTStE36 (LF2)	GX5CrNi 18-9 (CF8) / X5CrNi 18-10 (F304)
2	Ball / Шар	X5CrNi 18-10 (F304)	X5CrNi 18-10 (F304)	X5CrNi 18-10 (F304)
3	Seat / Седло	RTFE	RTFE	RTFE
4	Stem / Шпиндель	X5CrNi 18-10 (F304)	X5CrNi 18-10 (F304)	X5CrNi 18-10 (F304)
5	Gasket / Уплотнение	GRAPHITE / PTFE	GRAPHITE / PTFE	GRAPHITE / PTFE
6	Packing / Сальник	GRAPHITE / PTFE	GRAPHITE / PTFE	GRAPHITE / PTFE
7	Bolt / Болт	42 CrMo4 (B7)	24 CrMo5 (L7)	42 CrMo4 (B7)
8	Nut / Гайка	C45 (2H)	C45 (2H)	C45 (2H)
Other material specification upon request / Другое исполнение по заказу				

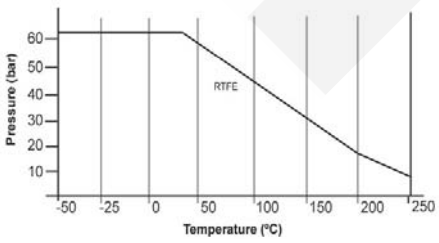

Packing system / Варианты сальника	
1	„O“ ring (mat. NBR, FKM, EPDM) / „O“ кольцо (мат. NBR, FKM, EPDM)
2	PTFE
3	Graphite – fire safe / Графит – пожаробезопасность
4	PTFE + Graphite – fire safe / PTFE + Графит - пожаробезопасность
5	Chevron sealing set PTFE / Комплект уплотнений Chevron PTFE
6	Extended packing for gas / Удлиненный сальник для газа
7	Double packing for aggressive media / Двойной сальник для агрессивных сред
8	Special design – vacuum, cryogen, underground version / Специальное исполнение – вакуум, криогенная среда, установка под землю
9	Upon request / По заказу

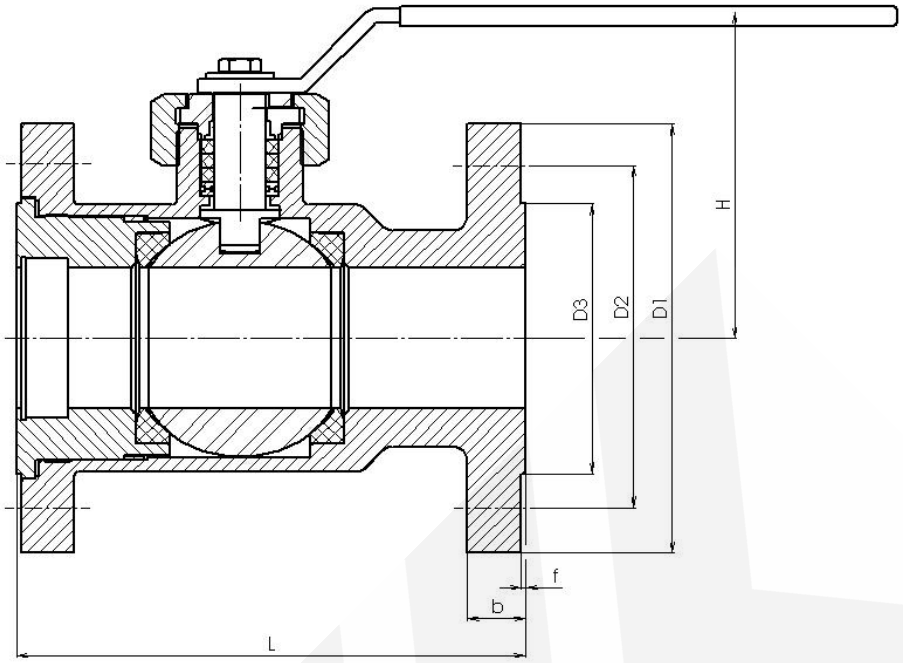

Main dimension PN 63 / Основные размеры PN 63												
DN	**10**	**15**	**20**	**25**	**32**	**40**	**50**	**65**	**80**	**100**	**125**	**150**
D1	100	105	130	140	155	170	180	205	215	250	295	345
D2	70	75	90	100	110	125	135	160	170	200	240	280
D3	40	50	58	68	78	88	102	122	138	162	188	218
D4	13	18	23	28	35	43	53	68	83	103	128	153
b	20	20	22	24	24	26	26	26	28	30	34	36
f	2	2	2	2	2	2	2	2	2	2	2	2
n	4	4	4	4	4	4	8	8	8	8	8	8
d	14	14	18	18	22	22	22	22	22	26	30	33
Bolt / Болт	M12	M12	M16	M16	M20	M20	M20	M20	M20	M24	M27	M30
H	upon request / по заказу											
L1 long / L1 длинная	130	130	150	160	180	200	230	290	310	350	400	480
L1 short / L1 короткая	130	130	150	160	180	200	230	290	310	350	400	450
M (Nm)		18	38	45	53	80	130	200	330	500	650	950
Other L dimension upon request / другой L размер по заказу												

SYN KG-063-00-K86.1-111-50

Nom. pressure / Ном. давление

Body material
00 - Stainless steel / Нержавеющая сталь
02 - Cast alloy steel / Литая легированная сталь
03 - Forged alloy steel / Кованная легированная сталь
04 - Forged carbon steel / Кованная углеродистая сталь
05 - Cast carbon steel / Литая углеродистая сталь

Valve type / Тип арматуры

Nom. size / Ном. размер

Operation / Управление
On previous page / на предыдущей странице

Connection / Присоединение
1 - Flanged / Фланцевое
2 - Welding end / Под приварку
5 - Threaded / Резьбовое

Flow direction / Направление течения

Ball valve K86.1
Шаровой кран K86.1
PN 100

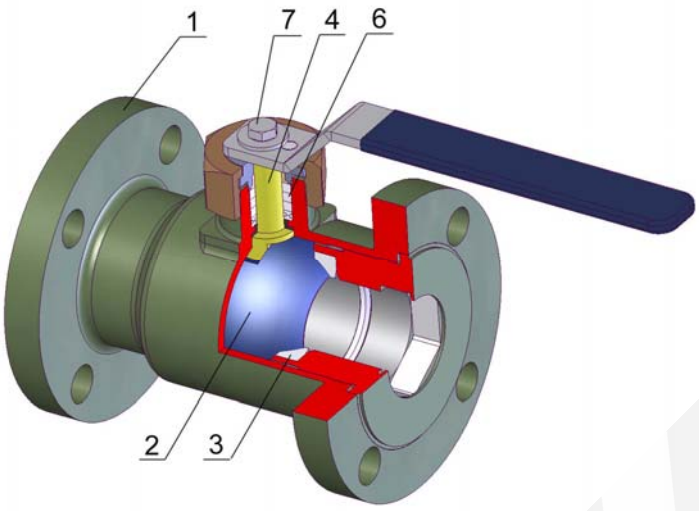

TYPE / ТИП	K 86.1
Nominal pressure / номинальное давление	PN 100
Nominal size / номинальный размер	DN 10-100

Design / Конструкция:
One-part body / Цельный корпус, Floating ball / Плавающий шар RTFE sealing / RTFE уплотнение Fire safe, Anti–Blow out, Antistatic Flanges ISO 5211 / Фланцы ISO 5211

Operation / Управление	
1	Handwheel / Маховик
2	Gearbox / Редуктор
3	Electric actuator / Электропривод
4	Pneumatic actuator / Пневмопривод

Design / Конструкция	EN 1983
Flanges / Фланцы	EN 1092-1
Face-to-face / Строительная длина	EN 558-1
Testing / испытания	EN 12266-1
Pressure, Temperature / Давление, Температура	EN 12516-1

Pos. Поз.	Part / Деталь	Material / Материал		
		-29 - +250 °C	-47 - +250 °C	-70(-196) - +250 °C
		EN - DIN (ASTM)	EN - DIN (ASTM)	EN - DIN (ASTM)
1	Body / Корпус	GS-C25 (WCB) / C22 (A105)	GS-20Mn5 (LCB) / TTStE36 (LF2)	GX5CrNi 18-9 (CF8) / X5CrNi 18-10 (F304)
2	Ball / Шар	X5CrNi 18-10 (F304)	X5CrNi 18-10 (F304)	X5CrNi 18-10 (F304)
3	Seat / Седло	RTFE	RTFE	RTFE
4	Stem / Шпиндель	X5CrNi 18-10 (F304)	X5CrNi 18-10 (F304)	X5CrNi 18-10 (F304)
5	Gasket / Уплотнение	GRAPHITE / PTFE	GRAPHITE / PTFE	GRAPHITE / PTFE
6	Packing / Сальник	GRAPHITE / PTFE	GRAPHITE / PTFE	GRAPHITE / PTFE
7	Bolt / Болт	42 CrMo4 (B7)	24 CrMo5 (L7)	42 CrMo4 (B7)
8	Nut / Гайка	C45 (2H)	C45 (2H)	C45 (2H)
Other material specification upon request / Другое исполнение по заказу				

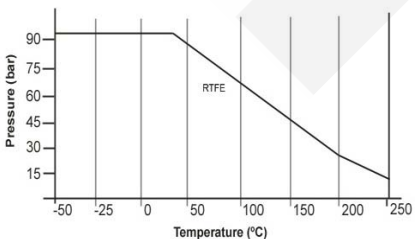

Packing system / Варианты сальника	
1	„O“ ring (mat. NBR, FKM, EPDM) / „O“ кольцо (мат. NBR, FKM, EPDM)
2	PTFE
3	Graphite – fire safe / Графит – пожаробезопасность
4	PTFE + Graphite – fire safe / PTFE + Графит - пожаробезопасность
5	Chevron sealing set PTFE / Комплект уплотнений Chevron PTFE
6	Extended packing for gas / Удлиненный сальник для газа
7	Double packing for aggressive media / Двойной сальник для агрессивных сред
8	Special design – vacuum, cryogen, underground version / Специальное исполнение – вакуум, криогенная среда, установка под землю
9	Upon request / По заказу

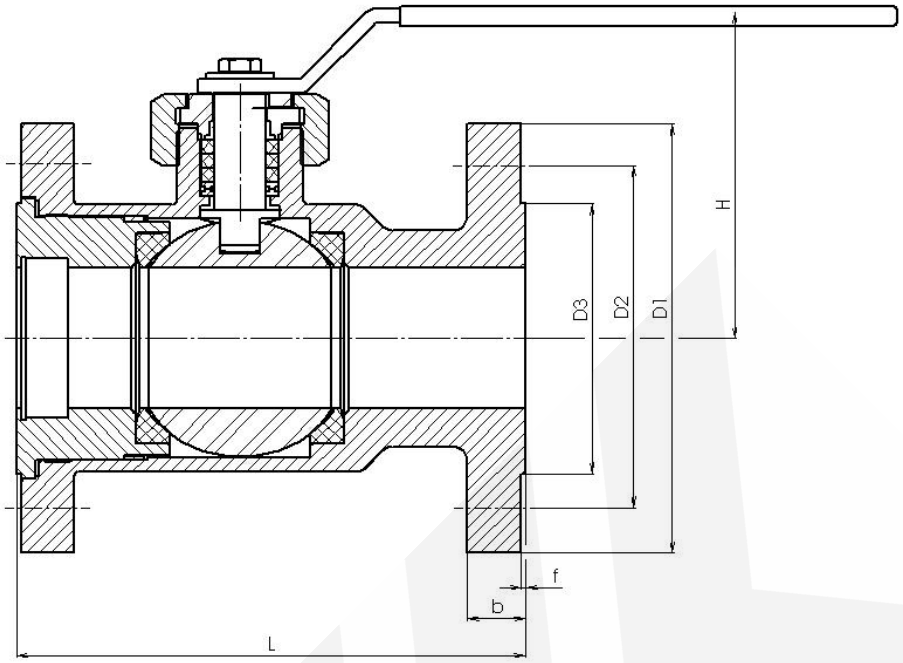

Main dimension PN 100 / Основные размеры PN 100										
DN	**10**	**15**	**20**	**25**	**32**	**40**	**50**	**65**	**80**	**100**
D1	100	105	130	140	155	170	195	220	230	265
D2	70	75	90	100	110	125	145	170	180	210
D3	40	45	58	68	78	88	102	122	138	162
D4	13	18	23	28	35	43	53	68	83	103
b	20	20	22	24	24	26	28	30	32	36
f	2	2	2	2	2	2	2	2	2	2
n	4	4	4	4	4	4	4	8	8	8
d	14	14	18	18	22	22	26	26	26	30
Bolt / Болт	M12	M12	M12	M12	M20	M20	M24	M24	M24	M27
H	upon request / по заказу									
L	130	130	150	160	180	200	230	290	310	350
M (Nm)		30	45	60	78	110	180	290	600	800
Other L dimension upon request / другой L размер по заказу										

SYN KG-100-00-K86.1-111-50

Nom. pressure / Ном. давление

Body material
00 - Stainless steel / Нержавеющая сталь
02 - Cast alloy steel / Литая легированная сталь
03 - Forged alloy steel / Кованная легированная сталь
04 - Forged carbon steel / Кованная углеродистая сталь
05 - Cast carbon steel / Литая углеродистая сталь

Valve type / Тип арматуры

Nom. size / Ном. размер

Operation / Управление
On previous page / на предыдущей странице

Connection / Присоединение
1 - Flanged / Фланцевое
2 - Welding end / Под приварку
5 - Threaded / Резьбовое

Flow direction / Направление течения

Ball valve K86.2
Шаровой кран K86.2
PN 16

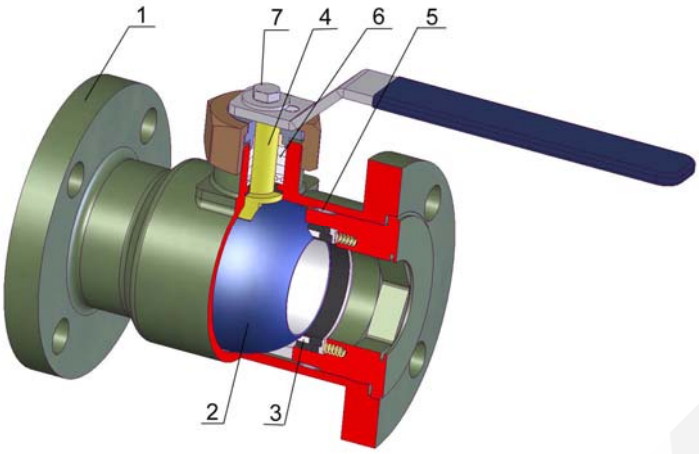

TYPE / ТИП	K 86.2
Nominal pressure / номинальное давление	PN 16
Nominal size / номинальный размер	DN 100-300

Design / Конструкция:
One-part body / Цельный корпус, Trunnion ball / Жёсткий шар PTFE(RTFE) sealing / PTFE(RTFE) уплотнение Fire safe, Anti–Blow out, Antistatic Flanges ISO 5211 / Фланцы ISO 5211

Operation / Управление	
1	Handwheel / Маховик
2	Gearbox / Редуктор
3	Electric actuator / Электропривод
4	Pneumatic actuator / Пневмопривод

Design / Конструкция	EN 1983
Flanges / Фланцы	EN 1092-1
Face-to-face / Строительная длина	EN 558-1
Testing / Испытания	EN 12266-1
Pressure, Temperature / Давление, Температура	EN 12516-1

Pos. Поз.	Part / Деталь	Material / Материал		
		-29 - +250 °C	-47 - +250 °C	-70(-196) - +250 °C
		EN - DIN (ASTM)	EN - DIN (ASTM)	EN - DIN (ASTM)
1	Body / Корпус	GS-C25 (WCB) / C22 (A105)	GS-20Mn5 (LCB) / TTStE36 (LF2)	GX5CrNi 18-9 (CF8) / X5CrNi 18-10 (F304)
2	Ball / Шар	X5CrNi 18-10 (F304)	X5CrNi 18-10 (F304)	X5CrNi 18-10 (F304)
3	Seat / Седло	PTFE / RTFE	PTFE / RTFE	PTFE / RTFE
4	Stem / Шпиндель	X5CrNi 18-10 (F304)	X5CrNi 18-10 (F304)	X5CrNi 18-10 (F304)
5	Gasket / Уплотнение	GRAPHITE / PTFE	GRAPHITE / PTFE	GRAPHITE / PTFE
6	Packing / Сальник	GRAPHITE / PTFE	GRAPHITE / PTFE	GRAPHITE / PTFE
7	Bolt / Болт	42 CrMo4 (B7)	24 CrMo5 (L7)	42 CrMo4 (B7)
Other material specification upon request / Другое исполнение по заказу				

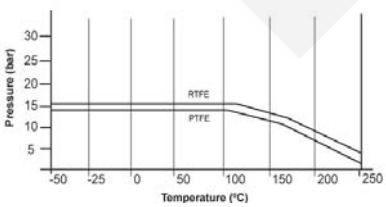

Packing system / Варианты сальника	
1	„O“ ring (mat. NBR, FKM, EPDM) / „O“ кольцо (мат. NBR, FKM, EPDM)
2	PTFE
3	Graphite – fire safe / Графит – пожаробезопасность
4	PTFE + Graphite – fire safe / PTFE + Графит - пожаробезопасность
5	Chevron sealing set PTFE / Комплект уплотнений Chevron PTFE
6	Extended packing for gas / Удлиненный сальник для газа
7	Double packing for aggressive media / Двойной сальник для агрессивных сред
8	Special design – vacuum, cryogen, underground version / Специальное исполнение – вакуум, криогенная среда, установка под землю
9	Upon request / По заказу

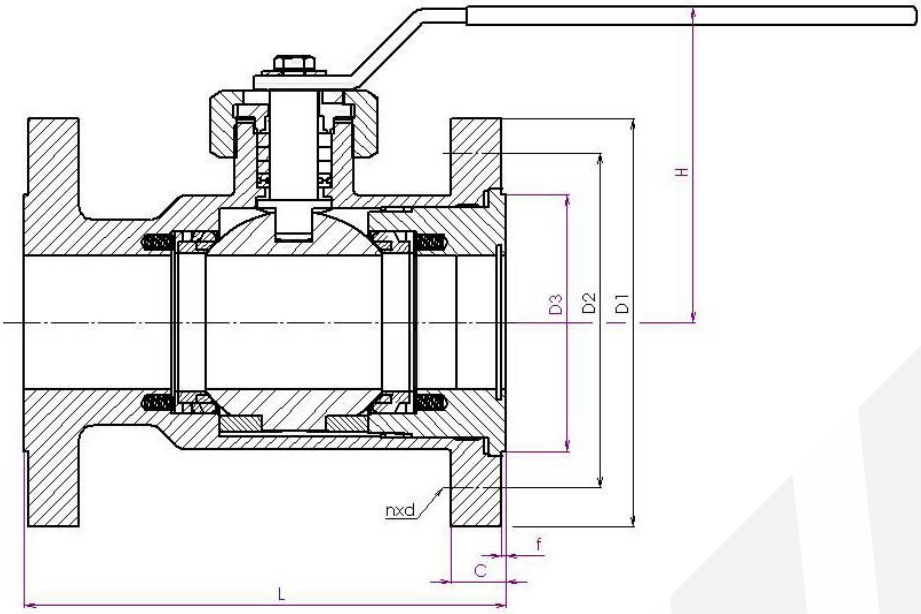

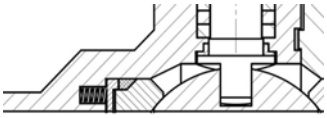

Spring seat

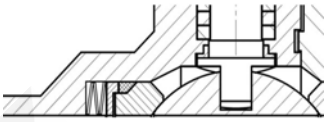

Spring washer seat

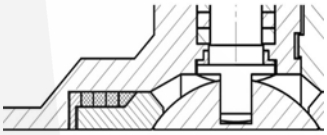

Graphite ring seat

Main dimension PN 16 / Основные размеры PN 16						
DN	**100**	**125**	**150**	**200**	**250**	**300**
D1	220	250	285	340	405	460
D2	180	210	240	295	355	410
D3	158	188	212	268	320	378
D4	103	128	153	203	253	303
c	20	22	22	24	26	28
f	2	2	2	2	2	2
n	8	8	8	12	12	12
d	18	18	22	22	26	26
Bolt / Болт	M16	M16	M20	M20	M24	M24
H	upon request / по заказу					
L1 long / L1 длинная	350	400	480	600	730	850
L1 short / L1 короткая	190	325	350	400	450	500
M (Nm)	150	220	300	540	1300	1800
Other L dimension upon request / другой L размер по заказу						

SYN KG-016-00-K86.2-111-200

Nom. pressure / Ном. давление

Body material
00 - Stainless steel / Нержавеющая сталь
02 - Cast alloy steel / Литая легированная сталь
03 - Forged alloy steel / Кованная легированная сталь
04 - Forged carbon steel / Кованная углеродистая сталь
05 - Cast carbon steel / Литая углеродистая сталь

Valve type / Тип арматуры

Nom. size / Ном. размер

Operation / Управление
On previous page / на предыдущей странице

Connection / Присоединение
1 - Flanged / Фланцевое
2 - Welding end / Под приварку
5 - Threaded / Резьбовое

Flow direction / Направление течения

Ball valve K86.2
Шаровой кран K86.2
PN 25

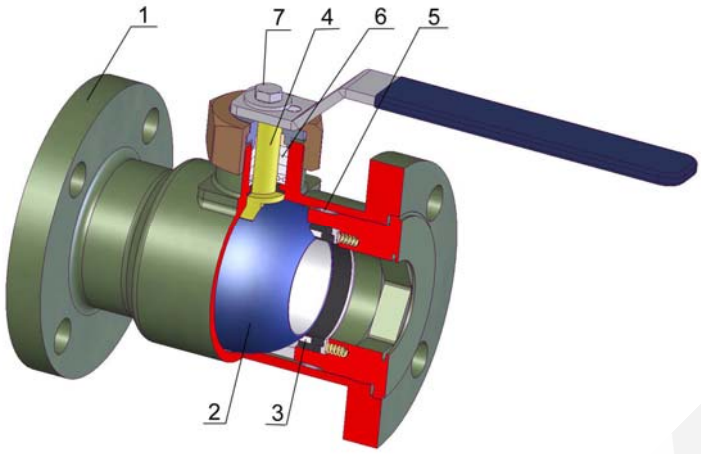

TYPE / ТИП	K 86.2
Nominal pressure / номинальное давление	PN 25
Nominal size / номинальный размер	DN 100-300

Design / Конструкция:
One-part body / Цельный корпус, Trunnion ball / Жёсткий шар PTFE(RTFE) sealing / PTFE(RTFE) уплотнение Fire safe, Anti–Blow out, Antistatic Flanges ISO 5211 / Фланцы ISO 5211

Operation / Управление	
1	Handwheel / Маховик
2	Gearbox / Редуктор
3	Electric actuator / Электропривод
4	Pneumatic actuator / Пневмопривод

Design / Конструкция	EN 1983
Flanges / Фланцы	EN 1092-1
Face-to-face / Строительная длина	EN 558-1
Testing / Испытания	EN 12266-1
Pressure, Temperature / Давление, Температура	EN 12516-1

Pos. Поз.	Part / Деталь	Material / Материал		
		-29 - +250 °C	-47 - +250 °C	-70(-196) - +250 °C
		EN - DIN (ASTM)	EN - DIN (ASTM)	EN - DIN (ASTM)
1	Body / Корпус	GS-C25 (WCB) / C22 (A105)	GS-20Mn5 (LCB) / TTStE36 (LF2)	GX5CrNi 18-9 (CF8) / X5CrNi 18-10 (F304)
2	Ball / Шар	X5CrNi 18-10 (F304)	X5CrNi 18-10 (F304)	X5CrNi 18-10 (F304)
3	Seat / Седло	PTFE / RTFE	PTFE / RTFE	PTFE / RTFE
4	Stem / Шпиндель	X5CrNi 18-10 (F304)	X5CrNi 18-10 (F304)	X5CrNi 18-10 (F304)
5	Gasket / Уплотнение	GRAPHITE / PTFE	GRAPHITE / PTFE	GRAPHITE / PTFE
6	Packing / Сальник	GRAPHITE / PTFE	GRAPHITE / PTFE	GRAPHITE / PTFE
7	Bolt / Болт	42 CrMo4 (B7)	24 CrMo5 (L7)	42 CrMo4 (B7)
Other material specification upon request / Другое исполнение по заказу				

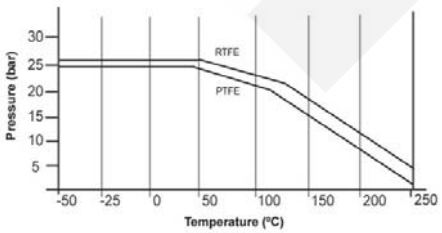

Packing system / Варианты сальника	
1	„O“ ring (mat. NBR, FKM, EPDM) / „O“ кольцо (мат. NBR, FKM, EPDM)
2	PTFE
3	Graphite – fire safe / Графит – пожаробезопасность
4	PTFE + Graphite – fire safe / PTFE + Графит - пожаробезопасность
5	Chevron sealing set PTFE / Комплект уплотнений Chevron PTFE
6	Extended packing for gas / Удлиненный сальник для газа
7	Double packing for aggressive media / Двойной сальник для агрессивных сред
8	Special design – vacuum, cryogen, underground version / Специальное исполнение – вакуум, криогенная среда, установка под землю
9	Upon request / По заказу

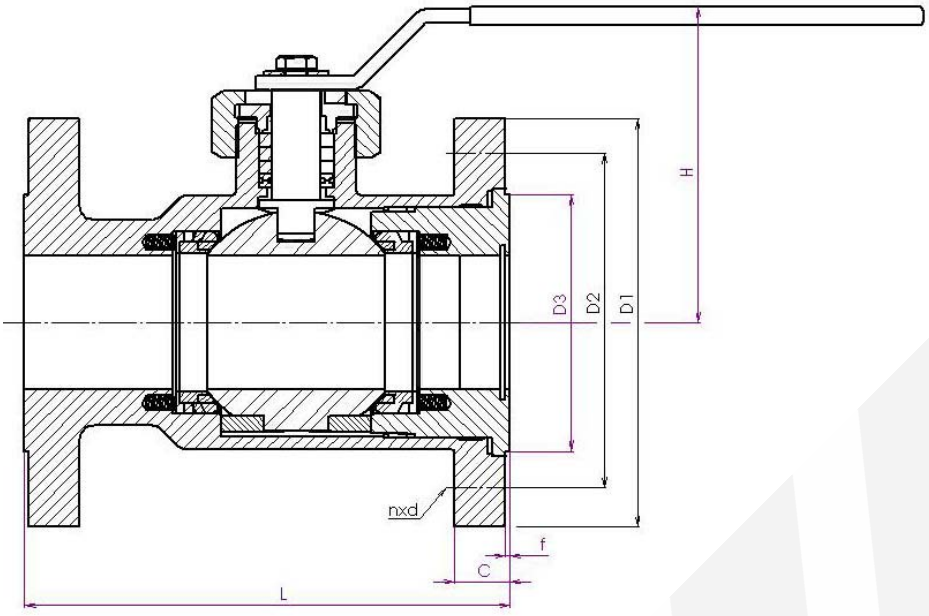

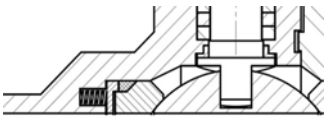

Spring seat

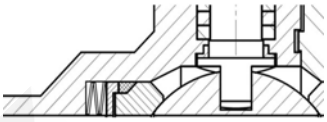

Spring washer seat

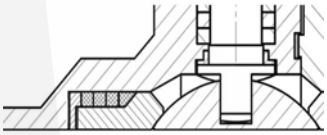

Graphite ring seat

Main dimension PN 25 / Основные размеры PN 25						
DN	**100**	**125**	**150**	**200**	**250**	**300**
D1	235	270	300	360	425	485
D2	190	220	250	310	370	430
D3	162	188	218	278	335	395
D4	103	128	153	203	253	303
c	24	26	28	30	32	34
f	2	2	2	2	2	2
n	8	8	8	12	12	16
d	22	26	26	26	30	30
Bolt / Болт	M20	M24	M24	M24	M27	M27
H	upon request / по заказу					
L1 long / L1 длинная	350	400	480	600	730	850
L1 short / L1 короткая	190	325	350	400	450	500
M (Nm)	230	250	400	630	1600	2300
Other L dimension upon request / другой L размер по заказу						

SYN KG-025-00-K86.2-111-200

Nom. pressure / Ном. давление

Body material
00 - Stainless steel / Нержавеющая сталь
02 - Cast alloy steel / Литая легированная сталь
03 - Forged alloy steel / Кованная легированная сталь
04 - Forged carbon steel / Кованная углеродистая сталь
05 - Cast carbon steel / Литая углеродистая сталь

Valve type / Тип арматуры

Nom. size / Ном. размер

Operation / Управление
On previous page / на предыдущей странице

Connection / Присоединение
1 - Flanged / Фланцевое
2 - Welding end / Под приварку
5 - Threaded / Резьбовое

Flow direction / Направление течения

Ball valve K86.2
Шаровой кран K86.2
PN 40

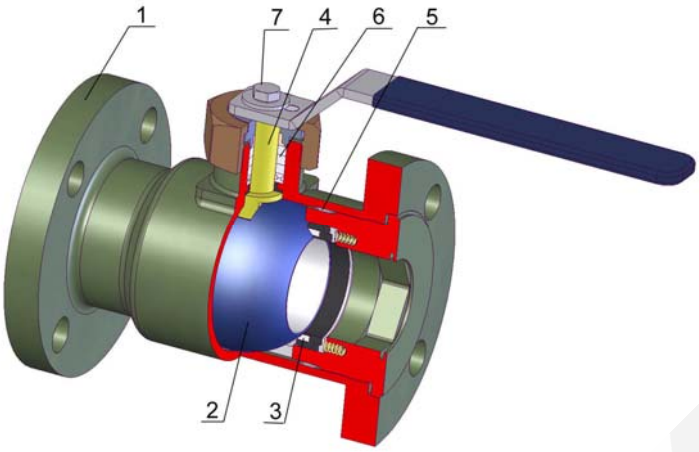

TYPE / ТИП	K 86.2
Nominal pressure / номинальное давление	PN 40
Nominal size / номинальный размер	DN 80-300

Design / Конструкция:
One-part body / Цельный корпус, Trunnion ball / Жёсткий шар PTFE(RTFE) sealing / PTFE(RTFE) уплотнение Fire safe, Anti–Blow out, Antistatic Flanges ISO 5211 / Фланцы ISO 5211

Operation / Управление	
1	Handwheel / Маховик
2	Gearbox / Редуктор
3	Electric actuator / Электропривод
4	Pneumatic actuator / Пневмопривод

Design / Конструкция	EN 1983
Flanges / Фланцы	EN 1092-1
Face-to-face / Строительная длина	EN 558-1
Testing / Испытания	EN 12266-1
Pressure, Temperature / Давление, Температура	EN 12516-1

Pos. Поз.	Part / Деталь	Material / Материал		
		-29 - +250 °C	-47 - +250 °C	-70(-196) - +250 °C
		EN - DIN (ASTM)	EN - DIN (ASTM)	EN - DIN (ASTM)
1	Body / Корпус	GS-C25 (WCB) / C22 (A105)	GS-20Mn5 (LCB) / TTStE36 (LF2)	GX5CrNi 18-9 (CF8) / X5CrNi 18-10 (F304)
2	Ball / Шар	X5CrNi 18-10 (F304)	X5CrNi 18-10 (F304)	X5CrNi 18-10 (F304)
3	Seat / Седло	PTFE / RTFE	PTFE / RTFE	PTFE / RTFE
4	Stem / Шпиндель	X5CrNi 18-10 (F304)	X5CrNi 18-10 (F304)	X5CrNi 18-10 (F304)
5	Gasket / Уплотнение	GRAPHITE / PTFE	GRAPHITE / PTFE	GRAPHITE / PTFE
6	Packing / Сальник	GRAPHITE / PTFE	GRAPHITE / PTFE	GRAPHITE / PTFE
7	Bolt / Болт	42 CrMo4 (B7)	24 CrMo5 (L7)	42 CrMo4 (B7)
Other material specification upon request / Другое исполнение по заказу				

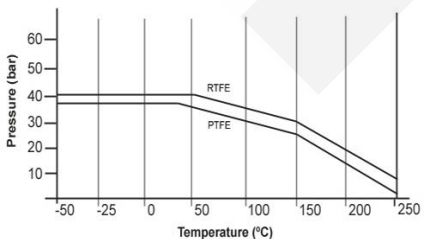

Packing system / Варианты сальника	
1	„O“ ring (mat. NBR, FKM, EPDM) / „O“ кольцо (мат. NBR, FKM, EPDM)
2	PTFE
3	Graphite – fire safe / Графит – пожаробезопасность
4	PTFE + Graphite – fire safe / PTFE + Графит - пожаробезопасность
5	Chevron sealing set PTFE / Комплект уплотнений Chevron PTFE
6	Extended packing for gas / Удлиненный сальник для газа
7	Double packing for aggressive media / Двойной сальник для агрессивных сред
8	Special design – vacuum, cryogen, underground version / Специальное исполнение – вакуум, криогенная среда, установка под землю
9	Upon request / По заказу

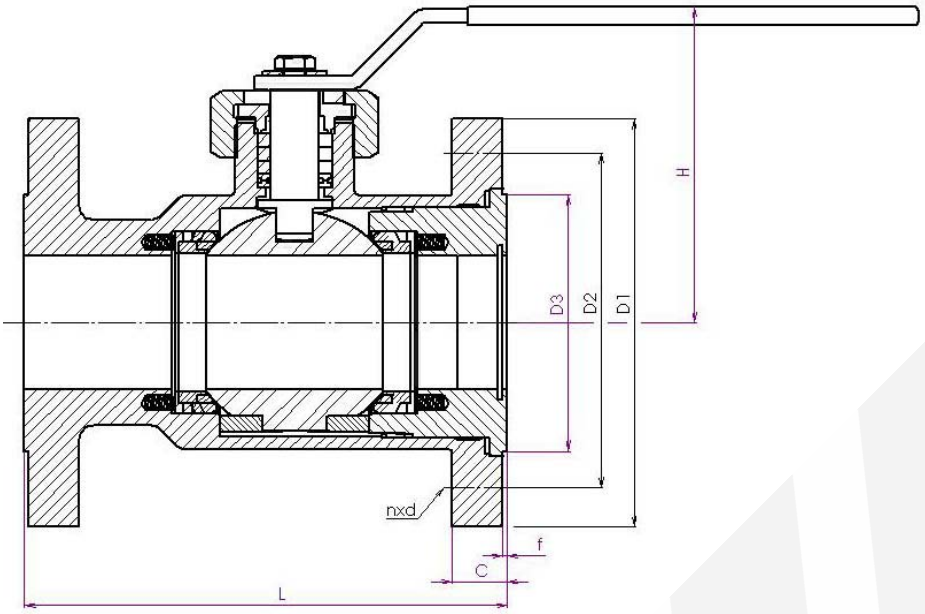

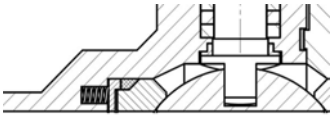

Spring seat

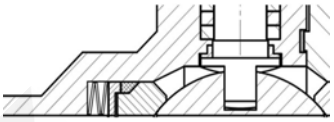

Spring washer seat

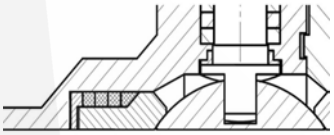

Graphite ring seat

Main dimension PN 40 / Основные размеры PN 40							
DN	**80**	**100**	**125**	**150**	**200**	**250**	**300**
D1	200	235	270	300	375	450	515
D2	160	190	220	250	320	385	450
D3	138	162	188	218	285	345	410
D4	83	103	128	153	203	253	303
c	24	24	26	28	34	38	42
f	2	2	2	2	2	2	2
n	8	8	8	8	12	12	16
d	18	22	26	26	30	33	33
Bolt / Болт	M16	M20	M24	M24	M27	M30	M30
H	upon request / по заказу						
L1 long / L1 длинная	310	350	400	4800	300	730	850
L1 short / L1 короткая	180	190	325	350	400	450	500
M (Nm)	200	300	380	650	820	1900	2500
Other L dimension upon request / другой L размер по заказу							

SYN KG-040-00-K86.2-111-200

Nom. pressure / Ном. давление

Body material
00 - Stainless steel / Нержавеющая сталь
02 - Cast alloy steel / Литая легированная сталь
03 - Forged alloy steel / Кованная легированная сталь
04 - Forged carbon steel / Кованная углеродистая сталь
05 - Cast carbon steel / Литая углеродистая сталь

Valve type / Тип арматуры

Nom. size / Ном. размер

Operation / Управление
On previous page / на предыдущей странице

Connection / Присоединение
1 - Flanged / Фланцевое
2 - Welding end / Под приварку
5 - Threaded / Резьбовое

Flow direction / Направление течения

Ball valve K86.2
Шаровой кран K86.2
PN 63

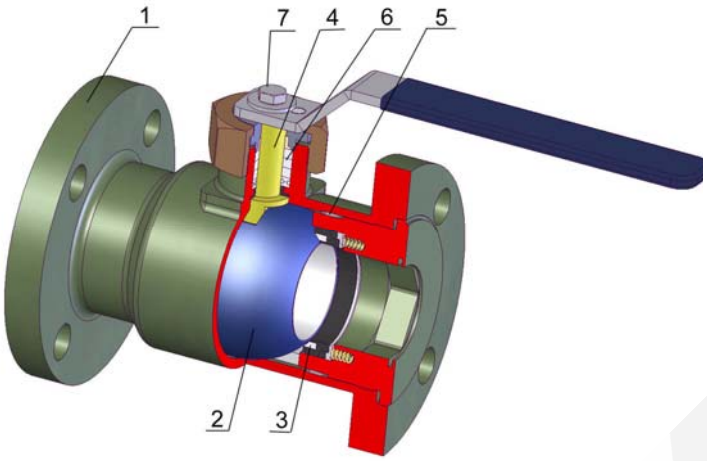

TYPE / ТИП	K 86.2
Nominal pressure / номинальное давление	PN 63
Nominal size / номинальный размер	DN 80-150

Design / Конструкция:
One-part body / Цельный корпус, Trunnion ball / Жёсткий шар RTFE sealing / RTFE уплотнение Fire safe, Anti–Blow out, Antistatic Flanges ISO 5211 / Фланцы ISO 5211

Operation / Управление	
1	Handwheel / Маховик
2	Gearbox / Редуктор
3	Electric actuator / Электропривод
4	Pneumatic actuator / Пневмопривод

Design / Конструкция	EN 1983
Flanges / Фланцы	EN 1092-1
Face-to-face / Строительная длина	EN 558-1
Testing / Испытания	EN 12266-1
Pressure, Temperature / Давление, Температура	EN 12516-1

Pos. Поз.	Part / Деталь	Material / Материал		
		-29 - +250 °C	-47 - +250 °C	-70(-196) - +250 °C
		EN - DIN (ASTM)	EN - DIN (ASTM)	EN - DIN (ASTM)
1	Body / Корпус	GS-C25 (WCB) / C22 (A105)	GS-20Mn5 (LCB) / TTStE36 (LF2)	GX5CrNi 18-9 (CF8) / X5CrNi 18-10 (F304)
2	Ball / Шар	X5CrNi 18-10 (F304)	X5CrNi 18-10 (F304)	X5CrNi 18-10 (F304)
3	Seat / Седло	RTFE	RTFE	RTFE
4	Stem / Шпиндель	X5CrNi 18-10 (F304)	X5CrNi 18-10 (F304)	X5CrNi 18-10 (F304)
5	Gasket / Уплотнение	GRAPHITE / PTFE	GRAPHITE / PTFE	GRAPHITE / PTFE
6	Packing / Сальник	GRAPHITE / PTFE	GRAPHITE / PTFE	GRAPHITE / PTFE
7	Bolt / Болт	42 CrMo4 (B7)	24 CrMo5 (L7)	42 CrMo4 (B7)
Other material specification upon request / Другое исполнение по заказу				

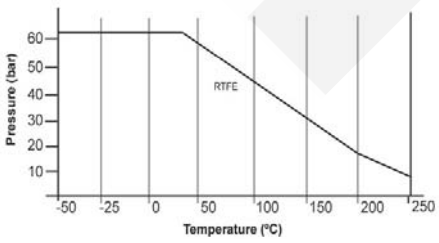

Packing system / Варианты сальника	
1	„O“ ring (mat. NBR, FKM, EPDM) / „O“ кольцо (мат. NBR, FKM, EPDM)
2	PTFE
3	Graphite – fire safe / Графит – пожаробезопасность
4	PTFE + Graphite – fire safe / PTFE + Графит - пожаробезопасность
5	Chevron sealing set PTFE / Комплект уплотнений Chevron PTFE
6	Extended packing for gas / Удлиненный сальник для газа
7	Double packing for aggressive media / Двойной сальник для агрессивных сред
8	Special design – vacuum, cryogen, underground version / Специальное исполнение – вакуум, криогенная среда, установка под землю
9	Upon request / По заказу

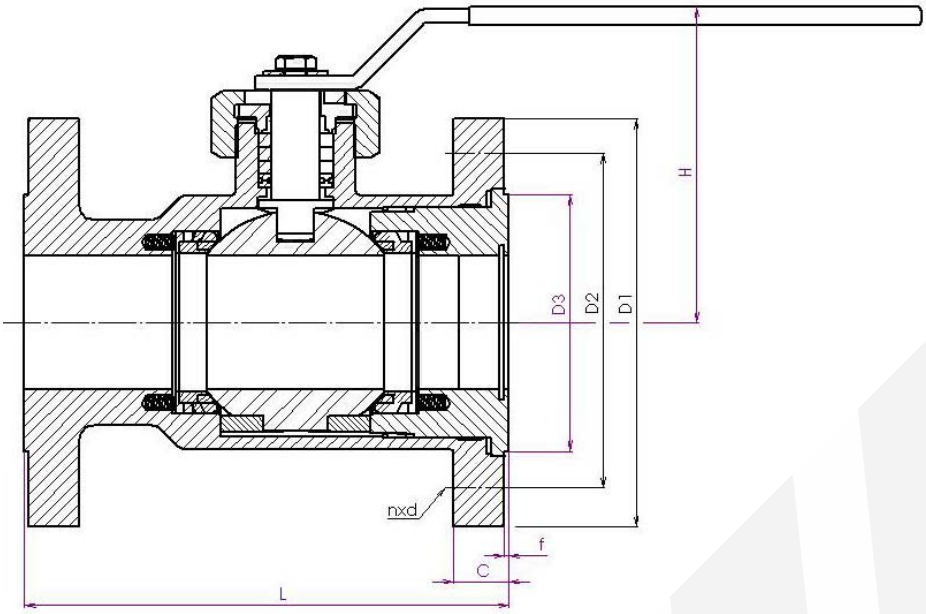

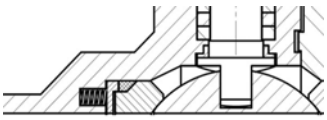

Spring seat

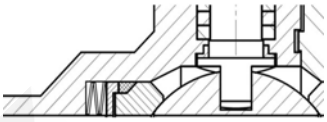

Spring washer seat

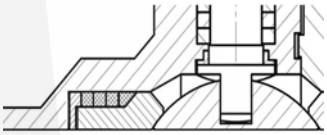

Graphite ring seat

Main dimension PN 63 / Основные размеры PN 63				
DN	**80**	**100**	**125**	**150**
D1	215	250	295	345
D2	170	200	240	280
D3	138	162	188	218
D4	83	103	128	153
c	28	30	34	36
f	2	2	2	2
n	8	8	8	8
d	22	26	30	33
Bolt / Болт	M20	M24	M27	M30
H	upon request / по заказу			
L1 long / L1 длинная	310	350	400	480
L1 short / L1 короткая	310	350	400	450
M (Nm)	330	500	650	950
Other L dimension upon request / другой L размер по заказу				

SYN KG-063-00-K86.2-111-100

Nom. pressure / Ном. давление

Body material
00 - Stainless steel / Нержавеющая сталь
02 - Cast alloy steel / Литая легированная сталь
03 - Forged alloy steel / Кованная легированная сталь
04 - Forged carbon steel / Кованная углеродистая сталь
05 - Cast carbon steel / Литая углеродистая сталь

Valve type / Тип арматуры

Nom. size / Ном. размер

Operation / Управление
On previous page / на предыдущей странице

Connection / Присоединение
1 - Flanged / Фланцевое
2 - Welding end / Под приварку
5 - Threaded / Резьбовое

Flow direction / Направление течения

Ball valve K86.2
Шаровой кран K86.2
PN 100

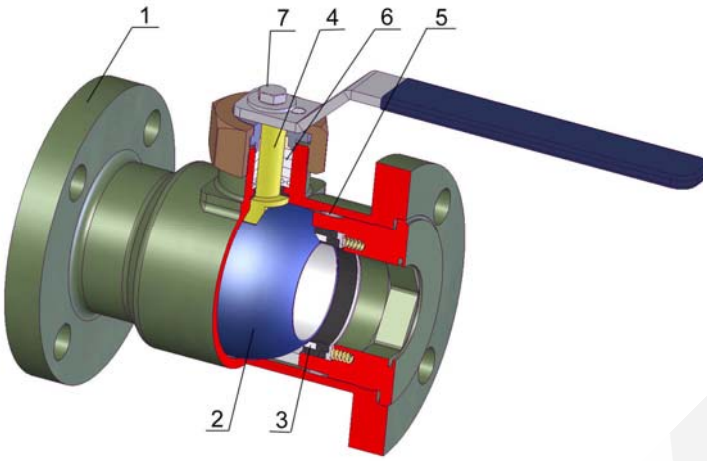

TYPE / ТИП	K 86.2
Nominal pressure / номинальное давление	PN 100
Nominal size / номинальный размер	DN 50-150

Design / Конструкция:
One-part body / Цельный корпус, Trunnion ball / Жёсткий шар RTFE sealing / RTFE уплотнение Fire safe, Anti–Blow out, Antistatic Flanges ISO 5211 / Фланцы ISO 5211

Operation / Управление	
1	Handwheel / Маховик
2	Gearbox / Редуктор
3	Electric actuator / Электропривод
4	Pneumatic actuator / Пневмопривод

Design / Конструкция	EN 1983
Flanges / Фланцы	EN 1092-1
Face-to-face / Строительная длина	EN 558-1
Testing / Испытания	EN 12266-1
Pressure, Temperature / Давление, Температура	EN 12516-1

Pos. Поз.	Part / Деталь	Material / Материал		
		-29 - +250 °C	-47 - +250 °C	-70(-196) - +250 °C
		EN - DIN (ASTM)	EN - DIN (ASTM)	EN - DIN (ASTM)
1	Body / Корпус	GS-C25 (WCB) / C22 (A105)	GS-20Mn5 (LCB) / TTStE36 (LF2)	GX5CrNi 18-9 (CF8) / X5CrNi 18-10 (F304)
2	Ball / Шар	X5CrNi 18-10 (F304)	X5CrNi 18-10 (F304)	X5CrNi 18-10 (F304)
3	Seat / Седло	RTFE	RTFE	RTFE
4	Stem / Шпиндель	X5CrNi 18-10 (F304)	X5CrNi 18-10 (F304)	X5CrNi 18-10 (F304)
5	Gasket / Уплотнение	GRAPHITE / PTFE	GRAPHITE / PTFE	GRAPHITE / PTFE
6	Packing / Сальник	GRAPHITE / PTFE	GRAPHITE / PTFE	GRAPHITE / PTFE
7	Bolt / Болт	42 CrMo4 (B7)	24 CrMo5 (L7)	42 CrMo4 (B7)
Other material specification upon request / Другое исполнение по заказу				

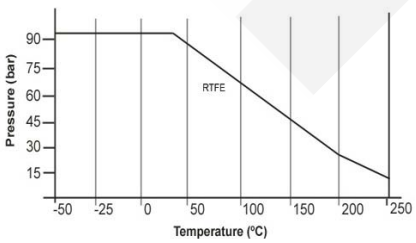

Packing system / Варианты сальника	
1	„O“ ring (mat. NBR, FKM, EPDM) / „O“ кольцо (мат. NBR, FKM, EPDM)
2	PTFE
3	Graphite – fire safe / Графит – пожаробезопасность
4	PTFE + Graphite – fire safe / PTFE + Графит - пожаробезопасность
5	Chevron sealing set PTFE / Комплект уплотнений Chevron PTFE
6	Extended packing for gas / Удлиненный сальник для газа
7	Double packing for aggressive media / Двойной сальник для агрессивных сред
8	Special design – vacuum, cryogen, underground version / Специальное исполнение – вакуум, криогенная среда, установка под землю
9	Upon request / По заказу

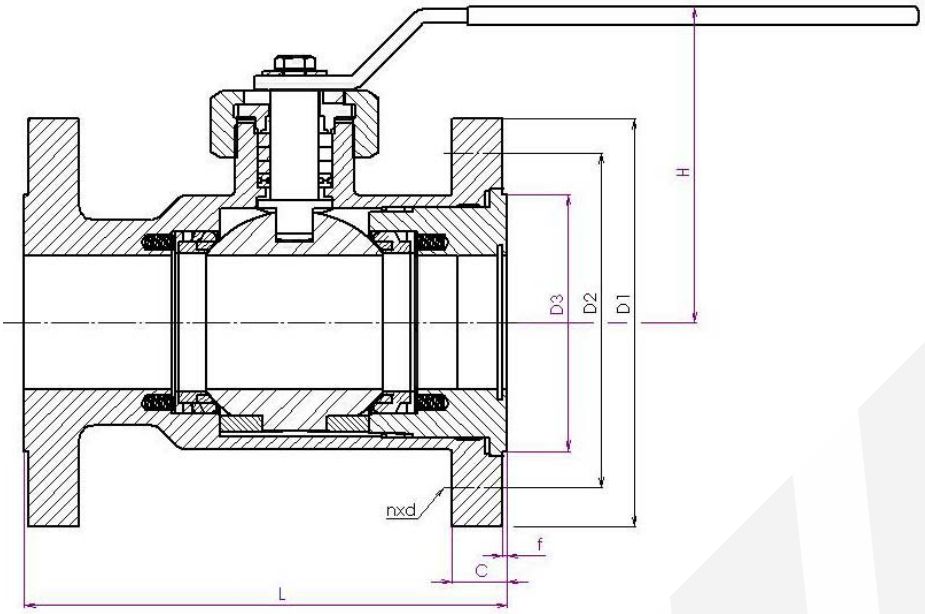

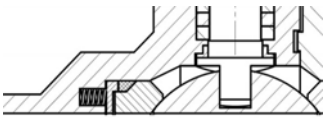

Spring seat

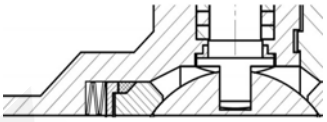

Spring washer seat

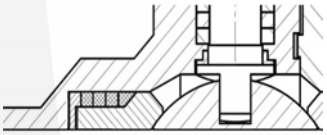

Graphite ring seat

Main dimension PN 100 / Основные размеры PN 100						
DN	**50**	**65**	**80**	**100**	**125**	**150**
D1	195	220	230	265	315	355
D2	145	170	180	210	250	290
D3	102	122	138	162	188	218
D4	53	68	83	103	128	153
c	28	30	32	36	40	44
f	2	2	2	2	2	2
n	4	8	8	8	8	12
d	26	26	26	30	33	33
Bolt / Болт	M24	M24	M24	M27	M30	M30
H	upon request / по заказу					
L1 long / L1 длинная	230	290	310	350	400	480
L1 short / L1 короткая	230	290	310	350	400	450
M (Nm)	180	290	600	800	990	1300
Other L dimension upon request / другой L размер по заказу						

SYN KG-100-00-K86.2-111-100

Nom. pressure / Ном. давление

Body material
00 - Stainless steel / Нержавеющая сталь
02 - Cast alloy steel / Литая легированная сталь
03 - Forged alloy steel / Кованная легированная сталь
04 - Forged carbon steel / Кованная углеродистая сталь
05 - Cast carbon steel / Литая углеродистая сталь

Valve type / Тип арматуры

Nom. size / Ном. размер

Operation / Управление
On previous page / на предыдущей странице

Connection / Присоединение
1 - Flanged / Фланцевое
2 - Welding end / Под приварку
5 - Threaded / Резьбовое

Flow direction / Направление течения

Ball valve K86.3
Шаровой кран K86.3
PN 16

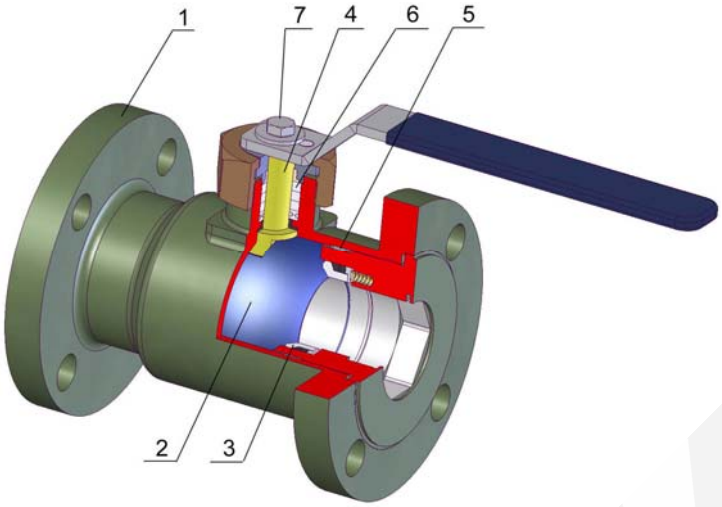

TYPE / ТИП	K 86.3
Nominal pressure / номинальное давление	PN 16
Nominal size / номинальный размер	DN 10-200

Design / Конструкция:
One-part body / Цельный корпус, Floating ball / Плавающий шар Metal sealing / Металлическое уплотнение Fire safe, Anti–Blow out, Antistatic Flanges ISO 5211 / Фланцы ISO 5211

Operation / Управление	
1	Handwheel / Маховик
2	Gearbox / Редуктор
3	Electric actuator / Электропривод
4	Pneumatic actuator / Пневмопривод

Design / Конструкция	EN 1983
Flanges / Фланцы	EN 1092-1
Face-to-face / Строительная длина	EN 558-1
Testing / испытания	EN 12266-1
Pressure, Temperature / Давление, Температура	EN 12516-1

Pos. Поз.	Part / Деталь	Material / Материал		
		-29 - +340 °C	-47 - +340 °C	-70(-196) - +340 °C
		EN - DIN (ASTM)	EN - DIN (ASTM)	EN - DIN (ASTM)
1	Body / Корпус	GS-C25 (WCB) / C22 (A105)	GS-20Mn5 (LCB) / TTStE36 (LF2)	GX5CrNi 18-9 (CF8) / X5CrNi 18-10 (F304)
2	Ball / Шар	X5CrNi 18-10 (F304) + HF	X5CrNi 18-10 (F304) + HF	X5CrNi 18-10 (F304) + HF
3	Seat / Седло	C22 (A105) + weld on	TTStE36 (LF2) + weld on	X5CrNi 18-10 (F304) + weld on
4	Stem / Шпиндель	X5CrNi 18-10 (F304)	X5CrNi 18-10 (F304)	X5CrNi 18-10 (F304)
5	Gasket / Уплотнение	GRAPHITE / PTFE	GRAPHITE / PTFE	GRAPHITE / PTFE
6	Packing / Сальник	GRAPHITE / PTFE	GRAPHITE / PTFE	GRAPHITE / PTFE
7	Bolt / Болт	42 CrMo4 (B7)	24 CrMo5 (L7)	42 CrMo4 (B7)
Other material specification upon request / Другое исполнение по заказу				

Packing system / Варианты сальника	
1	„O“ ring (mat. NBR, FKM, EPDM) / „O“ кольцо (мат. NBR, FKM, EPDM)
2	PTFE
3	Graphite – fire safe / Графит – пожаробезопасность
4	PTFE + Graphite – fire safe / PTFE + Графит - пожаробезопасность
5	Chevron sealing set PTFE / Комплект уплотнений Chevron PTFE
6	Extended packing for gas / Удлиненный сальник для газа
7	Double packing for aggressive media / Двойной сальник для агрессивных сред
8	Special design – vacuum, cryogen, underground version / Специальное исполнение – вакуум, криогенная среда, установка под землю
9	Upon request / По заказу

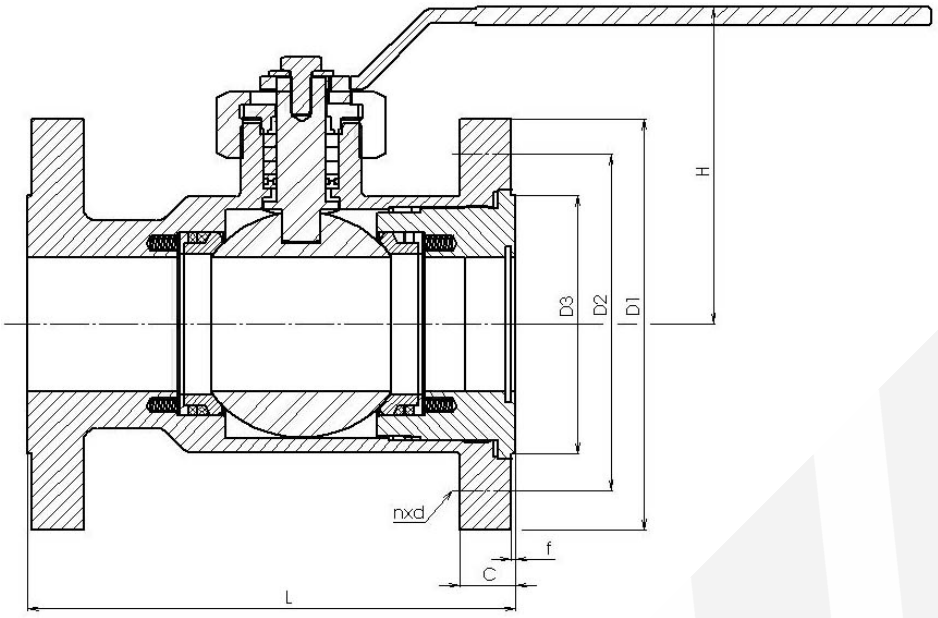

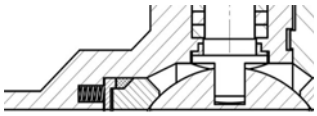

Spring seat

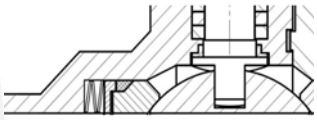

Spring washer seat

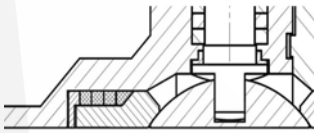

Graphite ring seat

Main dimension PN 16 / Основные размеры PN 16													
DN	**10**	**15**	**20**	**25**	**32**	**40**	**50**	**65**	**80**	**100**	**125**	**150**	**200**
D1	90	95	105	115	140	150	165	185	200	220	250	285	340
D2	60	65	75	85	100	110	125	145	160	180	210	240	295
D3	42	47	58	68	78	88	102	122	138	158	188	212	268
D4	13	18	23	28	35	43	53	68	83	103	128	153	203
c	14	14	16	16	16	18	18	18	20	20	22	22	24
f	2	2	2	2	2	2	2	2	2	2	2	2	2
n	4	4	4	4	4	4	4	4*	8	8	8	8	12
d	14	14	14	14	18	18	18	18	18	18	18	22	22
Bolt / Болт	M12	M12	M12	M12	M16	M16	M16	M16	M16	M16	M16	M20	M20
H	upon request / по заказу												
L1	130	130	150	160	180	200	230	290	310	350	400	480	600
L2	115	115	120	125	130	140	150	170	180	190	325	350	400
G	¼“	½“	¾“	1“	1 ½“	1 ¾“	2“	2 ½“	3“	4“	5“	6“	8“
M (Nm)		9	15	20	30	45	60	80	110	150	220	300	540
Other L dimension upon request / другой L размер по заказу													

SYN KG-016-00-K86.3-111-50

Nom. pressure / Ном. давление

Body material
00 - Stainless steel / Нержавеющая сталь
02 - Cast alloy steel / Литая легированная сталь
03 - Forged alloy steel / Кованная легированная сталь
04 - Forged carbon steel / Кованная углеродистая сталь
05 - Cast carbon steel / Литая углеродистая сталь

Valve type / Тип арматуры

Nom. size / Ном. размер

Operation / Управление
On previous page / на предыдущей странице

Connection / Присоединение
1 - Flanged / Фланцевое
2 - Welding end / Под приварку
5 - Threaded / Резьбовое

Flow direction / Направление течения

Ball valve K86.3
Шаровой кран K86.3
PN 25

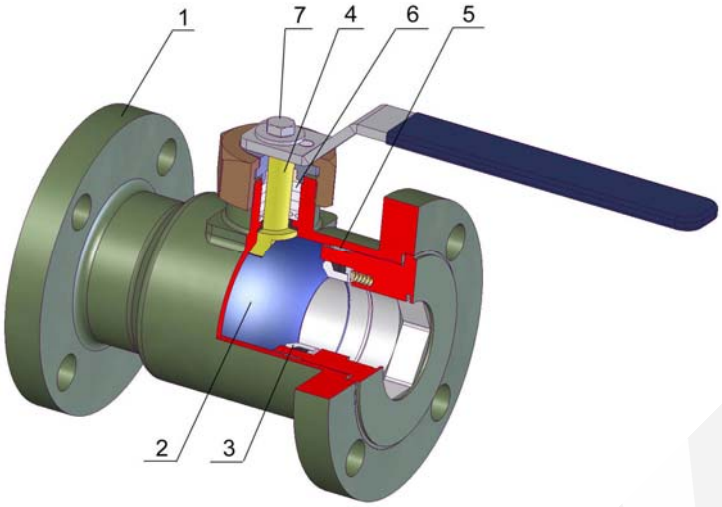

TYPE / ТИП	K 86.3
Nominal pressure / номинальное давление	PN 25
Nominal size / номинальный размер	DN 10-150

Design / Конструкция:
One-part body / Цельный корпус, Floating ball / Плавающий шар Metal sealing / Металлическое уплотнение Fire safe, Anti–Blow out, Antistatic Flanges ISO 5211 / Фланцы ISO 5211

Operation / Управление	
1	Handwheel / Маховик
2	Gearbox / Редуктор
3	Electric actuator / Электропривод
4	Pneumatic actuator / Пневмопривод

Design / Конструкция	EN 1983
Flanges / Фланцы	EN 1092-1
Face-to-face / Строительная длина	EN 558-1
Testing / испытания	EN 12266-1
Pressure, Temperature / Давление, Температура	EN 12516-1

Pos. Поз.	Part / Деталь	Material / Материал		
		-29 - +340 °C	-47 - +340 °C	-70(-196) - +340 °C
		EN - DIN (ASTM)	EN - DIN (ASTM)	EN - DIN (ASTM)
1	Body / Корпус	GS-C25 (WCB) / C22 (A105)	GS-20Mn5 (LCB) / TTStE36 (LF2)	GX5CrNi 18-9 (CF8) / X5CrNi 18-10 (F304)
2	Ball / Шар	X5CrNi 18-10 (F304) + HF	X5CrNi 18-10 (F304) + HF	X5CrNi 18-10 (F304) + HF
3	Seat / Седло	C22 (A105) + weld on	TTStE36 (LF2) + weld on	/ X5CrNi 18-10 (F304) + weld on
4	Stem / Шпиндель	X5CrNi 18-10 (F304)	X5CrNi 18-10 (F304)	X5CrNi 18-10 (F304)
5	Gasket / Уплотнение	GRAPHITE / PTFE	GRAPHITE / PTFE	GRAPHITE / PTFE
6	Packing / Сальник	GRAPHITE / PTFE	GRAPHITE / PTFE	GRAPHITE / PTFE
7	Bolt / Болт	42 CrMo4 (B7)	24 CrMo5 (L7)	42 CrMo4 (B7)
Other material specification upon request / Другое исполнение по заказу				

Packing system / Варианты сальника	
1	„O“ ring (mat. NBR, FKM, EPDM) / „O“ кольцо (мат. NBR, FKM, EPDM)
2	PTFE
3	Graphite – fire safe / Графит – пожаробезопасность
4	PTFE + Graphite – fire safe / PTFE + Графит - пожаробезопасность
5	Chevron sealing set PTFE / Комплект уплотнений Chevron PTFE
6	Extended packing for gas / Удлиненный сальник для газа
7	Double packing for aggressive media / Двойной сальник для агрессивных сред
8	Special design – vacuum, cryogen, underground version / Специальное исполнение – вакуум, криогенная среда, установка под землю
9	Upon request / По заказу

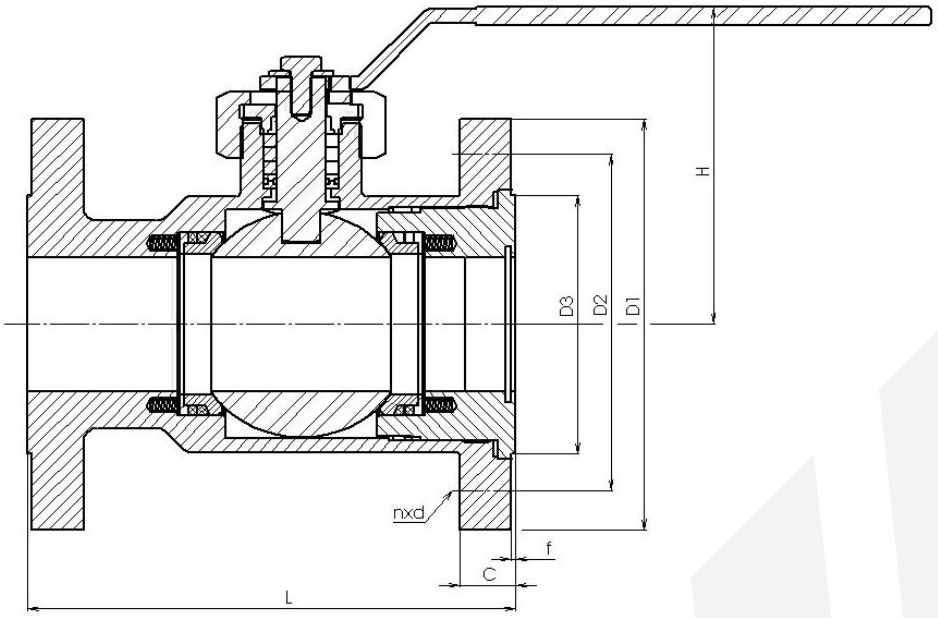

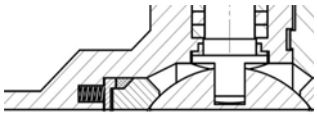

Spring seat

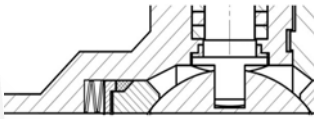

Spring washer seat

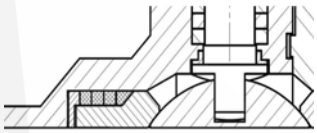

Graphite ring seat

Main dimension PN 25 / Основные размеры PN 25												
DN	**10**	**15**	**20**	**25**	**32**	**40**	**50**	**65**	**80**	**100**	**125**	**150**
D1	90	95	105	115	140	150	165	185	200	235	270	300
D2	60	65	75	85	100	110	125	145	160	190	220	250
D3	42	47	58	68	78	88	102	122	138	162	188	218
D4	13	18	23	28	35	43	53	68	83	103	128	153
c	16	16	18	18	18	18	20	22	24	24	26	28
f	2	2	2	2	2	2	2	2	2	2	2	2
n	4	4	4	4	4	4	4	8	8	8	8	8
d	14	14	14	14	18	18	18	18	18	22	26	26
Bolt / Болт	M12	M12	M12	M12	M16	M16	M16	M16	M16	M20	M24	M24
H	upon request / по заказу											
L1	130	130	150	160	180	200	230	290	310	350	400	480
L2	110	115	120	125	130	140	150	170	180	190	325	350
G	1/4"	1/2"	3/4"	1"	1 1/2"	1 3/4"	2"	2 1/2"	3"	4"	5"	6"
M (Nm)		10	18	23	33	50	65	90	140	230	250	400
Other L dimension upon request / другой L размер по заказу												

SYN KG-025-00-K86.3-111-50

Nom. pressure / Ном. давление

Body material
00 - Stainless steel / Нержавеющая сталь
02 - Cast alloy steel / Литая легированная сталь
03 - Forged alloy steel / Кованная легированная сталь
04 - Forged carbon steel / Кованная углеродистая сталь
05 - Cast carbon steel / Литая углеродистая сталь

Valve type / Тип арматуры

Nom. size / Ном. размер

Operation / Управление
On previous page / на предыдущей странице

Connection / Присоединение
1 - Flanged / Фланцевое
2 - Welding end / Под приварку
5 - Threaded / Резьбовое

Flow direction / Направление течения

Ball valve K86.3
Шаровой кран K86.3
PN 40

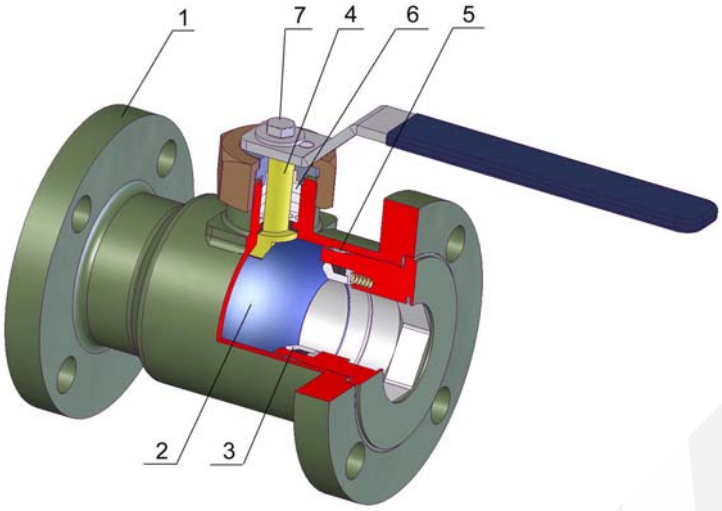

TYPE / ТИП	K 86.3
Nominal pressure / номинальное давление	PN 40
Nominal size / номинальный размер	DN 10-150

Design / Конструкция:
One-part body / Цельный корпус, Floating ball / Плавающий шар Metal sealing / Металлическое уплотнение Fire safe, Anti–Blow out, Antistatic Flanges ISO 5211 / Фланцы ISO 5211

Operation / Управление	
1	Handwheel / Маховик
2	Gearbox / Редуктор
3	Electric actuator / Электропривод
4	Pneumatic actuator / Пневмопривод

Design / Конструкция	EN 1983
Flanges / Фланцы	EN 1092-1
Face-to-face / Строительная длина	EN 558-1
Testing / испытания	EN 12266-1
Pressure, Temperature / Давление, Температура	EN 12516-1

Pos. Поз.	Part / Деталь	Material / Материал		
		-29 - +340 °C	-47 - +340 °C	-70(-196) - +340 °C
		EN - DIN (ASTM)	EN - DIN (ASTM)	EN - DIN (ASTM)
1	Body / Корпус	GS-C25 (WCB) / C22 (A105)	GS-20Mn5 (LCB) / TTStE36 (LF2)	GX5CrNi 18-9 (CF8) / X5CrNi 18-10 (F304)
2	Ball / Шар	X5CrNi 18-10 (F304) + HF	X5CrNi 18-10(F304) + HF	X5CrNi 18-10 (F304) + HF
3	Seat / Седло	C22 (A105) + weld on	TTStE36 (LF2) + weld on	X5CrNi 18-10 (F304) + weld on
4	Stem / Шпиндель	X5CrNi 18-10 (F304)	X5CrNi 18-10 (F304)	X5CrNi 18-10 (F304)
5	Gasket / Уплотнение	GRAPHITE / PTFE	GRAPHITE / PTFE	GRAPHITE / PTFE
6	Packing / Сальник	GRAPHITE / PTFE	GRAPHITE / PTFE	GRAPHITE / PTFE
7	Bolt / Болт	42 CrMo4 (B7)	24 CrMo5 (L7)	42 CrMo4 (B7)
Other material specification upon request / Другое исполнение по заказу				

Packing system / Варианты сальника	
1	„O“ ring (mat. NBR, FKM, EPDM) / „O“ кольцо (мат. NBR, FKM, EPDM)
2	PTFE
3	Graphite – fire safe / Графит – пожаробезопасность
4	PTFE + Graphite – fire safe / PTFE + Графит - пожаробезопасность
5	Chevron sealing set PTFE / Комплект уплотнений Chevron PTFE
6	Extended packing for gas / Удлиненный сальник для газа
7	Double packing for aggressive media / Двойной сальник для агрессивных сред
8	Special design – vacuum, cryogen, underground version / Специальное исполнение – вакуум, криогенная среда, установка под землю
9	Upon request / По заказу

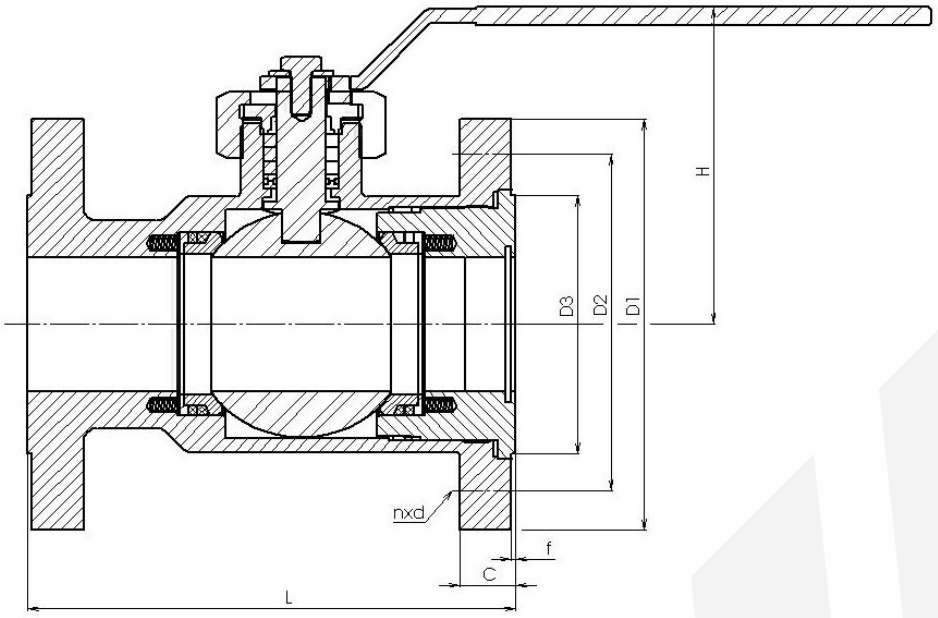

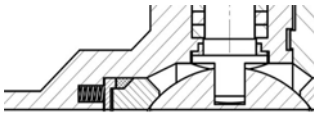

Spring seat

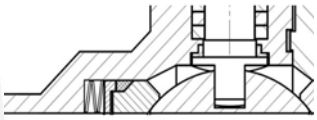

Spring washer seat

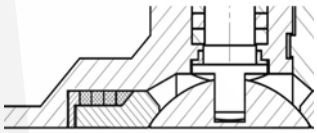

Graphite ring seat

Main dimension PN 40 / Основные размеры PN 40												
DN	**10**	**15**	**20**	**25**	**32**	**40**	**50**	**65**	**80**	**100**	**125**	**150**
D1	90	95	105	115	140	150	165	185	200	235	270	300
D2	60	65	75	85	100	110	125	145	160	190	220	250
D3	42	47	58	68	78	88	102	122	138	162	188	218
D4	13	18	23	28	35	43	53	68	83	103	128	153
c	16	16	18	18	18	18	20	22	24	24	26	28
f	2	2	2	2	2	2	2	2	2	2	2	2
n	4	4	4	4	4	4	4	8	8	8	8	8
d	14	14	14	14	18	18	18	18	18	22	26	26
Bolt / Болт	M12	M12	M12	M12	M16	M16	M16	M16	M16	M20	M24	M24
H	upon request / по заказу											
L1 long / L1 длинная	130	130	150	160	180	200	230	290	310	350	400	4800
L1 short / L1 короткая	110	115	120	125	130	140	150	170	180	190	325	350
L2	70	75	90	100	110	125	150	190	220	270	330	430
LL	270	270	270	270	270	270	300	360	390	450	525	600
G	¼“	½“	¾“	1“	1 ½“	1 ¾“	2“	2 ½“	3“	4“	5“	6“
M (Nm)		12	20	25	38	60	70	100	200	300	380	650
Other L dimension upon request / другой L размер по заказу												

SYN KG-040-00-K86.3-111-50

Nom. pressure / Ном. давление

Body material
00 - Stainless steel / Нержавеющая сталь
02 - Cast alloy steel / Литая легированная сталь
03 - Forged alloy steel / Кованная легированная сталь
04 - Forged carbon steel / Кованная углеродистая сталь
05 - Cast carbon steel / Литая углеродистая сталь

Valve type / Тип арматуры

Nom. size / Ном. размер

Operation / Управление
On previous page / на предыдущей странице

Connection / Присоединение
1 - Flanged / Фланцевое
2 - Welding end / Под приварку
5 - Threaded / Резьбовое

Flow direction / Направление течения

Ball valve K86.3
Шаровой кран K86.3
PN 63

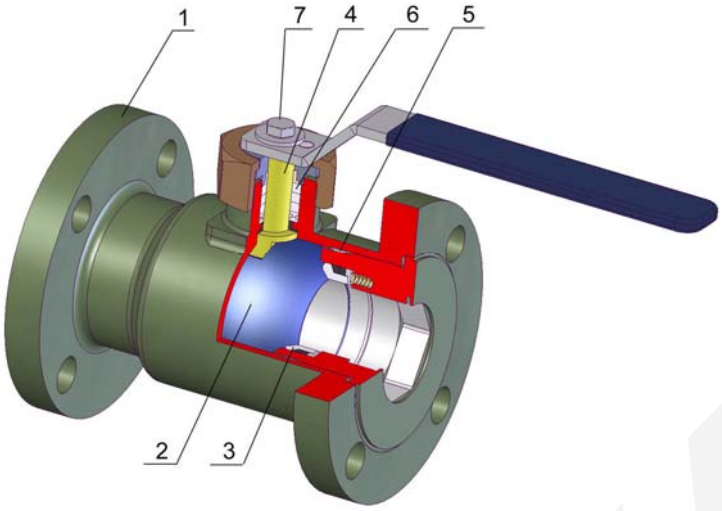

TYPE / ТИП	K 86.3
Nominal pressure / номинальное давление	PN 63
Nominal size / номинальный размер	DN 10-100

Design / Конструкция:
One-part body / Цельный корпус, Floating ball / Плавающий шар Metal sealing / Металлическое уплотнение Fire safe, Anti–Blow out, Antistatic Flanges ISO 5211 / Фланцы ISO 5211

Operation / Управление	
1	Handwheel / Маховик
2	Gearbox / Редуктор
3	Electric actuator / Электропривод
4	Pneumatic actuator / Пневмопривод

Design / Конструкция	EN 1983
Flanges / Фланцы	EN 1092-1
Face-to-face / Строительная длина	EN 558-1
Testing / испытания	EN 12266-1
Pressure, Temperature / Давление, Температура	EN 12516-1

Pos. Поз.	Part / Деталь	Material / Материал		
		-29 - +340 °C	-47 - +340 °C	-70(-196) - +340 °C
		EN - DIN (ASTM)	EN - DIN (ASTM)	EN - DIN (ASTM)
1	Body / Корпус	GS-C25 (WCB) / C22 (A105)	GS-20Mn5 (LCB) / TTStE36 (LF2)	GX5CrNi 18-9 (CF8) / X5CrNi 18-10 (F304)
2	Ball / Шар	X5CrNi 18-10 (F304) + HF	X5CrNi 18-10 (F304) + HF	X5CrNi 18-10 (F304) + HF
3	Seat / Седло	C22 (A105) + weld on	TTStE36 (LF2) + weld on	X5CrNi 18-10 (F304) + weld on
4	Stem / Шпиндель	X5CrNi 18-10 (F304)	X5CrNi 18-10 (F304)	X5CrNi 18-10 (F304)
5	Gasket / Уплотнение	GRAPHITE / PTFE	GRAPHITE / PTFE	GRAPHITE / PTFE
6	Packing / Сальник	GRAPHITE / PTFE	GRAPHITE / PTFE	GRAPHITE / PTFE
7	Bolt / Болт	42 CrMo4 (B7)	24 CrMo5 (L7)	42 CrMo4 (B7)
Other material specification upon request / Другое исполнение по заказу				

Packing system / Варианты сальника	
1	„O“ ring (mat. NBR, FKM, EPDM) / „O“ кольцо (мат. NBR, FKM, EPDM)
2	PTFE
3	Graphite – fire safe / Графит – пожаробезопасность
4	PTFE + Graphite – fire safe / PTFE + Графит - пожаробезопасность
5	Chevron sealing set PTFE / Комплект уплотнений Chevron PTFE
6	Extended packing for gas / Удлиненный сальник для газа
7	Double packing for aggressive media / Двойной сальник для агрессивных сред
8	Special design – vacuum, cryogen, underground version / Специальное исполнение – вакуум, криогенная среда, установка под землю
9	Upon request / По заказу

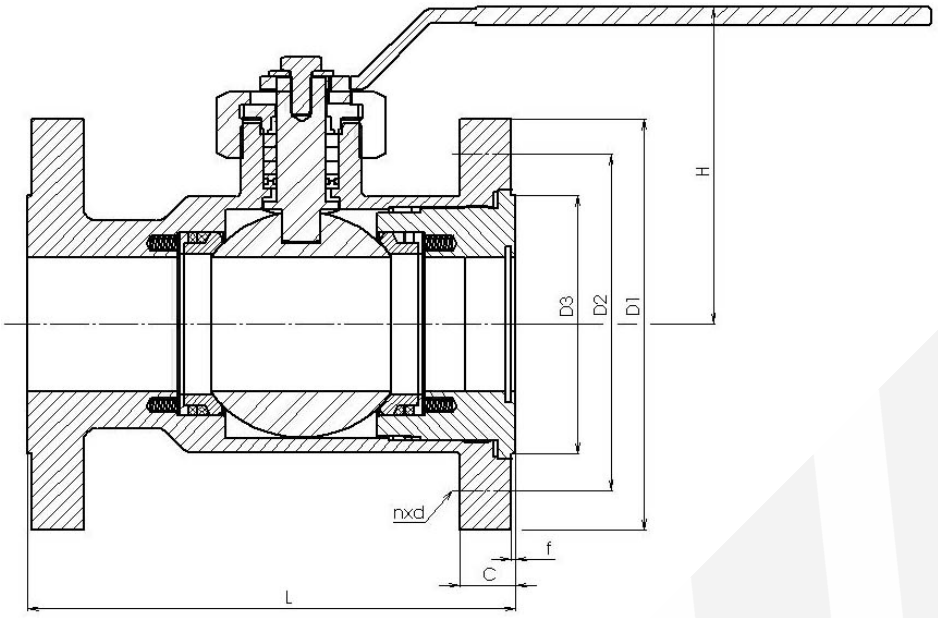

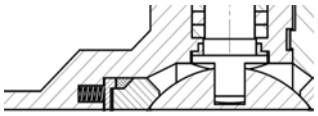

Spring seat

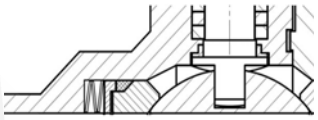

Spring washer seat

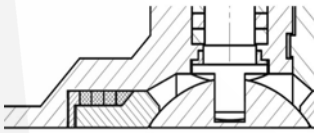

Graphite ring seat

Main dimension PN 63 / Основные размеры PN 63										
DN	**10**	**15**	**20**	**25**	**32**	**40**	**50**	**65**	**80**	**100**
D1	100	105	130	140	155	170	180	205	215	250
D2	70	75	90	100	110	125	135	160	170	200
D3	40	5	58	68	78	88	102	122	138	162
D4	13	18	23	28	35	43	53	68	83	103
c	20	20	22	24	24	26	26	26	28	30
f	2	2	2	2	2	2	2	2	2	2
n	4	4	4	4	4	4	8	8	8	8
d	14	14	18	18	22	22	22	22	22	26
Bolt / Болт	M12	M12	M16	M16	M20	M20	M20	M20	M20	M24
H	upon request / по заказу									
L1	130	130	150	160	180	200	230	290	310	350
L2	130	130	150	160	180	200	230	290	310	350
G	¼“	½“	¾“	1“	1 ½“	1 ¾“	2“	2 ½“	3“	4“
M (Nm)		18	38	45	53	80	130	200	330	500
Other L dimension upon request / другой L размер по заказу										

SYN KG-063-00-K86.3-111-50

Nom. pressure / Ном. давление

Body material
00 - Stainless steel / Нержавеющая сталь
02 - Cast alloy steel / Литая легированная сталь
03 - Forged alloy steel / Кованная легированная сталь
04 - Forged carbon steel / Кованная углеродистая сталь
05 - Cast carbon steel / Литая углеродистая сталь

Valve type / Тип арматуры

Nom. size / Ном. размер

Operation / Управление
On previous page / на предыдущей странице

Connection / Присоединение
1 - Flanged / Фланцевое
2 - Welding end / Под приварку
5 - Threaded / Резьбовое

Flow direction / Направление течения

Ball valve K86.3
Шаровой кран K86.3
PN 160

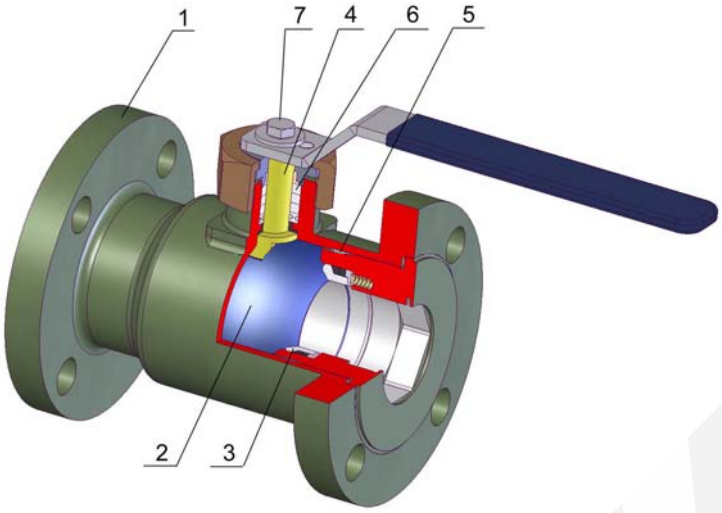

TYPE / ТИП	K 86.3
Nominal pressure / номинальное давление	PN 160
Nominal size / номинальный размер	DN 15-50

Design / Конструкция:
One-part body / Цельный корпус, Floating ball / Плавающий шар Metal sealing / Металлическое уплотнение Fire safe, Anti–Blow out, Antistatic Flanges ISO 5211 / Фланцы ISO 5211

Operation / Управление	
1	Handwheel / Маховик
2	Gearbox / Редуктор
3	Electric actuator / Электропривод
4	Pneumatic actuator / Пневмопривод

Design / Конструкция	EN 1983
Flanges / Фланцы	EN 1092-1
Face-to-face / Строительная длина	EN 558-1
Testing / испытания	EN 12266-1
Pressure, Temperature / Давление, Температура	EN 12516-1

Pos. Поз.	Part / Деталь	Material / Материал		
		-29 - +340 °C	-47 - +340 °C	-70(-196) - +340 °C
		EN - DIN (ASTM)	EN - DIN (ASTM)	EN - DIN (ASTM)
1	Body / Корпус	GS-C25 (WCB) / C22 (A105)	GS-20Mn5 (LCB) / TTStE36 (LF2)	GX5CrNi 18-9 (CF8) / X5CrNi 18-10 (F304)
2	Ball / Шар	X5CrNi 18-10 (F304) + HF	X5CrNi 18-10 (F304) + HF	X5CrNi 18-10 (F304) + HF
3	Seat / Седло	C22 (A105) + weld on	TTStE36 (LF2) + weld on	X5CrNi 18-10 (F304) + weld on
4	Stem / Шпиндель	X5CrNi 18-10 (F304)	X5CrNi 18-10 (F304)	X5CrNi 18-10 (F304)
5	Gasket / Уплотнение	GRAPHITE / PTFE	GRAPHITE / PTFE	GRAPHITE / PTFE
6	Packing / Сальник	GRAPHITE / PTFE	GRAPHITE / PTFE	GRAPHITE / PTFE
7	Bolt / Болт	42 CrMo4 (B7)	24 CrMo5 (L7)	42 CrMo4 (B7)
Other material specification upon request / Другое исполнение по заказу				

Packing system / Варианты сальника	
1	„O“ ring (mat. NBR, FKM, EPDM) / „O“ кольцо (мат. NBR, FKM, EPDM)
2	PTFE
3	Graphite – fire safe / Графит – пожаробезопасность
4	PTFE + Graphite – fire safe / PTFE + Графит - пожаробезопасность
5	Chevron sealing set PTFE / Комплект уплотнений Chevron PTFE
6	Extended packing for gas / Удлиненный сальник для газа
7	Double packing for aggressive media / Двойной сальник для агрессивных сред
8	Special design – vacuum, cryogen, underground version / Специальное исполнение – вакуум, криогенная среда, установка под землю
9	Upon request / По заказу

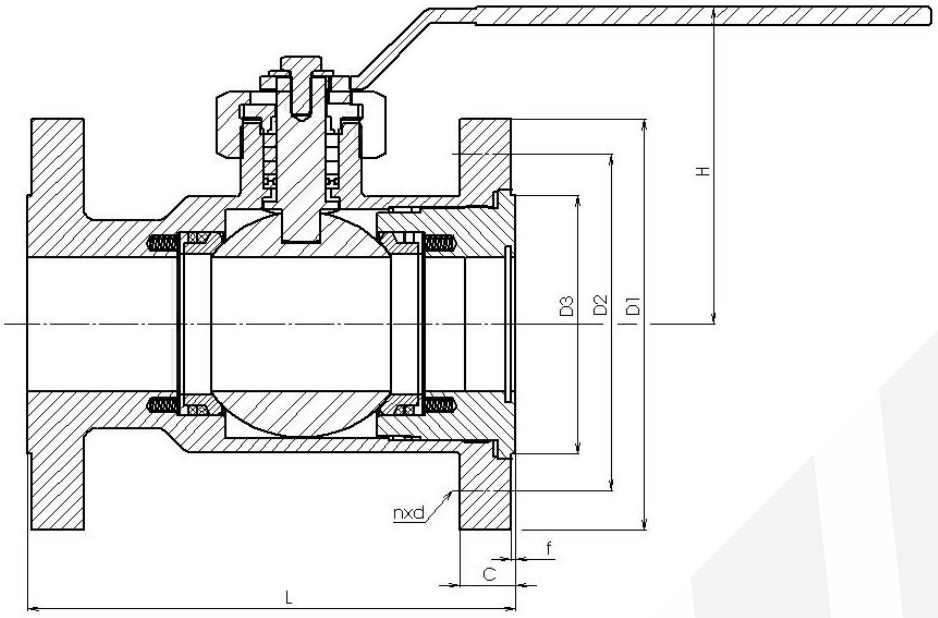

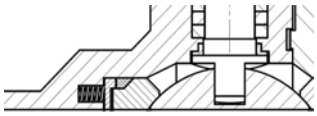

Spring seat

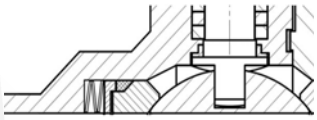

Spring washer seat

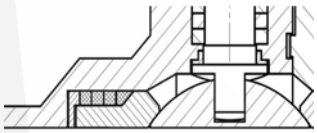

Graphite ring seat

Main dimension PN 160 / Основные размеры PN 160						
DN	**15**	**20**	**25**	**32**	**40**	**50**
D1	121	130	149	159	178	216
D2	82,6	88,9	101,6	111,1	123,8	165,1
D3	35,1	42,9	50,8	63,5	73,2	91,9
D4	18	23	28	35	43	53
c	22,2	25,4	28,6	28,6	31,8	25,4
f	6,4	6,4	6,4	6,4	6,4	6,4
n	4	4	4	4	4	8
d	15,9	19	19	19	22,2	19
Bolt / Болт	M14	M16	M16	M16	M20	M16
H	upon request / по заказу					
L1 long / L1 длинная		229	254	279	305	368
L1 short / L1 короткая						
L2						
LL		229	254	279	305	368
G	½“	¾“	1“	1 ¼“	1 ½“	2“
M (Nm)	65	70	80	95	140	290
Other L dimension upon request / другой L размер по заказу						

SYN KG-160-00-K86.3-111-50

Nom. pressure / Ном. давление

Body material
00 - Stainless steel / Нержавеющая сталь
02 - Cast alloy steel / Литая легированная сталь
03 - Forged alloy steel / Кованная легированная сталь
04 - Forged carbon steel / Кованная углеродистая сталь
05 - Cast carbon steel / Литая углеродистая сталь

Valve type / Тип арматуры

Nom. size / Ном. размер

Operation / Управление
On previous page / на предыдущей странице

Connection / Присоединение
1 - Flanged / Фланцевое
2 - Welding end / Под приварку
5 - Threaded / Резьбовое

Flow direction / Направление течения

Ball valve K86.3
Шаровой кран K86.3
PN 250

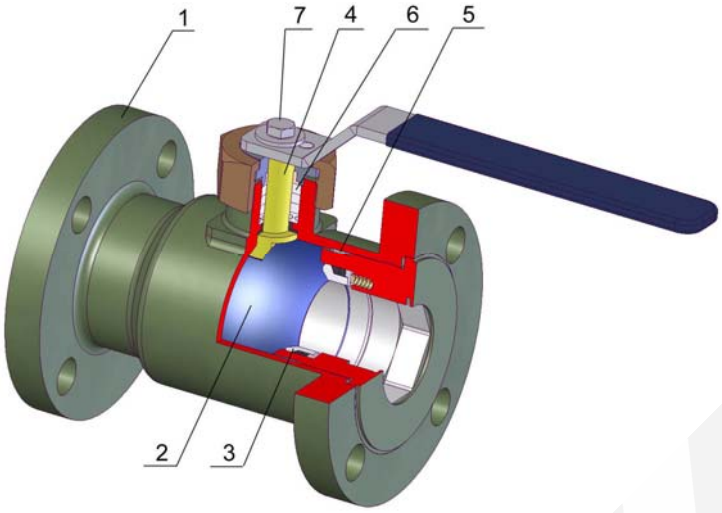

TYPE / ТИП	K 86.3
Nominal pressure / номинальное давление	PN 250
Nominal size / номинальный размер	DN 15-50

Design / Конструкция:
One-part body / Цельный корпус, Floating ball / Плавающий шар Metal sealing / Металлическое уплотнение Fire safe, Anti–Blow out, Antistatic Flanges ISO 5211 / Фланцы ISO 5211

Operation / Управление	
1	Handwheel / Маховик
2	Gearbox / Редуктор
3	Electric actuator / Электропривод
4	Pneumatic actuator / Пневмопривод

Design / Конструкция	EN 1983
Flanges / Фланцы	EN 1092-1
Face-to-face / Строительная длина	EN 558-1
Testing / испытания	EN 12266-1
Pressure, Temperature / Давление, Температура	EN 12516-1

Pos. Поз.	Part / Деталь	Material / Материал		
		-29 - +340 °C	-47 - +340 °C	-70(-196) - +340 °C
		EN - DIN (ASTM)	EN - DIN (ASTM)	EN - DIN (ASTM)
1	Body / Корпус	GS-C25 (WCB) / C22 (A105)	GS-20Mn5 (LCB) / TTStE36 (LF2)	GX5CrNi 18-9 (CF8) / X5CrNi 18-10 (F304)
2	Ball / Шар	X5CrNi 18-10 (F304) + HF	X5CrNi 18-10 (F304) + HF	X5CrNi 18-10 (F304) + HF
3	Seat / Седло	C22 (A105) + weld on	TTStE36 (LF2) + weld on	X5CrNi 18-10 (F304) + weld on
4	Stem / Шпиндель	X5CrNi 18-10 (F304)	X5CrNi 18-10 (F304)	X5CrNi 18-10 (F304)
5	Gasket / Уплотнение	GRAPHITE / PTFE	GRAPHITE / PTFE	GRAPHITE / PTFE
6	Packing / Сальник	GRAPHITE / PTFE	GRAPHITE / PTFE	GRAPHITE / PTFE
7	Bolt / Болт	42 CrMo4 (B7)	24 CrMo5 (L7)	42 CrMo4 (B7)
Other material specification upon request / Другое исполнение по заказу				

Packing system / Варианты сальника	
1	„O“ ring (mat. NBR, FKM, EPDM) / „O“ кольцо (мат. NBR, FKM, EPDM)
2	PTFE
3	Graphite – fire safe / Графит – пожаробезопасность
4	PTFE + Graphite – fire safe / PTFE + Графит - пожаробезопасность
5	Chevron sealing set PTFE / Комплект уплотнений Chevron PTFE
6	Extended packing for gas / Удлиненный сальник для газа
7	Double packing for aggressive media / Двойной сальник для агрессивных сред
8	Special design – vacuum, cryogen, underground version / Специальное исполнение – вакуум, криогенная среда, установка под землю
9	Upon request / По заказу

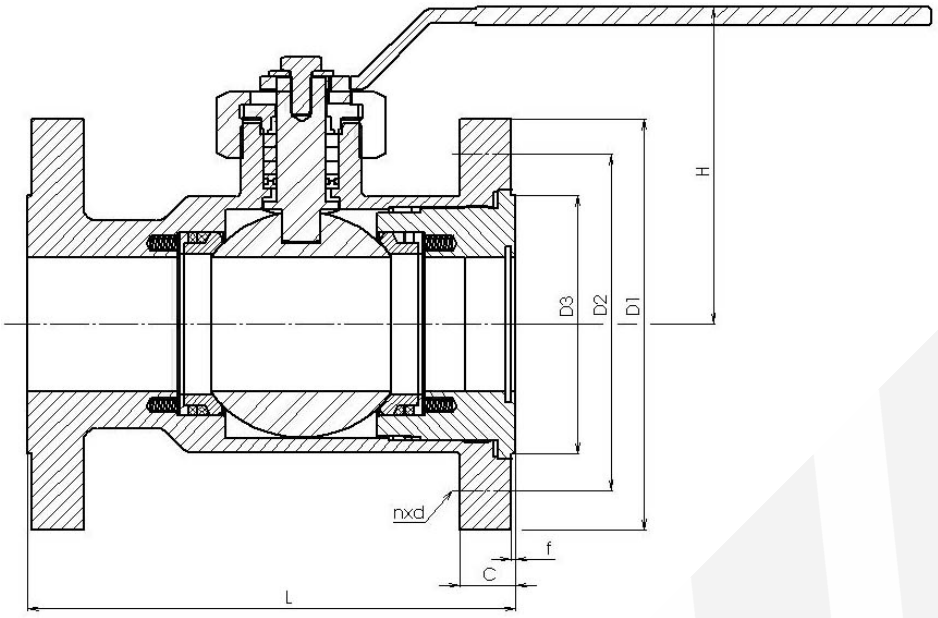

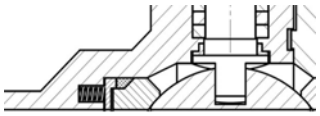

Spring seat

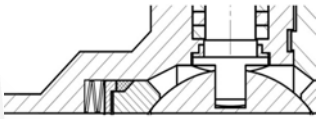

Spring washer seat

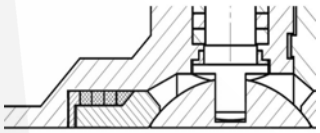

Graphite ring seat

Main dimension PN 250 / Основные размеры PN 250						
DN	**15**	**20**	**25**	**32**	**40**	**50**
D1	121	130	149	159	178	216
D2	82,6	88,9	101,6	111,1	123,8	165,1
D3	35,1	42,9	50,8	63,5	73,2	91,9
D4	18	23	28	35	43	53
c	22,2	25,4	28,6	28,6	31,8	38,1
f	6,4	6,4	6,4	6,4	6,4	6,4
n	4	4	4	4	4	8
d	22,2	22,2	25,4	25,4	28,6	25,4
Bolt / Болт	M20	M20	M24	M24	M27	M24
H	upon request / по заказу					
L	216	229	254	279	305	368
M (Nm)	75	90	110	150	210	480
Other L dimension upon request / другой L размер по заказу						

SYN KG-250-00-K86.3-111-50

Nom. pressure / Ном. давление

Body material
00 - Stainless steel / Нержавеющая сталь
02 - Cast alloy steel / Литая легированная сталь
03 - Forged alloy steel / Кованная легированная сталь
04 - Forged carbon steel / Кованная углеродистая сталь
05 - Cast carbon steel / Литая углеродистая сталь

Valve type / Тип арматуры

Nom. size / Ном. размер

Operation / Управление
On previous page / на предыдущей странице

Connection / Присоединение
1 - Flanged / Фланцевое
2 - Welding end / Под приварку
5 - Threaded / Резьбовое

Flow direction / Направление течения

Ball valve K86.3
Шаровой кран K86.3
PN 320

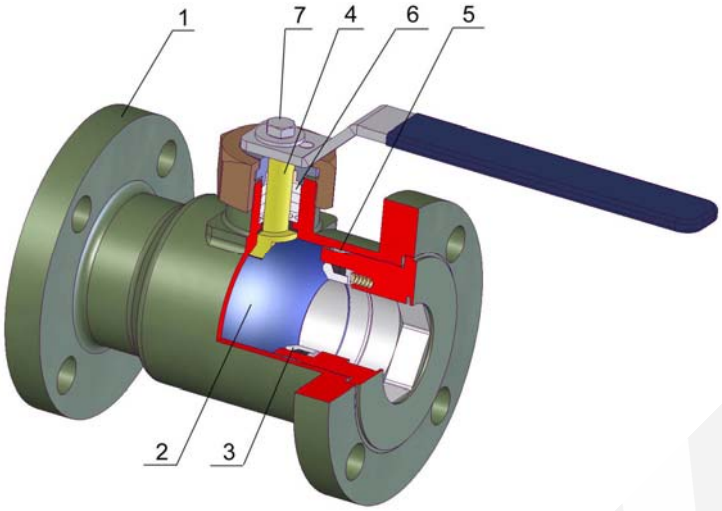

TYPE / ТИП	K 86.3
Nominal pressure / номинальное давление	PN 320
Nominal size / номинальный размер	DN 15-25

Design / Конструкция:
One-part body / Цельный корпус, Floating ball / Плавающий шар Metal sealing / Металлическое уплотнение Fire safe, Anti–Blow out, Antistatic Flanges ISO 5211 / Фланцы ISO 5211

Operation / Управление	
1	Handwheel / Маховик
2	Gearbox / Редуктор
3	Electric actuator / Электропривод
4	Pneumatic actuator / Пневмопривод

Design / Конструкция	EN 1983
Flanges / Фланцы	EN 1092-1
Face-to-face / Строительная длина	EN 558-1
Testing / испытания	EN 12266-1
Pressure, Temperature / Давление, Температура	EN 12516-1

Pos. Поз.	Part / Деталь	Material / Материал		
		-29 - +340 °C	-47 - +340 °C	-70(-196) - +340 °C
		EN - DIN (ASTM)	EN - DIN (ASTM)	EN - DIN (ASTM)
1	Body / Корпус	GS-C25 (WCB) / C22 (A105)	GS-20Mn5 (LCB) / TTStE36 (LF2)	GX5CrNi 18-9 (CF8) / X5CrNi 18-10 (F304)
2	Ball / Шар	X5CrNi 18-10 (F304) + HF	X5CrNi 18-10 (F304) + HF	X5CrNi 18-10 (F304) + HF
3	Seat / Седло	C22 (A105) + weld on	TTStE36 (LF2) + weld on	X5CrNi 18-10 (F304) + weld on
4	Stem / Шпиндель	X5CrNi 18-10 (F304)	X5CrNi 18-10 (F304)	X5CrNi 18-10 (F304)
5	Gasket / Уплотнение	GRAPHITE / PTFE	GRAPHITE / PTFE	GRAPHITE / PTFE
6	Packing / Сальник	GRAPHITE / PTFE	GRAPHITE / PTFE	GRAPHITE / PTFE
7	Bolt / Болт	42 CrMo4 (B7)	24 CrMo5 (L7)	42 CrMo4 (B7)
Other material specification upon request / Другое исполнение по заказу				

Packing system / Варианты сальника	
1	„O“ ring (mat. NBR, FKM, EPDM) / „O“ кольцо (мат. NBR, FKM, EPDM)
2	PTFE
3	Graphite – fire safe / Графит – пожаробезопасность
4	PTFE + Graphite – fire safe / PTFE + Графит - пожаробезопасность
5	Chevron sealing set PTFE / Комплект уплотнений Chevron PTFE
6	Extended packing for gas / Удлиненный сальник для газа
7	Double packing for aggressive media / Двойной сальник для агрессивных сред
8	Special design – vacuum, cryogen, underground version / Специальное исполнение – вакуум, криогенная среда, установка под землю
9	Upon request / По заказу

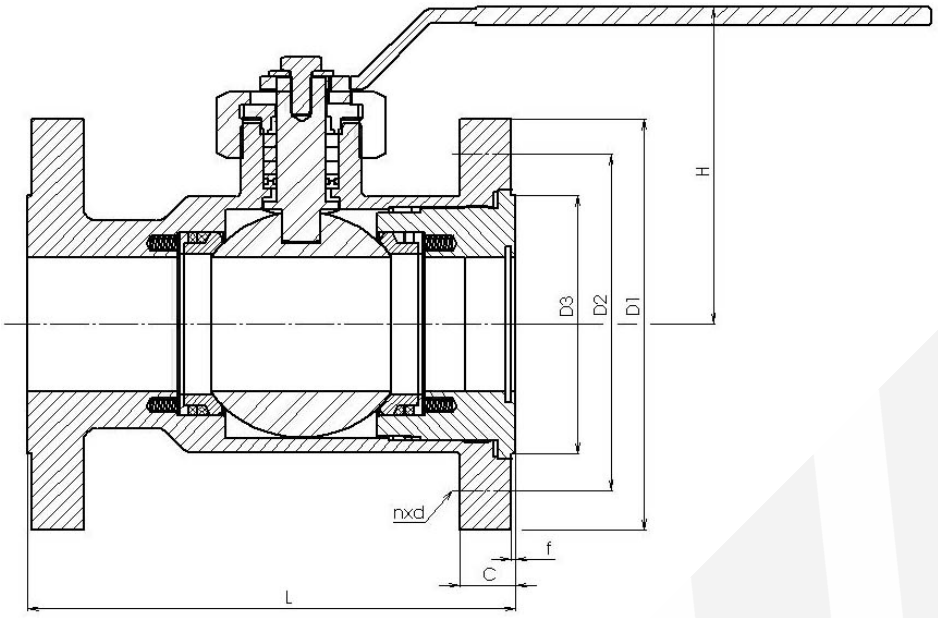

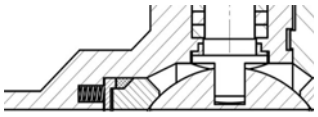

Spring seat

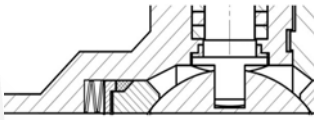

Spring washer seat

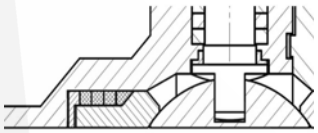

Graphite ring seat

Main dimension PN 320 / Основные размеры PN 320			
DN	**15**	**20**	**25**
D1	133	140	159
D2	88,9	95,2	107,9
D3			
D4	18	23	28
c	30,2	31,7	34,9
f	6,4	6,4	6,4
n	4	4	4
d	22,2	22,2	25,4
Bolt / Болт	M20	M20	M24
H	upon request / по заказу		
L1 long / L1	264	273	308
L1 short / L1	264	273	308
L2	264	273	308
LL	264	273	308
G	½“	¾“	1“
M (Nm)	100	110	150
Other L dimension upon request / другой L размер по заказу			

SYN KG-320-00-K86.3-111-25

Nom. pressure / Ном. давление

Body material
00 - Stainless steel / Нержавеющая сталь
02 - Cast alloy steel / Литая легированная сталь
03 - Forged alloy steel / Кованная легированная сталь
04 - Forged carbon steel / Кованная углеродистая сталь
05 - Cast carbon steel / Литая углеродистая сталь

Valve type / Тип арматуры

Nom. size / Ном. размер

Operation / Управление
On previous page / на предыдущей странице

Connection / Присоединение
1 - Flanged / Фланцевое
2 - Welding end / Под приварку
5 - Threaded / Резьбовое

Flow direction / Направление течения

Ball valve K86.3
Шаровой кран K86.3
PN 100

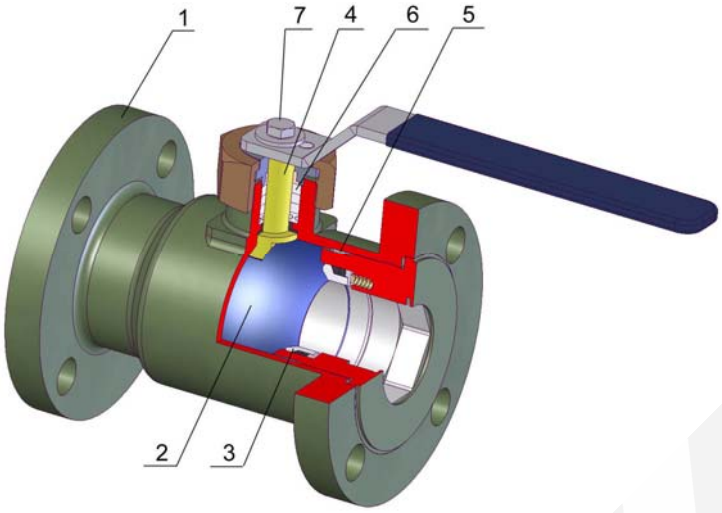

TYPE / ТИП	K 86.3
Nominal pressure / номинальное давление	PN 100
Nominal size / номинальный размер	DN 10-100

Design / Конструкция:
One-part body / Цельный корпус, Floating ball / Плавающий шар Metal sealing / Металлическое уплотнение Fire safe, Anti–Blow out, Antistatic Flanges ISO 5211 / Фланцы ISO 5211

Operation / Управление	
1	Handwheel / Маховик
2	Gearbox / Редуктор
3	Electric actuator / Электропривод
4	Pneumatic actuator / Пневмопривод

Design / Конструкция	EN 1983
Flanges / Фланцы	EN 1092-1
Face-to-face / Строительная длина	EN 558-1
Testing / испытания	EN 12266-1
Pressure, Temperature / Давление, Температура	EN 12516-1

Pos. Поз.	Part / Деталь	Material / Материал		
		-29 - +340 °C	-47 - +340 °C	-70(-196) - +340 °C
		EN - DIN (ASTM)	EN - DIN (ASTM)	EN - DIN (ASTM)
1	Body / Корпус	GS-C25 (WCB) / C22 (A105)	GS-20Mn5 (LCB) / TTStE36 (LF2)	GX5CrNi 18-9 (CF8) / X5CrNi 18-10 (F304)
2	Ball / Шар	X5CrNi 18-10 (F304) + HF	X5CrNi 18-10 (F304) + HF	X5CrNi 18-10 (F304) + HF
3	Seat / Седло	C22 (A105) + weld on	TTStE36 (LF2) + weld on	X5CrNi 18-10 (F304) + weld on
4	Stem / Шпиндель	X5CrNi 18-10 (F304)	X5CrNi 18-10 (F304)	X5CrNi 18-10 (F304)
5	Gasket / Уплотнение	GRAPHITE / PTFE	GRAPHITE / PTFE	GRAPHITE / PTFE
6	Packing / Сальник	GRAPHITE / PTFE	GRAPHITE / PTFE	GRAPHITE / PTFE
7	Bolt / Болт	42 CrMo4 (B7)	24 CrMo5 (L7)	42 CrMo4 (B7)
Other material specification upon request / Другое исполнение по заказу				

Packing system / Варианты сальника	
1	„O“ ring (mat. NBR, FKM, EPDM) / „O“ кольцо (мат. NBR, FKM, EPDM)
2	PTFE
3	Graphite – fire safe / Графит – пожаробезопасность
4	PTFE + Graphite – fire safe / PTFE + Графит - пожаробезопасность
5	Chevron sealing set PTFE / Комплект уплотнений Chevron PTFE
6	Extended packing for gas / Удлиненный сальник для газа
7	Double packing for aggressive media / Двойной сальник для агрессивных сред
8	Special design – vacuum, cryogen, underground version / Специальное исполнение – вакуум, криогенная среда, установка под землю
9	Upon request / По заказу

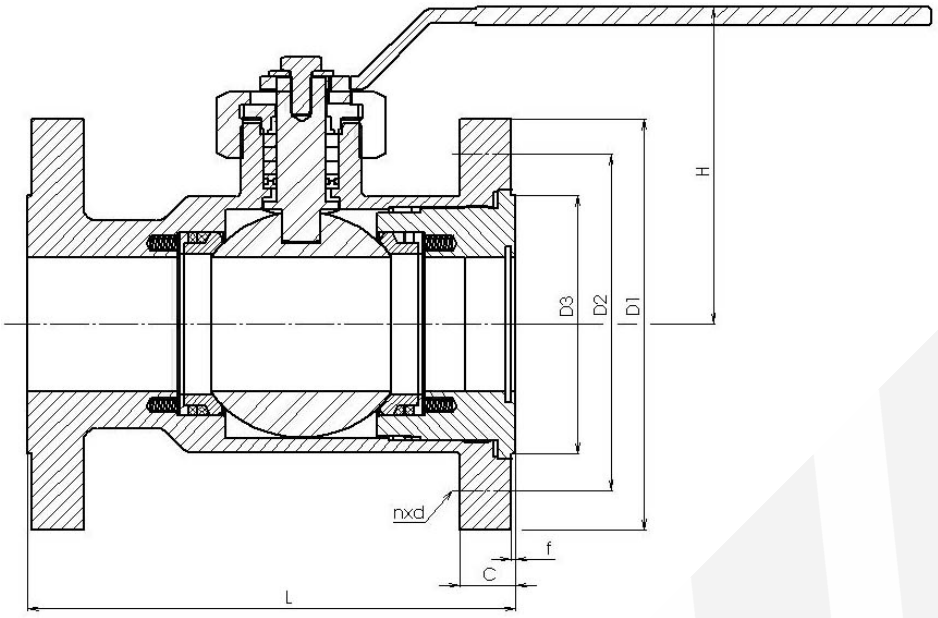

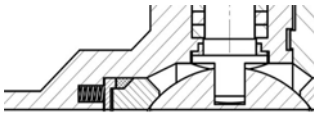

Spring seat

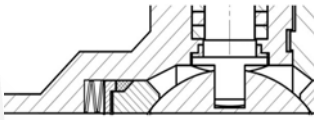

Spring washer seat

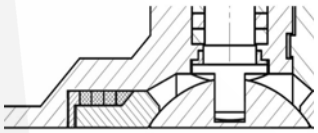

Graphite ring seat

Main dimension PN 100 / Основные размеры PN 100										
DN	**10**	**15**	**20**	**25**	**32**	**40**	**50**	**65**	**80**	**100**
D1	100	105	130	140	155	170	195	220	230	265
D2	70	75	90	100	110	125	145	170	180	210
D3	40	45	58	68	78	88	102	122	138	162
D4	13	18	23	28	35	43	53	68	83	103
c	20	20	22	24	24	26	28	30	32	36
f	2	2	2	2	2	2	2	2	2	2
n	4	4	4	4	4	4	4	8	8	8
d	14	14	18	18	22	22	26	26	26	30
Bolt / Болт	M12	M12	M12	M12	M20	M20	M24	M24	M24	M27
H	upon request / по заказу									
L1 long / L1 длинная	130	130	150	160	180	200	230	290	310	350
L1 short / L1 короткая	130	130	150	160	180	200	230	290	310	350
L2	70	75	90	100	110	125	150	190	220	270
LL	270	270	270	270	270	270	300	360	390	450
G	¼“	½“	¾“	1“	1 ½“	1 ¾“	2“	2 ½“	3“	4“
M (Nm)		30	45	60	78	110	180	290	600	800
Other L dimension upon request / другой L размер по заказу										

SYN KG-100-00-K86.3-111-50

Nom. pressure / Ном. давление

Body material
00 - Stainless steel / Нержавеющая сталь
02 - Cast alloy steel / Литая легированная сталь
03 - Forged alloy steel / Кованная легированная сталь
04 - Forged carbon steel / Кованная углеродистая сталь
05 - Cast carbon steel / Литая углеродистая сталь

Valve type / Тип арматуры

Nom. size / Ном. размер

Operation / Управление
On previous page / на предыдущей странице

Connection / Присоединение
1 - Flanged / Фланцевое
2 - Welding end / Под приварку
5 - Threaded / Резьбовое

Flow direction / Направление течения

Ball valve K86.4
Шаровой кран K86.4
PN 16

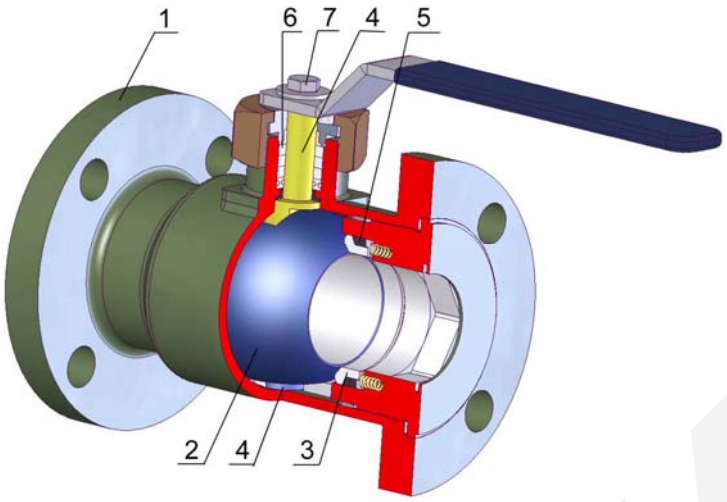

TYPE / ТИП	K 86.4
Nominal pressure / номинальное давление	PN 16
Nominal size / номинальный размер	DN 80-300

Design / Конструкция:
One-part body / Цельный корпус
Trunnion ball / Жёсткий шар
Metal sealing / Металлическое уплотнение
Fire safe, Anti–Blow out, Antistatic
Flanges ISO 5211 / Фланцы ISO 5211

Operation / Управление	
1	Handwheel / Маховик
2	Gearbox / Редуктор
3	Electric actuator / Электропривод
4	Pneumatic actuator / Пневмопривод

Design / Конструкция	EN 1983
Flanges / Фланцы	EN 1092-1
Face-to-face / Строительная длина	EN 558-1
Testing / Испытания	EN 12266-1
Pressure, Temperature / Давление, Температура	EN 12516-1

Pos. Поз.	Part / Деталь	Material / Материал		
		-29 - +340 °C	-47 - +340 °C	-70(-196) - +340 °C
		EN - DIN (ASTM)	EN - DIN (ASTM)	EN - DIN (ASTM)
1	Body / Корпус	GS-C25 (WCB) / C22 (A105)	GS-20Mn5 (LCB) / TTStE36 (LF2)	GX5CrNi 18-9 (CF8) / X5CrNi 18-10 (F304)
2.1	Ball / Шар < DN150	X5CrNi 18-10 (F304) + HF	X5CrNi 18-10 (F304) + HF	X5CrNi 18-10 (F304) + HF
2.2	Ball / Шар > DN150	GS-C25 (WCB)+ HF	GS-20Mn5 (LCB)+ HF	GX5CrNi 18-9 (CF8) + HF
3	Seat / Седло	C22 (A105) + weld on	TTStE36 (LF2) + weld on	X5CrNi 18-10 (F304) + weld on
4	Stem / Шпиндель	X5CrNi 18-10 (F304)	X5CrNi 18-10 (F304)	X5CrNi 18-10 (F304)
5	Gasket / Уплотнение	GRAPHITE / PTFE	GRAPHITE / PTFE	GRAPHITE / PTFE
6	Packing / Сальник	GRAPHITE / PTFE	GRAPHITE / PTFE	GRAPHITE / PTFE
7	Bolt / Болт	42 CrMo4 (B7)	24 CrMo5 (L7)	42 CrMo4 (B7)
Other material specification upon request / Другое исполнение по заказу				

Packing system / Варианты сальника	
1	„O“ ring (mat. NBR, FKM, EPDM) / „O“ кольцо (мат. NBR, FKM, EPDM)
2	PTFE
3	Graphite – fire safe / Графит – пожаробезопасность
4	PTFE + Graphite – fire safe / PTFE + Графит - пожаробезопасность
5	Chevron sealing set PTFE / Комплект уплотнений Chevron PTFE
6	Extended packing for gas / Удлиненный сальник для газа
7	Double packing for aggressive media / Двойной сальник для агрессивных сред
8	Special design – vacuum, cryogen, underground version / Специальное исполнение – вакуум, криогенная среда, установка под землю
9	Upon request / По заказу

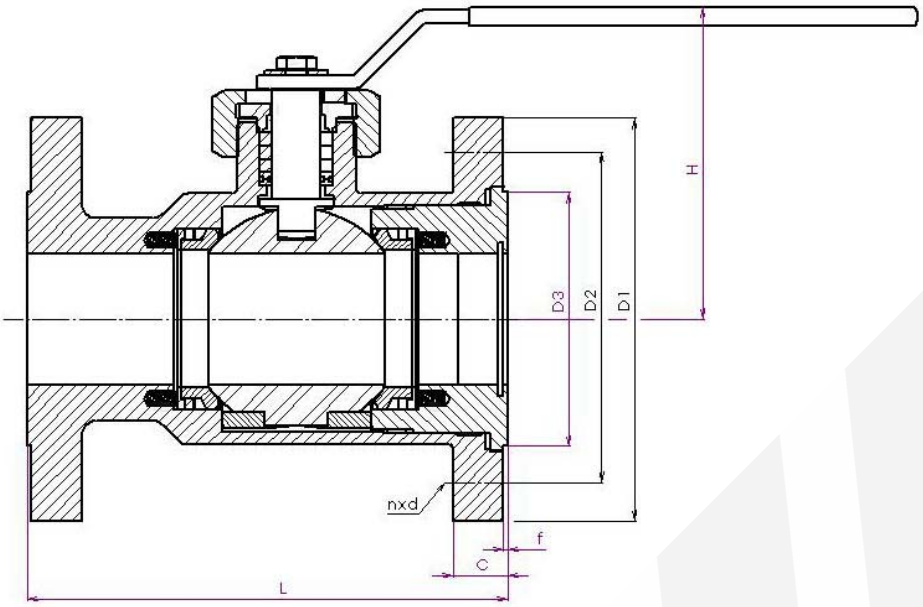

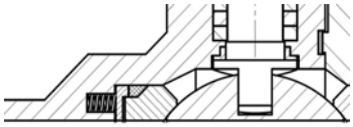

Spring seat

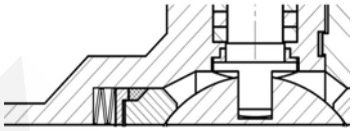

Spring washer seat

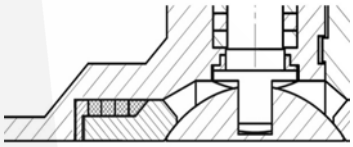

Graphite ring seat

Main dimension PN 16 / Основные размеры PN 16							
DN	**80**	**100**	**125**	**150**	**200**	**250**	**300**
D1	200	220	250	285	340	405	460
D2	160	180	210	240	295	355	410
D3	138	158	188	212	268	320	378
D4	83	103	128	153	203	253	303
c	20	20	22	22	24	26	28
f	2	2	2	2	2	2	2
n	8	8	8	8	12	12	12
d	18	18	18	22	22	26	26
Bolt / Болт	M16	M16	M16	M20	M20	M24	M24
H	upon request / по заказу						
L long / L длинная	310	350	400	480	600	730	850
L short / L короткая	180	190	325	350	400	450	500
M (Nm)	110	150	220	300	540	1300	1800
Other L dimension upon request / другой L размер по заказу							

SYN KG-016-00-K86.4-111-100

Nom. pressure / Ном. давление

Body material
00 - Stainless steel / Нержавеющая сталь
02 - Cast alloy steel / Литая легированная сталь
03 - Forged alloy steel / Кованная легированная сталь
04 - Forged carbon steel / Кованная углеродистая сталь
05 - Cast carbon steel / Литая углеродистая сталь

Valve type / Тип арматуры

Nom. size / Ном. размер

Operation / Управление
On previous page / на предыдущей странице

Connection / Присоединение
1 - Flanged / Фланцевое
2 - Welding end / Под приварку
5 - Threaded / Резьбовое

Flow direction / Направление течения

Ball valve K86.4
Шаровой кран K86.4
PN 25

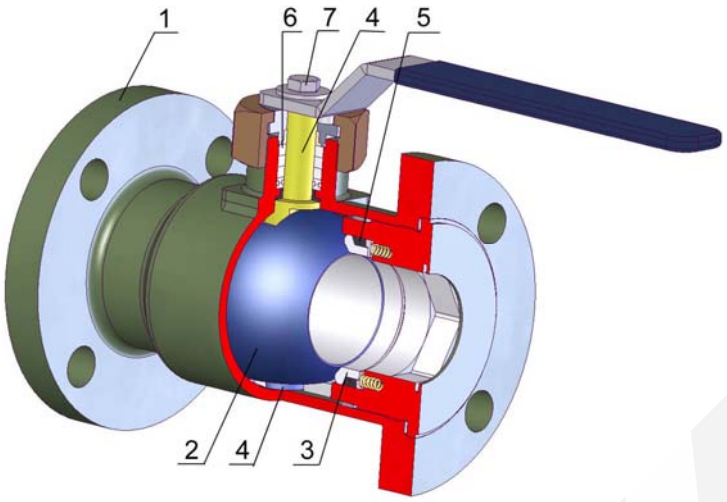

TYPE / ТИП	K 86.4
Nominal pressure / номинальное давление	PN 25
Nominal size / номинальный размер	DN 80-300

Design / Конструкция:
One-part body / Цельный корпус
Trunnion ball / Жёсткий шар
Metal sealing / Металлическое уплотнение
Fire safe, Anti–Blow out, Antistatic
Flanges ISO 5211 / Фланцы ISO 5211

Operation / Управление	
1	Handwheel / Маховик
2	Gearbox / Редуктор
3	Electric actuator / Электропривод
4	Pneumatic actuator / Пневмопривод

Design / Конструкция	EN 1983
Flanges / Фланцы	EN 1092-1
Face-to-face / Строительная длина	EN 558-1
Testing / Испытания	EN 12266-1
Pressure, Temperature / Давление, Температура	EN 12516-1

Pos. Поз.	Part / Деталь	Material / Материал		
		-29 - +340 °C	-47 - +340 °C	-70(-196) - +340 °C
		EN - DIN (ASTM)	EN - DIN (ASTM)	EN - DIN (ASTM)
1	Body / Корпус	GS-C25 (WCB) / C22 (A105)	GS-20Mn5 (LCB) / TTStE36 (LF2)	GX5CrNi 18-9 (CF8) / X5CrNi 18-10 (F304)
2.1	Ball / Шар < DN150	X5CrNi 18-10 (F304) + HF	X5CrNi 18-10 (F304) + HF	X5CrNi 18-10 (F304) + HF
2.2	Ball / Шар > DN150	GS-C25 (WCB) + HF	GS-20Mn5 (LCB) + HF	GX5CrNi 18-9 (CF8) + HF
3	Seat / Седло	C22 (A105) + weld on	TTStE36 (LF2) + weld on	/ X5CrNi 18-10 (F304) + weld on
4	Stem / Шпиндель	X5CrNi 18-10 (F304)	X5CrNi 18-10 (F304)	X5CrNi 18-10 (F304)
5	Gasket / Уплотнение	GRAPHITE / PTFE	GRAPHITE / PTFE	GRAPHITE / PTFE
6	Packing / Сальник	GRAPHITE / PTFE	GRAPHITE / PTFE	GRAPHITE / PTFE
7	Bolt / Болт	42 CrMo4 (B7)	24 CrMo5 (L7)	42 CrMo4 (B7)
Other material specification upon request / Другое исполнение по заказу				

Packing system / Варианты сальника	
1	„O“ ring (mat. NBR, FKM, EPDM) / „O“ кольцо (мат. NBR, FKM, EPDM)
2	PTFE
3	Graphite – fire safe / Графит – пожаробезопасность
4	PTFE + Graphite – fire safe / PTFE + Графит - пожаробезопасность
5	Chevron sealing set PTFE / Комплект уплотнений Chevron PTFE
6	Extended packing for gas / Удлиненный сальник для газа
7	Double packing for aggressive media / Двойной сальник для агрессивных сред
8	Special design – vacuum, cryogen, underground version / Специальное исполнение – вакуум, криогенная среда, установка под землю
9	Upon request / По заказу

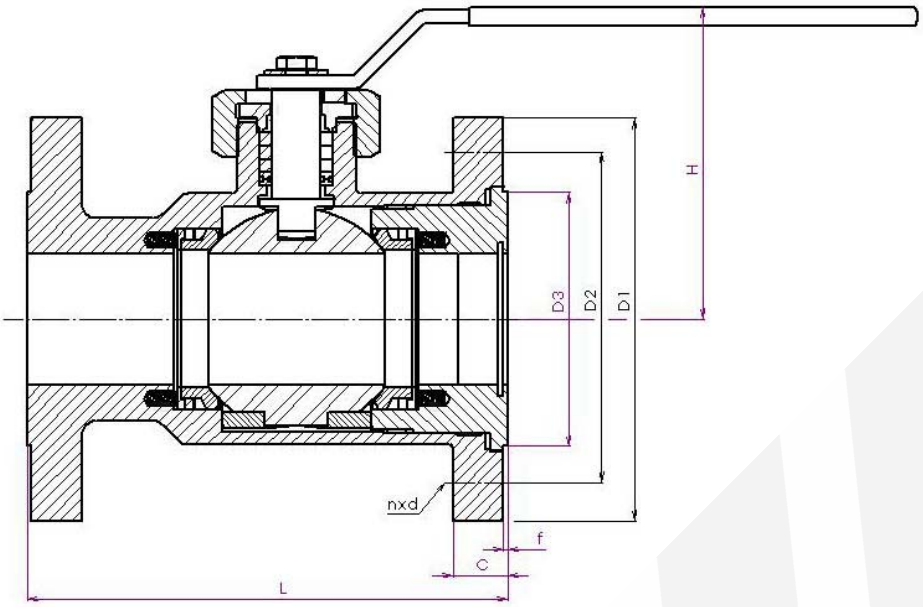

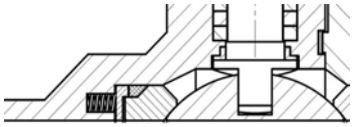

Spring seat

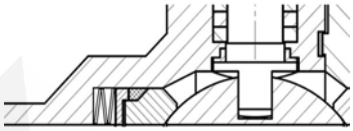

Spring washer seat

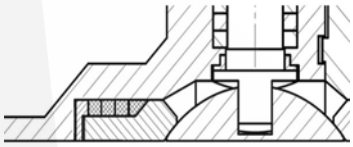

Graphite ring seat

Main dimension PN 25 / Основные размеры PN 25							
DN	**80**	**100**	**125**	**150**	**200**	**250**	**300**
D1	200	235	270	300	360	425	485
D2	160	190	220	250	310	370	430
D3	138	162	188	218	278	335	395
D4	83	103	128	153	203	253	303
c	24	24	26	28	30	32	34
f	2	2	2	2	2	2	2
n	8	8	8	8	12	12	16
d	18	22	26	26	26	30	30
Bolt / Болт	M16	M20	M24	M24	M24	M27	M27
H	upon request / по заказу						
L long / L длинная	310	350	400	480	600	730	850
L short / L короткая	180	190	325	350	400	450	500
M (Nm)	140	230	250	400	630	1600	2300
Other L dimension upon request / другой L размер по заказу							

SYN KG-025-00-K86.4-111-100

Nom. pressure / Ном. давление

Body material
00 - Stainless steel / Нержавеющая сталь
02 - Cast alloy steel / Литая легированная сталь
03 - Forged alloy steel / Кованная легированная сталь
04 - Forged carbon steel / Кованная углеродистая сталь
05 - Cast carbon steel / Литая углеродистая сталь

Valve type / Тип арматуры

Nom. size / Ном. размер

Operation / Управление
On previous page / на предыдущей странице

Connection / Присоединение
1 - Flanged / Фланцевое
2 - Welding end / Под приварку
5 - Threaded / Резьбовое

Flow direction / Направление течения

Ball valve K86.4
Шаровой кран K86.4
PN 40

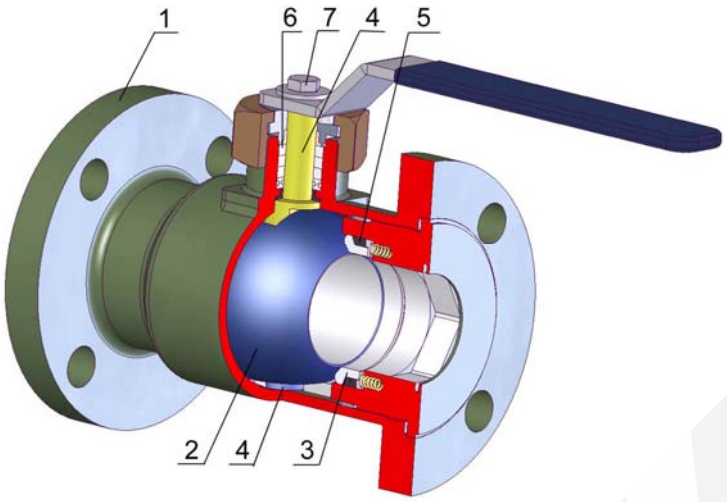

TYPE / ТИП	K 86.4
Nominal pressure / номинальное давление	PN 40
Nominal size / номинальный размер	DN 50-300

Design / Конструкция:
One-part body / Цельный корпус
Trunnion ball / Жёсткий шар
Metal sealing / Металлическое уплотнение
Fire safe, Anti–Blow out, Antistatic
Flanges ISO 5211 / Фланцы ISO 5211

Operation / Управление	
1	Handwheel / Маховик
2	Gearbox / Редуктор
3	Electric actuator / Электропривод
4	Pneumatic actuator / Пневмопривод

Design / Конструкция	EN 1983
Flanges / Фланцы	EN 1092-1
Face-to-face / Строительная длина	EN 558-1
Testing / Испытания	EN 12266-1
Pressure, Temperature / Давление, Температура	EN 12516-1

Pos. Поз.	Part / Деталь	Material / Материал		
		-29 - +340 °C	-47 - +340 °C	-70(-196) - +340 °C
		EN - DIN (ASTM)	EN - DIN (ASTM)	EN - DIN (ASTM)
1	Body / Корпус	GS-C25 (WCB) / C22 (A105)	GS-20Mn5 (LCB) / TTStE36 (LF2)	GX5CrNi 18-9 (CF8) / X5CrNi 18-10 (F304)
2.1	Ball / Шар < DN150	X5CrNi 18-10 (F304) + HF	X5CrNi 18-10 (F304) + HF	X5CrNi 18-10 (F304) + HF
2.2	Ball / Шар > DN150	GS-C25 (WCB) + HF	GS-20Mn5 (LCB) + HF	GX5CrNi 18-9 (CF8) + HF
3	Seat / Седло	C22 (A105) + weld on	TTStE36 (LF2) + weld on	X5CrNi 18-10 (F304) + weld on
4	Stem / Шпиндель	X5CrNi 18-10 (F304)	X5CrNi 18-10 (F304)	X5CrNi 18-10 (F304)
5	Gasket / Уплотнение	GRAPHITE / PTFE	GRAPHITE / PTFE	GRAPHITE / PTFE
6	Packing / Сальник	GRAPHITE / PTFE	GRAPHITE / PTFE	GRAPHITE / PTFE
7	Bolt / Болт	42 CrMo4 (B7)	24 CrMo5 (L7)	42 CrMo4 (B7)
Other material specification upon request / Другое исполнение по заказу				

Packing system / Варианты сальника	
1	„O“ ring (mat. NBR, FKM, EPDM) / „O“ кольцо (мат. NBR, FKM, EPDM)
2	PTFE
3	Graphite – fire safe / Графит – пожаробезопасность
4	PTFE + Graphite – fire safe / PTFE + Графит - пожаробезопасность
5	Chevron sealing set PTFE / Комплект уплотнений Chevron PTFE
6	Extended packing for gas / Удлиненный сальник для газа
7	Double packing for aggressive media / Двойной сальник для агрессивных сред
8	Special design – vacuum, cryogen, underground version / Специальное исполнение – вакуум, криогенная среда, установка под землю
9	Upon request / По заказу

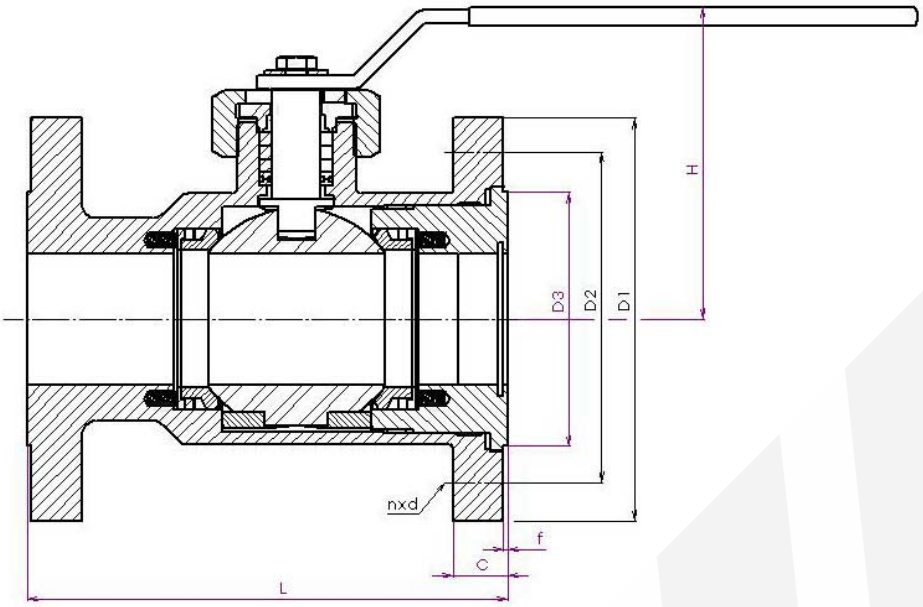

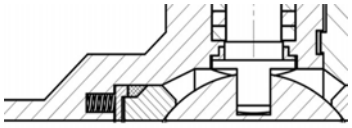

Spring seat

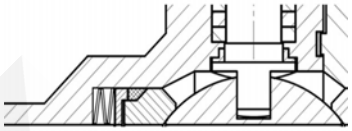

Spring washer seat

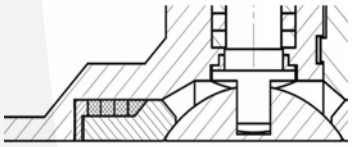

Graphite ring seat

Main dimension PN 40 / Основные размеры PN 40									
DN	**50**	**65**	**80**	**100**	**125**	**150**	**200**	**250**	**300**
D1	165	185	200	235	270	300	375	450	515
D2	125	145	160	190	220	250	320	385	450
D3	102	122	138	162	188	218	285	345	410
D4	53	68	83	103	128	153	203	253	303
c	20	22	24	24	26	28	34	38	42
f	2	2	2	2	2	2	2	2	2
n	4	8	8	8	8	8	12	12	16
d	18	18	18	22	26	26	30	33	33
Bolt / Болт	M16	M16	M16	M20	M24	M24	M27	M30	M30
H	upon request / по заказу								
L long / L длинная	230	290	310	350	400	4800	300	730	850
L short / L короткая	150	170	180	190	325	350	400	450	500
M (Nm)	70	100	200	300	380	650	820	1900	2500
Other L dimension upon request / другой L размер по заказу									

SYN KG-040-00-K86.4-111-100

Nom. pressure / Ном. давление

Body material
00 - Stainless steel / Нержавеющая сталь
02 - Cast alloy steel / Литая легированная сталь
03 - Forged alloy steel / Кованная легированная сталь
04 - Forged carbon steel / Кованная углеродистая сталь
05 - Cast carbon steel / Литая углеродистая сталь

Valve type / Тип арматуры

Nom. size / Ном. размер

Operation / Управление
On previous page / на предыдущей странице

Connection / Присоединение
1 - Flanged / Фланцевое
2 - Welding end / Под приварку
5 - Threaded / Резьбовое

Flow direction / Направление течения

Ball valve K86.4
Шаровой кран K86.4
PN 63

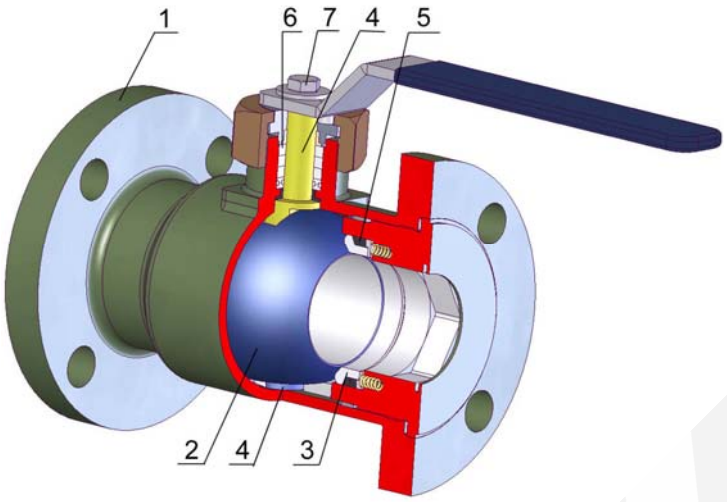

TYPE / ТИП	K 86.4
Nominal pressure / номинальное давление	PN 63
Nominal size / номинальный размер	DN 50-300

Design / Конструкция:
One-part body / Цельный корпус
Trunnion ball / Жёсткий шар
Metal sealing / Металлическое уплотнение
Fire safe, Anti–Blow out, Antistatic
Flanges ISO 5211 / Фланцы ISO 5211

Operation / Управление	
1	Handwheel / Маховик
2	Gearbox / Редуктор
3	Electric actuator / Электропривод
4	Pneumatic actuator / Пневмопривод

Design / Конструкция	EN 1983
Flanges / Фланцы	EN 1092-1
Face-to-face / Строительная длина	EN 558-1
Testing / Испытания	EN 12266-1
Pressure, Temperature / Давление, Температура	EN 12516-1

Pos. Поз.	Part / Деталь	Material / Материал		
		-29 - +340 °C	-47 - +340 °C	-70(-196) - +340 °C
		EN - DIN (ASTM)	EN - DIN (ASTM)	EN - DIN (ASTM)
1	Body / Корпус	GS-C25 (WCB) / C22 (A105)	GS-20Mn5 (LCB) / TTStE36 (LF2)	GX5CrNi 18-9 (CF8) / X5CrNi 18-10 (F304)
2.1	Ball / Шар < DN150	X5CrNi 18-10 (F304) + HF	X5CrNi 18-10 (F304) + HF	X5CrNi 18-10 (F304) + HF
2.2	Ball / Шар > DN150	GS-C25 (WCB) + HF	GS-20Mn5 (LCB) + HF	GX5CrNi 18-9 (CF8) + HF
3	Seat / Седло	C22 (A105) + weld on	TTStE36 (LF2) + weld on	X5CrNi 18-10 (F304) + weld on
4	Stem / Шпиндель	X5CrNi 18-10 (F304)	X5CrNi 18-10 (F304)	X5CrNi 18-10 (F304)
5	Gasket / Уплотнение	GRAPHITE / PTFE	GRAPHITE / PTFE	GRAPHITE / PTFE
6	Packing / Сальник	GRAPHITE / PTFE	GRAPHITE / PTFE	GRAPHITE / PTFE
7	Bolt / Болт	42 CrMo4 (B7)	24 CrMo5 (L7)	42 CrMo4 (B7)
Other material specification upon request / Другое исполнение по заказу				

Packing system / Варианты сальника	
1	„O“ ring (mat. NBR, FKM, EPDM) / „O“ кольцо (мат. NBR, FKM, EPDM)
2	PTFE
3	Graphite – fire safe / Графит – пожаробезопасность
4	PTFE + Graphite – fire safe / PTFE + Графит - пожаробезопасность
5	Chevron sealing set PTFE / Комплект уплотнений Chevron PTFE
6	Extended packing for gas / Удлиненный сальник для газа
7	Double packing for aggressive media / Двойной сальник для агрессивных сред
8	Special design – vacuum, cryogen, underground version / Специальное исполнение – вакуум, криогенная среда, установка под землю
9	Upon request / По заказу

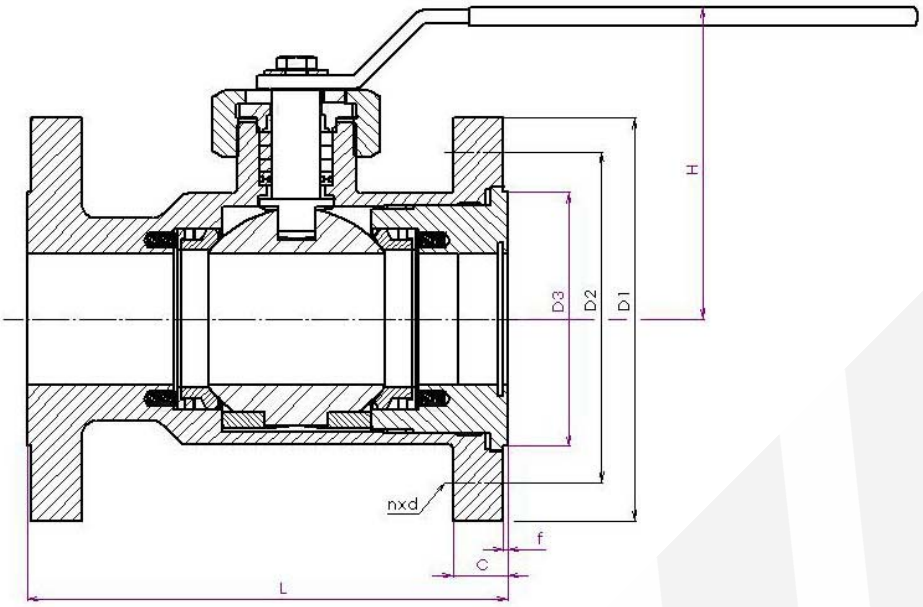

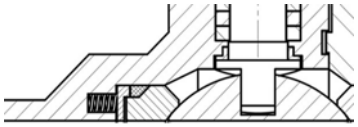

Spring seat

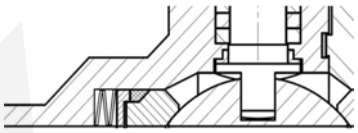

Spring washer seat

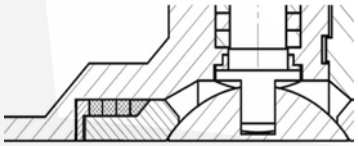

Graphite ring seat

Main dimension PN 63 / Основные размеры PN 63									
DN	**50**	**65**	**80**	**100**	**125**	**150**	**200**	**250**	**300**
D1	180	205	215	250	295	345	415	475	530
D2	135	160	170	200	240	280	345	400	460
D3	102	122	138	162	188	218	285	345	410
D4	53	68	83	103	128	153	203	253	303
c	26	26	28	30	34	36	42	46	52
f	2	2	2	2	2	2	2	2	2
n	8	8	8	8	8	8	12	12	16
d	22	22	22	26	30	33	36	36	36
Bolt / Болт	M20	M20	M20	M24	M27	M30	M33	M33	M33
H	upon request / по заказу								
L long / L длинная	230	290	310	350	400	480	300	730	850
L short / L короткая	230	290	310	350	400	450	550	650	750
M (Nm)	130	200	330	500	650	950	1400	2500	3400
Other L dimension upon request / другой L размер по заказу									

SYN KG-063-00-K86.4-111-100

Nom. pressure / Ном. давление

Body material
00 - Stainless steel / Нержавеющая сталь
02 - Cast alloy steel / Литая легированная сталь
03 - Forged alloy steel / Кованная легированная сталь
04 - Forged carbon steel / Кованная углеродистая сталь
05 - Cast carbon steel / Литая углеродистая сталь

Valve type / Тип арматуры

Nom. size / Ном. размер

Operation / Управление
On previous page / на предыдущей странице

Connection / Присоединение
1 - Flanged / Фланцевое
2 - Welding end / Под приварку
5 - Threaded / Резьбовое

Flow direction / Направление течения

Ball valve K86.4
Шаровой кран K86.4
PN 100

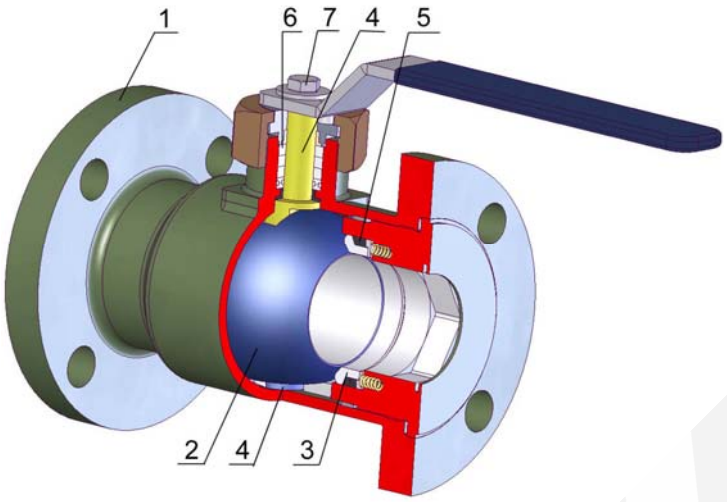

TYPE / ТИП	K 86.4
Nominal pressure / номинальное давление	PN 100
Nominal size / номинальный размер	DN 25-300

Design / Конструкция:
One-part body / Цельный корпус
Trunnion ball / Жёсткий шар
Metal sealing / Металлическое уплотнение
Fire safe, Anti–Blow out, Antistatic
Flanges ISO 5211 / Фланцы ISO 5211

Operation / Управление	
1	Handwheel / Маховик
2	Gearbox / Редуктор
3	Electric actuator / Электропривод
4	Pneumatic actuator / Пневмопривод

Design / Конструкция	EN 1983
Flanges / Фланцы	EN 1092-1
Face-to-face / Строительная длина	EN 558-1
Testing / Испытания	EN 12266-1
Pressure, Temperature / Давление, Температура	EN 12516-1

Pos. Поз.	Part / Деталь	Material / Материал		
		-29 - +340 °C	-47 - +340 °C	-70(-196) - +340 °C
		EN - DIN (ASTM)	EN - DIN (ASTM)	EN - DIN (ASTM)
1	Body / Корпус	GS-C25 (WCB) / C22 (A105)	GS-20Mn5 (LCB) / TTStE36 (LF2)	GX5CrNi 18-9 (CF8) / X5CrNi 18-10 (F304)
2.1	Ball / Шар < DN150	X5CrNi 18-10 (F304) + HF	X5CrNi 18-10 (F304) + HF	X5CrNi 18-10 (F304) + HF
2.2	Ball / Шар > DN150	GS-C25 (WCB) + HF	GS-20Mn5 (LCB) + HF	GX5CrNi 18-9 (CF8) + HF
3	Seat / Седло	C22 (A105) + weld on	TTStE36 (LF2) + weld on	X5CrNi 18-10 (F304) + weld on
4	Stem / Шпиндель	X5CrNi 18-10 (F304)	X5CrNi 18-10 (F304)	X5CrNi 18-10 (F304)
5	Gasket / Уплотнение	GRAPHITE / PTFE	GRAPHITE / PTFE	GRAPHITE / PTFE
6	Packing / Сальник	GRAPHITE / PTFE	GRAPHITE / PTFE	GRAPHITE / PTFE
7	Bolt / Болт	42 CrMo4 (B7)	24 CrMo5 (L7)	42 CrMo4 (B7)
Other material specification upon request / Другое исполнение по заказу				

Packing system / Варианты сальника	
1	„O“ ring (mat. NBR, FKM, EPDM) / „O“ кольцо (мат. NBR, FKM, EPDM)
2	PTFE
3	Graphite – fire safe / Графит – пожаробезопасность
4	PTFE + Graphite – fire safe / PTFE + Графит - пожаробезопасность
5	Chevron sealing set PTFE / Комплект уплотнений Chevron PTFE
6	Extended packing for gas / Удлиненный сальник для газа
7	Double packing for aggressive media / Двойной сальник для агрессивных сред
8	Special design – vacuum, cryogen, underground version / Специальное исполнение – вакуум, криогенная среда, установка под землю
9	Upon request / По заказу

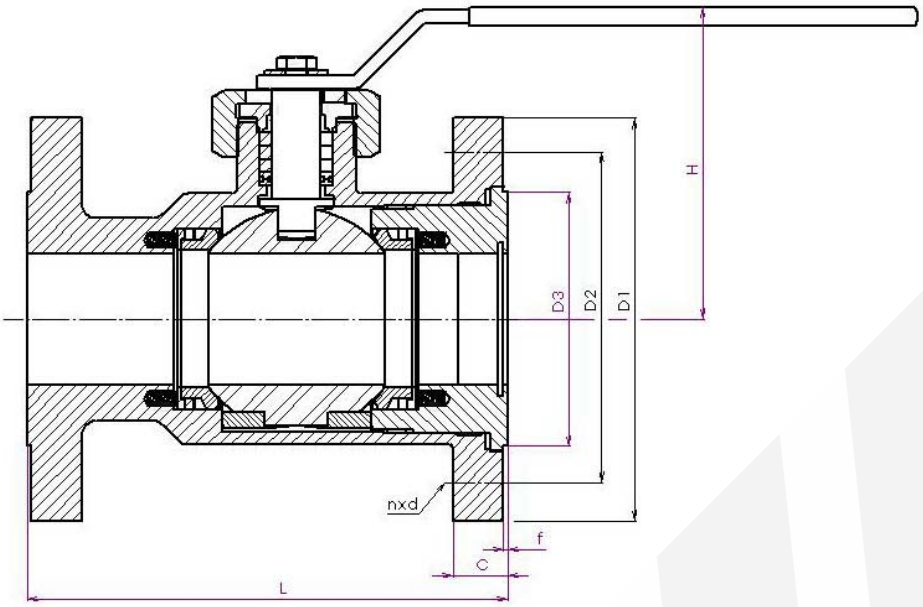

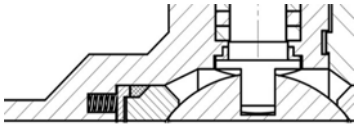

Spring seat

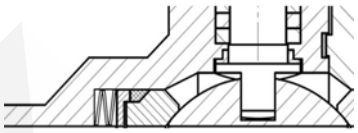

Spring washer seat

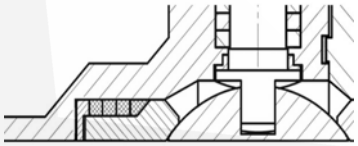

Graphite ring seat

Main dimension PN 100 / Основные размеры PN 100												
DN	**25**	**32**	**40**	**50**	**65**	**80**	**100**	**125**	**150**	**200**	**250**	**300**
D1	140	155	170	195	220	230	265	315	355	430	505	585
D2	100	110	125	145	170	180	210	250	290	360	430	500
D3	68	78	88	102	122	138	162	188	218	285	345	410
D4	28	35	43	53	68	83	103	128	153	203	253	303
c	24	24	26	28	30	32	36	40	44	52	60	68
f	2	2	2	2	2	2	2	2	2	2	2	2
n	4	4	4	4	8	8	8	8	12	12	12	16
d	18	22	22	26	26	26	30	33	33	36	39	42
Bolt / Болт	M12	M20	M20	M24	M24	M24	M27	M30	M30	M33	M36	M39
H	upon request / по заказу											
L long / L длинная	160	180	200	230	290	310	350	400	480	600	730	850
L short / L короткая	160	180	200	230	290	310	350	400	450	550	650	750
M (Nm)	60	78	110	180	290	600	800	990	1300	2000	3200	4500
Other L dimension upon request / другой L размер по заказу												

SYN KG-100-00-K86.4-111-100

Nom. pressure / Ном. давление

Body material
00 - Stainless steel / Нержавеющая сталь
02 - Cast alloy steel / Литая легированная сталь
03 - Forged alloy steel / Кованная легированная сталь
04 - Forged carbon steel / Кованная углеродистая сталь
05 - Cast carbon steel / Литая углеродистая сталь

Valve type / Тип арматуры

Nom. size / Ном. размер

Operation / Управление
On previous page / на предыдущей странице

Connection / Присоединение
1 - Flanged / Фланцевое
2 - Welding end / Под приварку
5 - Threaded / Резьбовое

Flow direction / Направление течения

Ball valve K86.4
Шаровой кран K86.4
PN 160

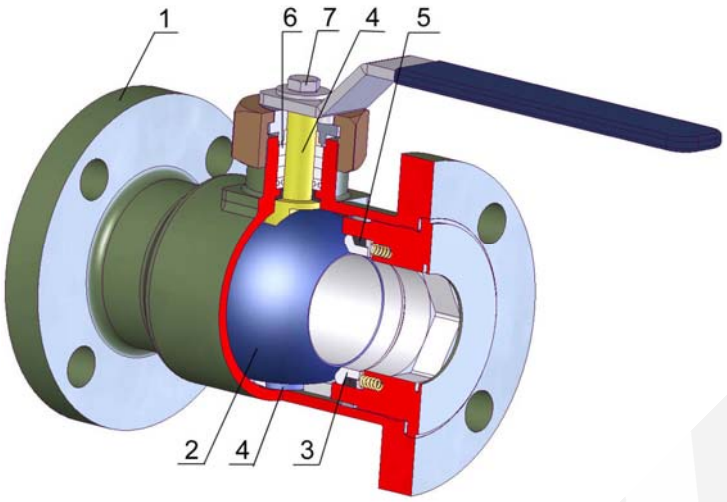

TYPE / ТИП	K 86.4
Nominal pressure / номинальное давление	PN 160
Nominal size / номинальный размер	DN 15-300

Design / Конструкция:
One-part body / Цельный корпус
Trunnion ball / Жёсткий шар
Metal sealing / Металлическое уплотнение
Fire safe, Anti–Blow out, Antistatic
Flanges ISO 5211 / Фланцы ISO 5211

Operation / Управление	
1	Handwheel / Маховик
2	Gearbox / Редуктор
3	Electric actuator / Электропривод
4	Pneumatic actuator / Пневмопривод

Design / Конструкция	EN 1983
Flanges / Фланцы	EN 1092-1
Face-to-face / Строительная длина	EN 558-1
Testing / Испытания	EN 12266-1
Pressure, Temperature / Давление, Температура	EN 12516-1

Pos. Поз.	Part / Деталь	Material / Материал		
		-29 - +340 °C	-47 - +340 °C	-70(-196) - +340 °C
		EN - DIN (ASTM)	EN - DIN (ASTM)	EN - DIN (ASTM)
1	Body / Корпус	GS-C25 (WCB) / C22 (A105)	GS-20Mn5 (LCB) / TTStE36 (LF2)	GX5CrNi 18-9 (CF8) / X5CrNi 18-10 (F304)
2.1	Ball / Шар < DN150	X5CrNi 18-10 (F304) + HF	X5CrNi 18-10 (F304) + HF	X5CrNi 18-10 (F304) + HF
2.2	Ball / Шар > DN150	GS-C25 (WCB) + HF	GS-20Mn5 (LCB) + HF	GX5CrNi 18-9 (CF8) + HF
3	Seat / Седло	C22 (A105) + weld on	TTStE36 (LF2) + weld on	X5CrNi 18-10 (F304) + weld on
4	Stem / Шпиндель	X5CrNi 18-10 (F304)	X5CrNi 18-10 (F304)	X5CrNi 18-10 (F304)
5	Gasket / Уплотнение	GRAPHITE / PTFE	GRAPHITE / PTFE	GRAPHITE / PTFE
6	Packing / Сальник	GRAPHITE / PTFE	GRAPHITE / PTFE	GRAPHITE / PTFE
7	Bolt / Болт	42 CrMo4 (B7)	24 CrMo5 (L7)	42 CrMo4 (B7)
Other material specification upon request / Другое исполнение по заказу				

Packing system / Варианты сальника	
1	„O“ ring (mat. NBR, FKM, EPDM) / „O“ кольцо (мат. NBR, FKM, EPDM)
2	PTFE
3	Graphite – fire safe / Графит – пожаробезопасность
4	PTFE + Graphite – fire safe / PTFE + Графит - пожаробезопасность
5	Chevron sealing set PTFE / Комплект уплотнений Chevron PTFE
6	Extended packing for gas / Удлиненный сальник для газа
7	Double packing for aggressive media / Двойной сальник для агрессивных сред
8	Special design – vacuum, cryogen, underground version / Специальное исполнение – вакуум, криогенная среда, установка под землю
9	Upon request / По заказу

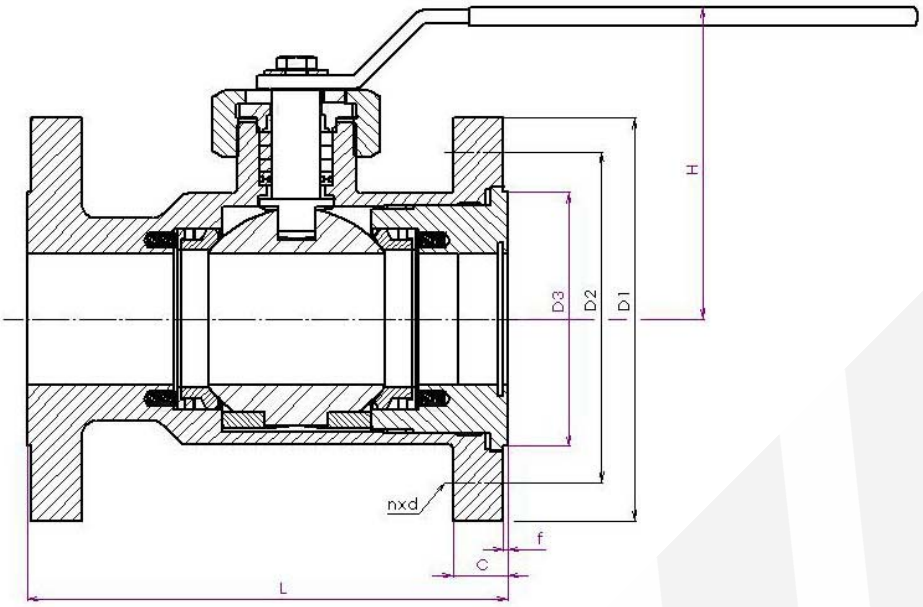

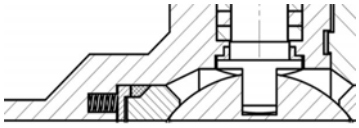

Spring seat

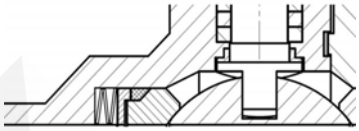

Spring washer seat

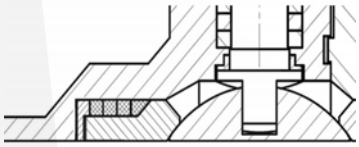

Graphite ring seat

Main dimension PN 160 / Основные размеры PN 160														
DN	**15**	**20**	**25**	**32**	**40**	**50**	**65**	**80**	**100**	**125**	**150**	**200**	**250**	**300**
D1	121	130	149	159	178	216	244	241	292	349	381	470	546	610
D2	82,6	88,9	101,6	111,1	123,8	165,1	190,5	190,5	235	279,4	317,5	393,7	469,9	571,5
D3	35,1	42,9	50,8	63,5	73,2	91,9	104,6	127	157,2	185,7	215,9	269,7	323,9	381
D4	18	23	28	35	43	53	68	83	103	128	153	203	253	303
c	22,2	25,4	28,6	28,6	31,8	25,4	28,6	31,8	38,1	44,4	47,6	55,6	63,5	66,7
f	6,4	6,4	6,4	6,4	6,4	6,4	6,4	6,4	6,4	6,4	6,4	6,4	6,4	6,4
n	4	4	4	4	4	8	8	8	8	8	12	12	16	20
d	15,9	19	19	19	22,2	19	22,2	22,2	25,4	28,6	28,6	31,8	34,9	34,9
Bolt / Болт	M14	M16	M16	M16	M20	M16	M20	M20	M24	M27	M27	M30	M33	M33
H	upon request / по заказу													
L		229	254	279	305	368	419	381	457	559	610	737	838	965
M (Nm)	65	70	80	95	140	290	450	890	1100	1400	1700	2600	4200	5900
Other L dimension upon request / другой L размер по заказу														

SYN KG-160-00-K86.4-111-100

Nom. pressure / Ном. давление

Body material
00 - Stainless steel / Нержавеющая сталь
02 - Cast alloy steel / Литая легированная сталь
03 - Forged alloy steel / Кованная легированная сталь
04 - Forged carbon steel / Кованная углеродистая сталь
05 - Cast carbon steel / Литая углеродистая сталь

Valve type / Тип арматуры

Nom. size / Ном. размер

Operation / Управление
On previous page / на предыдущей странице

Connection / Присоединение
1 - Flanged / Фланцевое
2 - Welding end / Под приварку
5 - Threaded / Резьбовое

Flow direction / Направление течения

Ball valve K86.4
Шаровой кран K86.4
PN 250

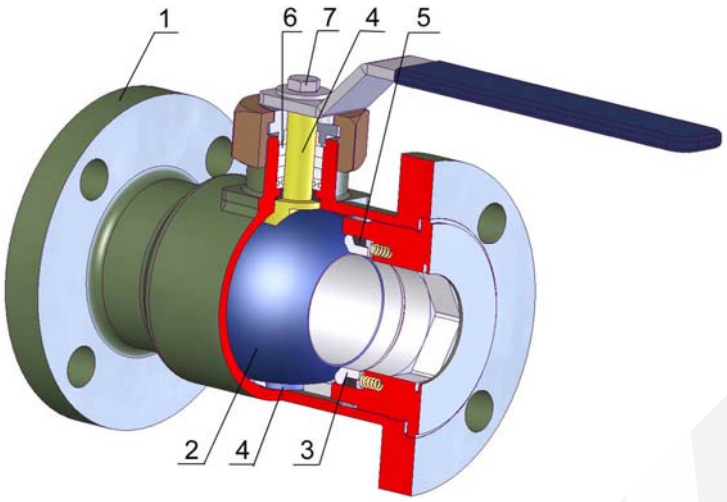

TYPE / ТИП	K 86.4
Nominal pressure / номинальное давление	PN 250
Nominal size / номинальный размер	DN 15-300

Design / Конструкция:
One-part body / Цельный корпус
Trunnion ball / Жёсткий шар
Metal sealing / Металлическое уплотнение
Fire safe, Anti–Blow out, Antistatic
Flanges ISO 5211 / Фланцы ISO 5211

Operation / Управление	
1	Handwheel / Маховик
2	Gearbox / Редуктор
3	Electric actuator / Электропривод
4	Pneumatic actuator / Пневмопривод

Design / Конструкция	EN 1983
Flanges / Фланцы	EN 1092-1
Face-to-face / Строительная длина	EN 558-1
Testing / Испытания	EN 12266-1
Pressure, Temperature / Давление, Температура	EN 12516-1

Pos. Поз.	Part / Деталь	Material / Материал		
		-29 - +340 °C	-47 - +340 °C	-70(-196) - +340 °C
		EN - DIN (ASTM)	EN - DIN (ASTM)	EN - DIN (ASTM)
1	Body / Корпус	GS-C25 (WCB) / C22 (A105)	GS-20Mn5 (LCB) / TTStE36 (LF2)	GX5CrNi 18-9 (CF8) / X5CrNi 18-10 (F304)
2.1	Ball / Шар < DN150	X5CrNi 18-10 (F304) + HF	X5CrNi 18-10 (F304) + HF	X5CrNi 18-10 (F304) + HF
2.2	Ball / Шар > DN150	GS-C25 (WCB) + HF	GS-20Mn5 (LCB) + HF	GX5CrNi 18-9 (CF8) + HF
3	Seat / Седло	C22 (A105) + weld on	TTStE36 (LF2) + weld on	X5CrNi 18-10 (F304) + weld on
4	Stem / Шпиндель	X5CrNi 18-10 (F304)	X5CrNi 18-10 (F304)	X5CrNi 18-10 (F304)
5	Gasket / Уплотнение	GRAPHITE / PTFE	GRAPHITE / PTFE	GRAPHITE / PTFE
6	Packing / Сальник	GRAPHITE / PTFE	GRAPHITE / PTFE	GRAPHITE / PTFE
7	Bolt / Болт	42 CrMo4 (B7)	24 CrMo5 (L7)	42 CrMo4 (B7)
Other material specification upon request / Другое исполнение по заказу				

Packing system / Варианты сальника	
1	„O“ ring (mat. NBR, FKM, EPDM) / „O“ кольцо (мат. NBR, FKM, EPDM)
2	PTFE
3	Graphite – fire safe / Графит – пожаробезопасность
4	PTFE + Graphite – fire safe / PTFE + Графит - пожаробезопасность
5	Chevron sealing set PTFE / Комплект уплотнений Chevron PTFE
6	Extended packing for gas / Удлиненный сальник для газа
7	Double packing for aggressive media / Двойной сальник для агрессивных сред
8	Special design – vacuum, cryogen, underground version / Специальное исполнение – вакуум, криогенная среда, установка под землю
9	Upon request / По заказу

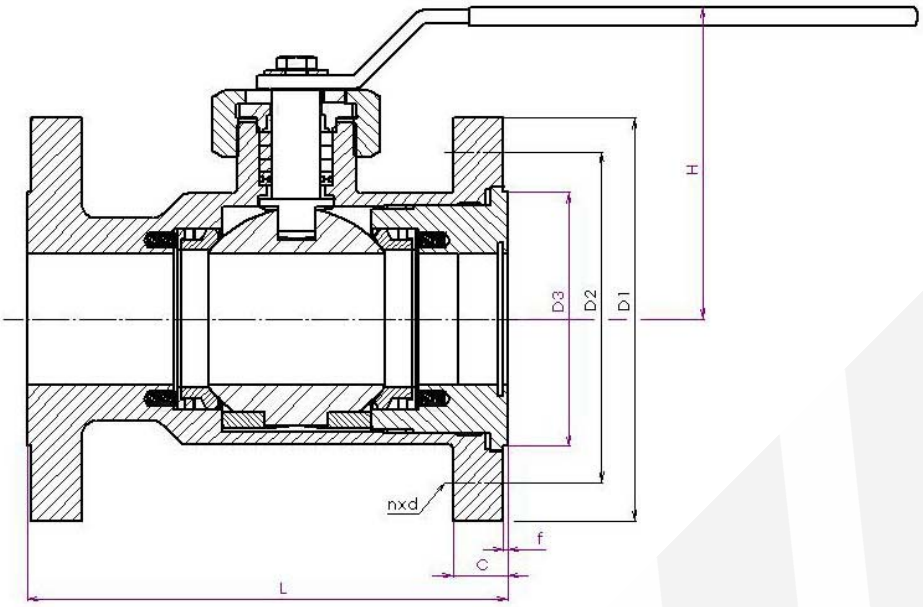

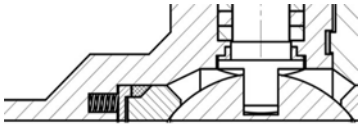

Spring seat

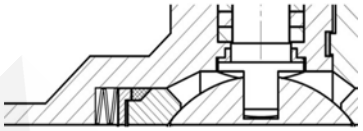

Spring washer seat

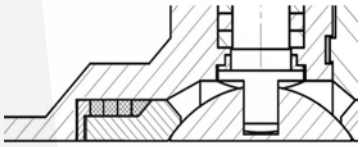

Graphite ring seat

Main dimension PN 250 / Основные размеры PN 250														
DN	**15**	**20**	**25**	**32**	**40**	**50**	**65**	**80**	**100**	**125**	**150**	**200**	**250**	**300**
D1	121	130	149	159	178	216	244	267	311	375	394	483	584	673
D2	82,6	88,9	101,6	111,1	123,8	165,1	190,5	203,2	241,3	292,1	317,5	393,7	482,6	571,5
D3	35,1	42,9	50,8	63,5	73,2	91,9	104,6	127	157,2	185,7	215,9	269,7	323,9	381
D4	18	23	28	35	43	53	68	83	103	128	153	203	253	303
c	22,2	25,4	28,6	28,6	31,8	38,1	41,3	47,6	54	73	82,6	92,1	108	123,8
f	6,4	6,4	6,4	6,4	6,4	6,4	6,4	6,4	6,4	6,4	6,4	6,4	6,4	6,4
n	4	4	4	4	4	8	8	8	8	8	12	12	12	16
d	22,2	22,2	25,4	25,4	28,6	25,4	28,6	31,8	34,9	41,3	38,1	44,4	50,8	54
Bolt / Болт	M20	M20	M24	M24	M27	M24	M27	M30	M33	M38	M36	M42	M48	M50
H	upon request / по заказу													
L	216	229	254	279	305	368	419	470	546	673	705	832	991	1130
M (Nm)	75	90	110	150	210	480	720	1000	1400	1650	2500	3300	5500	8000
Other L dimension upon request / другой L размер по заказу														

SYN KG-250-00-K86.4-111-100

Nom. pressure / Ном. давление

Body material
00 - Stainless steel / Нержавеющая сталь
02 - Cast alloy steel / Литая легированная сталь
03 - Forged alloy steel / Кованная легированная сталь
04 - Forged carbon steel / Кованная углеродистая сталь
05 - Cast carbon steel / Литая углеродистая сталь

Valve type / Тип арматуры

Nom. size / Ном. размер

Operation / Управление
On previous page / на предыдущей странице

Connection / Присоединение
1 - Flanged / Фланцевое
2 - Welding end / Под приварку
5 - Threaded / Резьбовое

Flow direction / Направление течения

Ball valve K86.4
Шаровой кран K86.4
PN 320

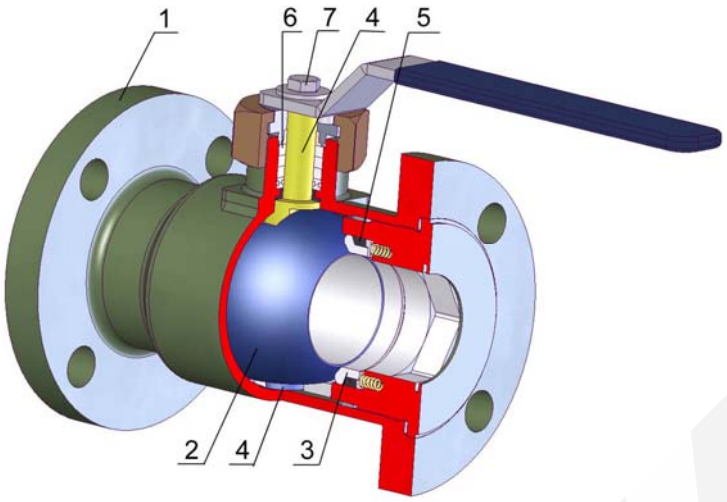

TYPE / ТИП	K 86.4
Nominal pressure / номинальное давление	PN 320
Nominal size / номинальный размер	DN 15-300

Design / Конструкция:
One-part body / Цельный корпус
Trunnion ball / Жёсткий шар
Metal sealing / Металлическое уплотнение
Fire safe, Anti–Blow out, Antistatic
Flanges ISO 5211 / Фланцы ISO 5211

Operation / Управление	
1	Handwheel / Маховик
2	Gearbox / Редуктор
3	Electric actuator / Электропривод
4	Pneumatic actuator / Пневмопривод

Design / Конструкция	EN 1983
Flanges / Фланцы	EN 1092-1
Face-to-face / Строительная длина	EN 558-1
Testing / Испытания	EN 12266-1
Pressure, Temperature / Давление, Температура	EN 12516-1

Pos. Поз.	Part / Деталь	Material / Материал		
		-29 - +340 °C	-47 - +340 °C	-70(-196) - +340 °C
		EN - DIN (ASTM)	EN - DIN (ASTM)	EN - DIN (ASTM)
1	Body / Корпус	GS-C25 (WCB) / C22 (A105)	GS-20Mn5 (LCB) / TTStE36 (LF2)	GX5CrNi 18-9 (CF8) / X5CrNi 18-10 (F304)
2.1	Ball / Шар < DN150	X5CrNi 18-10 (F304) + HF	X5CrNi 18-10 (F304) + HF	X5CrNi 18-10 (F304) + HF
2.2	Ball / Шар > DN150	GS-C25 (WCB) + HF	GS-20Mn5 (LCB) + HF	GX5CrNi 18-9 (CF8) + HF
3	Seat / Седло	C22 (A105) + weld on	TTStE36 (LF2) + weld on	X5CrNi 18-10 (F304) + weld on
4	Stem / Шпиндель	X5CrNi 18-10 (F304)	X5CrNi 18-10 (F304)	X5CrNi 18-10 (F304)
5	Gasket / Уплотнение	GRAPHITE / PTFE	GRAPHITE / PTFE	GRAPHITE / PTFE
6	Packing / Сальник	GRAPHITE / PTFE	GRAPHITE / PTFE	GRAPHITE / PTFE
7	Bolt / Болт	42 CrMo4 (B7)	24 CrMo5 (L7)	42 CrMo4 (B7)
Other material specification upon request / Другое исполнение по заказу				

Packing system / Варианты сальника	
1	„O“ ring (mat. NBR, FKM, EPDM) / „O“ кольцо (мат. NBR, FKM, EPDM)
2	PTFE
3	Graphite – fire safe / Графит – пожаробезопасность
4	PTFE + Graphite – fire safe / PTFE + Графит - пожаробезопасность
5	Chevron sealing set PTFE / Комплект уплотнений Chevron PTFE
6	Extended packing for gas / Удлиненный сальник для газа
7	Double packing for aggressive media / Двойной сальник для агрессивных сред
8	Special design – vacuum, cryogen, underground version / Специальное исполнение – вакуум, криогенная среда, установка под землю
9	Upon request / По заказу

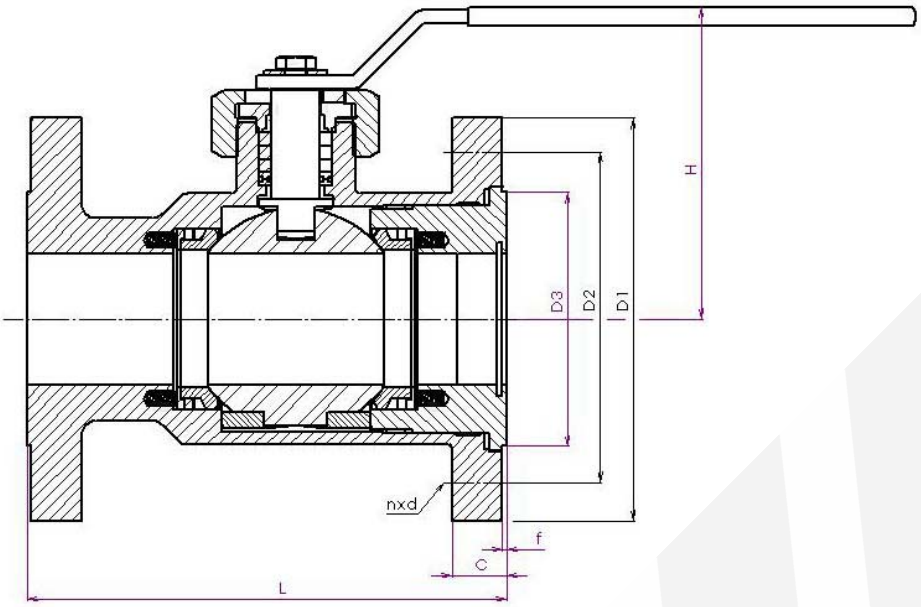

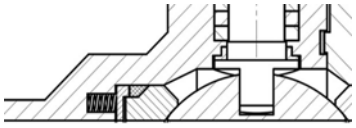

Spring seat

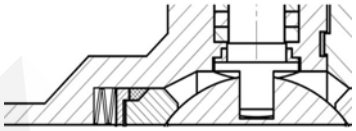

Spring washer seat

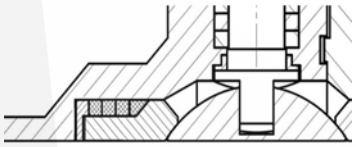

Graphite ring seat

Main dimension PN 320 / Основные размеры PN 320														
DN	**15**	**20**	**25**	**32**	**40**	**50**	**65**	**80**	**100**	**125**	**150**	**200**	**250**	**300**
D1	133	140	159	184	203	235	267	305	356	419	483	552	673	762
D2	88,9	95,2	107,9	130,2	146	171,4	196,8	228,6	273	323,8	368,3	438,1	539,7	619,1
D3	18	23	28	35	43	53	68	83	103	128	153	203	253	303
D4	30,2	31,7	34,9	38,1	44,4	50,8	57,1	66,7	76,2	92,1	108	127	165,1	184,1
c	6,4	6,4	6,4	6,4	6,4	6,4	6,4	6,4	6,4	6,4	6,4	6,4	6,4	6,4
f	4	4	4	4	4	8	8	8	8	8	8	12	12	16
n	22,2	22,2	25,4	28,6	31,8	28,6	31,8	34,9	41,3	47,6	54	54	66,7	73
d	M20	M20	M24	M24	M27	M24	M27	M30	M33	M38	M36	M42	M48	M50
Bolt / Болт														
H	upon request / по заказу													
L	264	273	308	349	384	451	508	578	673	794	914	1022	1270	1422
M (Nm)	100	110	150	190	300	600	900	1200	1600	2000	3000	4100		
Other L dimension upon request / другой L размер по заказу														

SYN KG-320-00-K86.4-111-100

Nom. pressure / Ном. давление

Body material
00 - Stainless steel / Нержавеющая сталь
02 - Cast alloy steel / Литая легированная сталь
03 - Forged alloy steel / Кованная легированная сталь
04 - Forged carbon steel / Кованная углеродистая сталь
05 - Cast carbon steel / Литая углеродистая сталь

Valve type / Тип арматуры

Nom. size / Ном. размер

Operation / Управление
On previous page / на предыдущей странице

Connection / Присоединение
1 - Flanged / Фланцевое
2 - Welding end / Под приварку
5 - Threaded / Резьбовое

Flow direction / Направление течения

Ball valve K88
Шаровой кран K88
PN 16

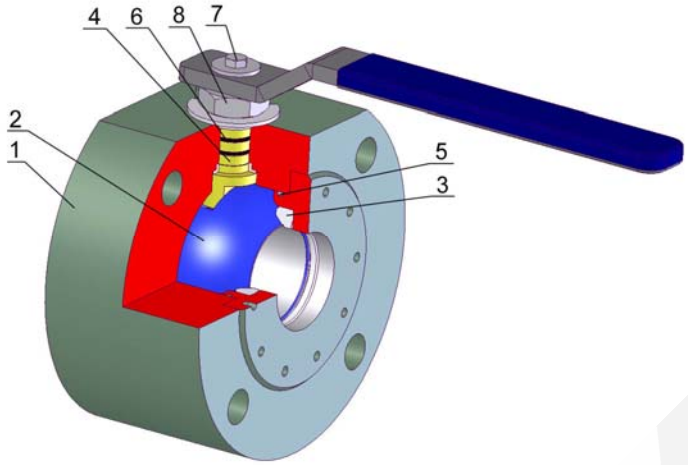

TYPE / ТИП	K 88
Nominal pressure / номинальное давление	PN 16
Nominal size / номинальный размер	DN 20-150

Design / Конструкция:
Wafer type body / Wafer – цельный корпус
Floating ball / Плавающий шар
PTFE(RTFE) sealing / PTFE(RTFE) уплотнение
Fire safe, Anti–Blow out, Antistatic
Flanges ISO 5211 / Фланцы ISO 5211

Operation / Управление	
1	Handwheel / Маховик
2	Gearbox / Редуктор
3	Electric actuator / Электропривод
4	Pneumatic actuator / Пневмопривод

Design / Конструкция	EN 1983
Flanges / Фланцы	EN 1092-1
Face-to-face / Строительная длина	EN 558-1
Testing / испытания	EN 12266-1
Pressure, Temperature / Давление, Температура	EN 12516-1

Pos. Поз.	Part / Деталь	Material / Материал		
		-29 - +250 °C	-47 - +250 °C	-70(-196) - +250 °C
		EN - DIN (ASTM)	EN - DIN (ASTM)	EN - DIN (ASTM)
1	Body / Корпус	C22 (A105)	TTStE36 (LF2)	X5CrNi 18-10 (F304)
2	Ball / Шар	X5CrNi 18-10 (F304)	X5CrNi 18-10 (F304)	X5CrNi 18-10 (F304)
3	Seat / Седло	PTFE / RTFE	PTFE / RTFE	PTFE / RTFE
4	Stem / Шпиндель	X5CrNi 18-10 (F304)	X5CrNi 18-10 (F304)	X5CrNi 18-10 (F304)
5	Gasket / Уплотнение	GRAPHITE / PTFE	GRAPHITE / PTFE	GRAPHITE / PTFE
6	Packing / Сальник	GRAPHITE / PTFE	GRAPHITE / PTFE	GRAPHITE / PTFE
7	Bolt / Болт	42 CrMo4 (B7)	24 CrMo5 (L7)	42 CrMo4 (B7)
8	Nut / Гайка	C45 (2H)	C45 (2H)	C45 (2H)
Other material specification upon request / Другое исполнение по заказу				

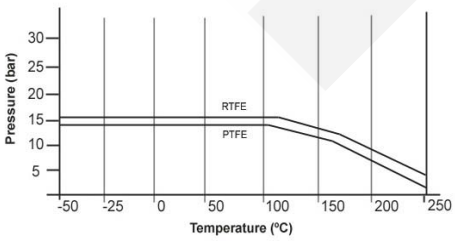

Packing system / Варианты сальника	
1	„O“ ring (mat. NBR, FKM, EPDM) / „O“ кольцо (мат. NBR, FKM, EPDM)
2	PTFE
3	Graphite – fire safe / Графит – пожаробезопасность
4	PTFE + Graphite – fire safe / PTFE + Графит - пожаробезопасность
5	Chevron sealing set PTFE / Комплект уплотнений Chevron PTFE
6	Extended packing for gas / Удлиненный сальник для газа
7	Double packing for aggressive media / Двойной сальник для агрессивных сред
8	Special design – vacuum, cryogen, underground version / Специальное исполнение – вакуум, криогенная среда, установка под землю
9	Upon request / По заказу

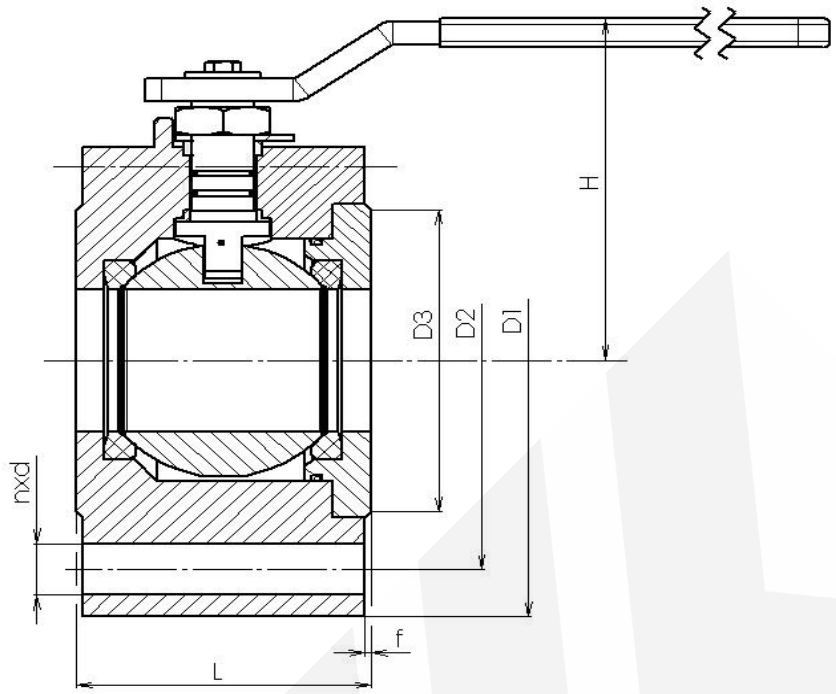

Main dimension PN 16 / Основные размеры PN 16										
DN	**20**	**25**	**32**	**40**	**50**	**65**	**80**	**100**	**125**	**150**
D1	105	115	140	150	165	185	200	220	250	285
D2	75	85	100	110	125	145	160	180	210	240
D3	58	68	78	88	102	122	138	158	188	212
D4	23	28	35	43	53	68	83	103	128	153
b	16	16	16	18	18	18	20	20	22	22
f	2	2	2	2	2	2	2	2	2	2
n	4	4	4	4	4	4	8	8	8	8
d	14	14	18	18	18	18	18	18	18	22
Bolt / Болт	M12	M12	M16	M16	M16	M16	M16	M16	M16	M20
H	upon request / по заказу									
L	38	42	50	60	70	90	118	140	175	210
M (Nm)	15	20	30	45	60	80	110	150	220	300
Other L dimension upon request / другой L размер по заказу										

SYN KG-016-00-K88-171-50

Nom. pressure / Ном. давление

Body material
00 - Stainless steel / Нержавеющая сталь
02 - Cast alloy steel / Литая легированная сталь
03 - Forged alloy steel / Кованная легированная сталь
04 - Forged carbon steel / Кованная углеродистая сталь
05 - Cast carbon steel / Литая углеродистая сталь

Valve type / Тип арматуры

Nom. size / Ном. размер

Operation / Управление
On previous page / на предыдущей странице

Connection / Присоединение
7 – Wafer type / межфланцевое

Flow direction / Направление течения

Ball valve K88
Шаровой кран K88
PN 40

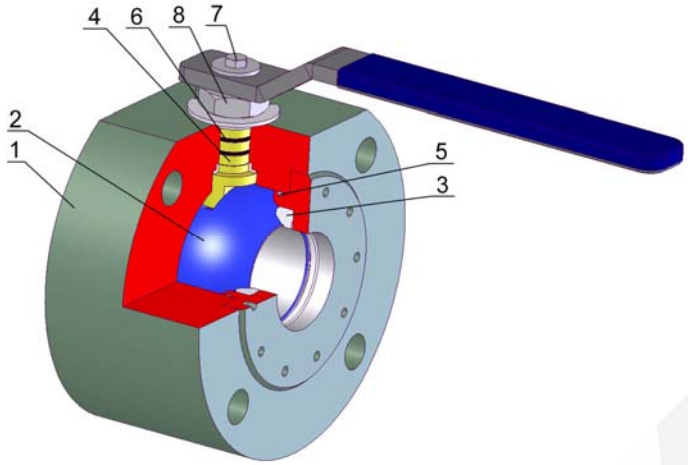

TYPE / ТИП	K 88
Nominal pressure / номинальное давление	PN 40
Nominal size / номинальный размер	DN 20-150

Design / Конструкция:
Wafer type body / Wafer – цельный корпус
Floating ball / Плавающий шар
PTFE(RTFE) sealing / PTFE(RTFE) уплотнение
Fire safe, Anti–Blow out, Antistatic
Flanges ISO 5211 / Фланцы ISO 5211

Operation / Управление	
1	Handwheel / Маховик
2	Gearbox / Редуктор
3	Electric actuator / Электропривод
4	Pneumatic actuator / Пневмопривод

Design / Конструкция	EN 1983
Flanges / Фланцы	EN 1092-1
Face-to-face / Строительная длина	EN 558-1
Testing / испытания	EN 12266-1
Pressure, Temperature / Давление, Температура	EN 12516-1

Pos. Поз.	Part / Деталь	Material / Материал		
		-29 - +250 °C	-47 - +250 °C	-70(-196) - +250 °C
		EN - DIN (ASTM)	EN - DIN (ASTM)	EN - DIN (ASTM)
1	Body / Корпус	C22 (A105)	TTStE36 (LF2)	X5CrNi 18-10 (F304)
2	Ball / Шар	X5CrNi 18-10 (F304)	X5CrNi 18-10(F304)	X5CrNi 18-10 (F304)
3	Seat / Седло	PTFE / RTFE	PTFE / RTFE	PTFE / RTFE
4	Stem / Шпиндель	X5CrNi 18-10 (F304)	X5CrNi 18-10 (F304)	X5CrNi 18-10 (F304)
5	Gasket / Уплотнение	GRAPHITE / PTFE	GRAPHITE / PTFE	GRAPHITE / PTFE
6	Packing / Сальник	GRAPHITE / PTFE	GRAPHITE / PTFE	GRAPHITE / PTFE
7	Bolt / Болт	42 CrMo4 (B7)	24 CrMo5 (L7)	42 CrMo4 (B7)
8	Nut / Гайка	C45 (2H)	C45 (2H)	C45 (2H)
Other material specification upon request / Другое исполнение по заказу				

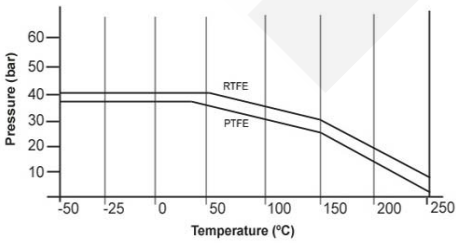

Packing system / Варианты сальника	
1	„O“ ring (mat. NBR, FKM, EPDM) / „O“ кольцо (мат. NBR, FKM, EPDM)
2	PTFE
3	Graphite – fire safe / Графит – пожаробезопасность
4	PTFE + Graphite – fire safe / PTFE + Графит - пожаробезопасность
5	Chevron sealing set PTFE / Комплект уплотнений Chevron PTFE
6	Extended packing for gas / Удлиненный сальник для газа
7	Double packing for aggressive media / Двойной сальник для агрессивных сред
8	Special design – vacuum, cryogen, underground version / Специальное исполнение – вакуум, криогенная среда, установка под землю
9	Upon request / По заказу

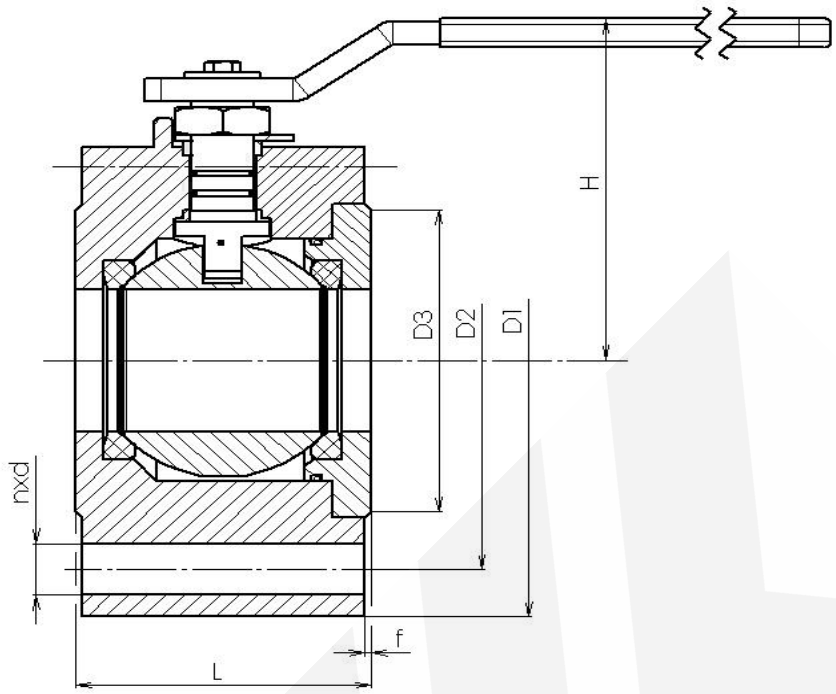

Main dimension PN 40 / Основные размеры PN 40										
DN	**20**	**25**	**32**	**40**	**50**	**65**	**80**	**100**	**125**	**150**
D1	105	115	140	150	165	185	200	235	270	300
D2	75	85	100	110	125	145	160	190	220	250
D3	58	68	78	88	102	122	138	162	188	218
D4	23	28	35	43	53	68	83	103	128	153
b	18	18	18	18	20	22	24	24	26	28
f	2	2	2	2	2	2	2	2	2	2
n	4	4	4	4	4	8	8	8	8	8
d	14	14	18	18	18	18	18	22	26	26
Bolt / Болт	M12	M12	M16	M16	M16	M16	M16	M20	M24	M24
H	upon request / по заказу									
L	38	42	50	60	70	95	118	140	175	210
M (Nm)	20	25	38	60	70	100	200	300	380	650
Other L dimension upon request / другой L размер по заказу										

SYN KG-040-00-K88-171-50

Nom. pressure / Ном. давление

Body material
00 - Stainless steel / Нержавеющая сталь
02 - Cast alloy steel / Литая легированная сталь
03 - Forged alloy steel / Кованная легированная сталь
04 - Forged carbon steel / Кованная углеродистая сталь
05 - Cast carbon steel / Литая углеродистая сталь

Valve type / Тип арматуры

Nom. size / Ном. размер

Operation / Управление
On previous page / на предыдущей странице

Connection / Присоединение
7 – Wafer type / межфланцевое

Flow direction / Направление течения

Ball valve K89
Шаровой кран K89
PN 16

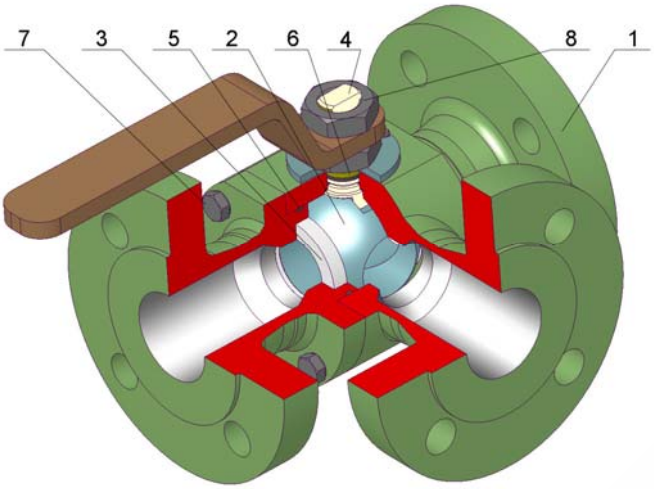

TYPE / ТИП	K 89
Nominal pressure / номинальное давление	PN 16
Nominal size / номинальный размер	DN 10-100

Design / Конструкция:
Three way ball valve / Трехходовой шаровой кран
Floating ball / Плавающий шар
L or T ball bore / L или T отверстие в шаре
PTFE(RTFE) sealing / PTFE(RTFE) уплотнение
Fire safe, Anti–Blow out, Antistatic
Flanges ISO 5211 / Фланцы ISO 5211

Operation / Управление	
1	Handwheel / Маховик
2	Gearbox / Редуктор
3	Electric actuator / Электропривод
4	Pneumatic actuator / Пневмопривод

Design / Конструкция	EN 1983
Flanges / Фланцы	EN 1092-1
Face-to-face / Строительная длина	EN 558-1
Testing / испытания	EN 12266-1
Pressure, Temperature / Давление, Температура	EN 12516-1

Pos. Поз.	Part / Деталь	Material / Материал		
		-29 - +250 °C	-47 - +250 °C	-70(-196) - +250 °C
		EN - DIN (ASTM)	EN - DIN (ASTM)	EN - DIN (ASTM)
1	Body / Корпус	C22 (A105)	TTStE36 (LF2)	X5CrNi 18-10 (F304)
2	Ball / Шар	X5CrNi 18-10 (F304)	X5CrNi 18-10 (F304)	X5CrNi 18-10 (F304)
3	Seat / Седло	PTFE / RTFE	PTFE / RTFE	PTFE / RTFE
4	Stem / Шпиндель	X5CrNi 18-10 (F304)	X5CrNi 18-10 (F304)	X5CrNi 18-10 (F304)
5	Gasket / Уплотнение	GRAPHITE / PTFE	GRAPHITE / PTFE	GRAPHITE / PTFE
6	Packing / Сальник	GRAPHITE / PTFE	GRAPHITE / PTFE	GRAPHITE / PTFE
7	Bolt / Болт	42 CrMo4 (B7)	24 CrMo5 (L7)	42 CrMo4 (B7)
8	Nut / Гайка	C45 (2H)	C45 (2H)	C45 (2H)
Other material specification upon request / Другое исполнение по заказу				

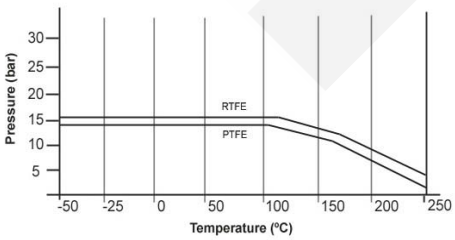

Packing system / Варианты сальника	
1	„O“ ring (mat. NBR, FKM, EPDM) / „O“ кольцо (мат. NBR, FKM, EPDM)
2	PTFE
3	Graphite – fire safe / Графит – пожаробезопасность
4	PTFE + Graphite – fire safe / PTFE + Графит - пожаробезопасность
5	Chevron sealing set PTFE / Комплект уплотнений Chevron PTFE
6	Extended packing for gas / Удлиненный сальник для газа
7	Double packing for aggressive media / Двойной сальник для агрессивных сред
8	Special design – vacuum, cryogen, underground version / Специальное исполнение – вакуум, криогенная среда, установка под землю
9	Upon request / По заказу

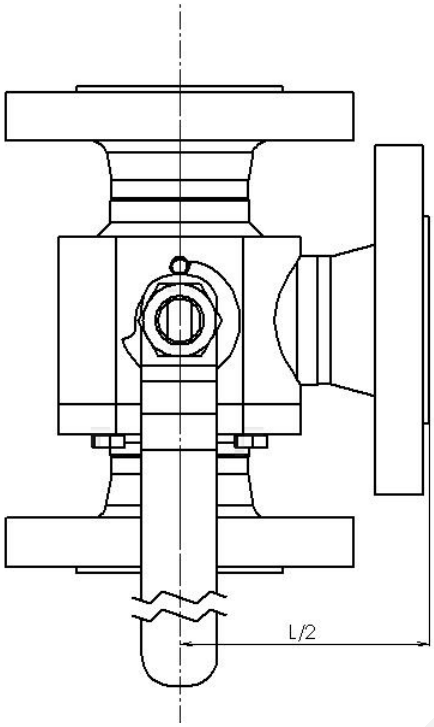

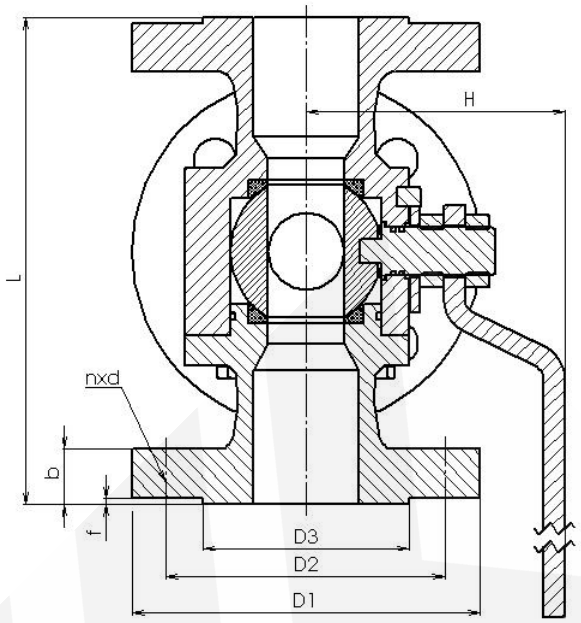

Main dimension PN 16 / Основные размеры PN 16										
DN	**10**	**15**	**20**	**25**	**32**	**40**	**50**	**65**	**80**	**100**
D1	90	95	105	115	140	150	165	185	200	220
D2	60	65	75	85	100	110	125	145	160	180
D3	40	45	58	68	78	88	102	122	138	158
D4	77	84	93	101	105	122	131	152	164	188
b	16	16	18	18	18	18	18	18	20	20
f	2	2	2	2	2	2	2	2	2	2
n	4	4	4	4	4	4	4	4	8	8
d	14	14	14	14	18	18	18	18	18	18
Bolt / Болт			M12	M12	M16	M16	M16	M16	M16	M16
H	upon request / по заказу									
L	130	130	150	160	180	200	230	290	310	*
M (Nm)	2,8	3,5	4,9	7,3	9,9	12,3	16,9	28,7	39,8	*
Other L dimension upon request / другой L размер по заказу										

SYN KG-016-00-K89-311-50

Nom. pressure / Ном. давление

Body material
00 - Stainless steel / Нержавеющая сталь
02 - Cast alloy steel / Литая легированная сталь
03 - Forged alloy steel / Кованная легированная сталь
04 - Forged carbon steel / Кованная углеродистая сталь
05 - Cast carbon steel / Литая углеродистая сталь

Valve type / Тип арматуры

Nom. size / Ном. размер

Operation / Управление
On previous page / на предыдущей странице

Connection / Присоединение
1 – Flanged /фланцевое

Flow direction / Направление течения

Ball valve K89
Шаровой кран K89
PN 40

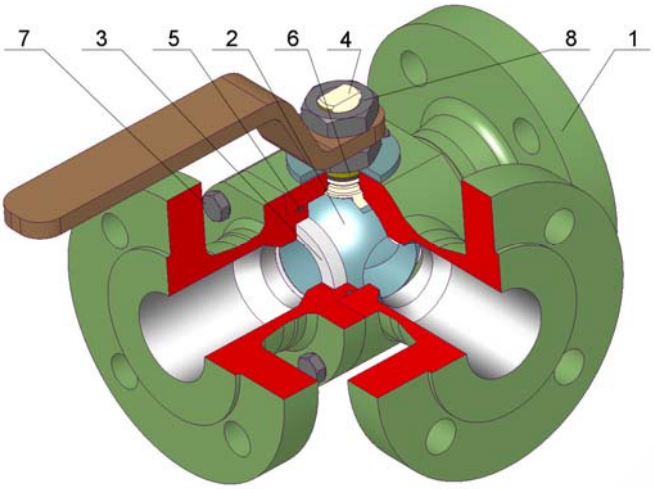

TYPE / ТИП	K 89
Nominal pressure / номинальное давление	PN 40
Nominal size / номинальный размер	DN 10-100

Design / Конструкция:
Three way ball valve / Трехходовой шаровой кран
Floating ball / Плавающий шар
L or T ball bore / L или T отверстие в шаре
PTFE(RTFE) sealing / PTFE(RTFE) уплотнение
Fire safe, Anti–Blow out, Antistatic
Flanges ISO 5211 / Фланцы ISO 5211

Operation / Управление	
1	Handwheel / Маховик
2	Gearbox / Редуктор
3	Electric actuator / Электропривод
4	Pneumatic actuator / Пневмопривод

Design / Конструкция	EN 1983
Flanges / Фланцы	EN 1092-1
Face-to-face / Строительная длина	EN 558-1
Testing / испытания	EN 12266-1
Pressure, Temperature / Давление, Температура	EN 12516-1

Pos. Поз.	Part / Деталь	Material / Материал		
		-29 - +250 °C	-47 - +250 °C	-70(-196) - +250 °C
		EN - DIN (ASTM)	EN - DIN (ASTM)	EN - DIN (ASTM)
1	Body / Корпус	C22 (A105)	TTStE36 (LF2)	X5CrNi 18-10 (F304)
2	Ball / Шар	X5CrNi 18-10 (F304)	X5CrNi 18-10 (F304)	X5CrNi 18-10 (F304)
3	Seat / Седло	PTFE / RTFE	PTFE / RTFE	PTFE / RTFE
4	Stem / Шпиндель	X5CrNi 18-10 (F304)	X5CrNi 18-10 (F304)	X5CrNi 18-10 (F304)
5	Gasket / Уплотнение	GRAPHITE / PTFE	GRAPHITE / PTFE	GRAPHITE / PTFE
6	Packing / Сальник	GRAPHITE / PTFE	GRAPHITE / PTFE	GRAPHITE / PTFE
7	Bolt / Болт	42 CrMo4 (B7)	24 CrMo5 (L7)	42 CrMo4 (B7)
8	Nut / Гайка	C45 (2H)	C45 (2H)	C45 (2H)
Other material specification upon request / Другое исполнение по заказу				

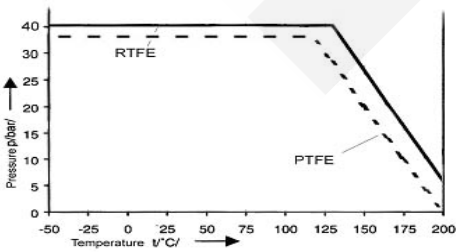

Packing system / Варианты сальника	
1	„O“ ring (mat. NBR, FKM, EPDM) / „O“ кольцо (мат. NBR, FKM, EPDM)
2	PTFE
3	Graphite – fire safe / Графит – пожаробезопасность
4	PTFE + Graphite – fire safe / PTFE + Графит - пожаробезопасность
5	Chevron sealing set PTFE / Комплект уплотнений Chevron PTFE
6	Extended packing for gas / Удлиненный сальник для газа
7	Double packing for aggressive media / Двойной сальник для агрессивных сред
8	Special design – vacuum, cryogen, underground version / Специальное исполнение – вакуум, криогенная среда, установка под землю
9	Upon request / По заказу

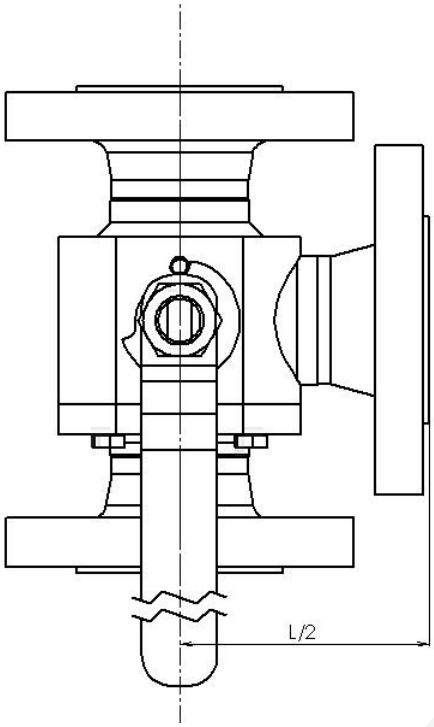

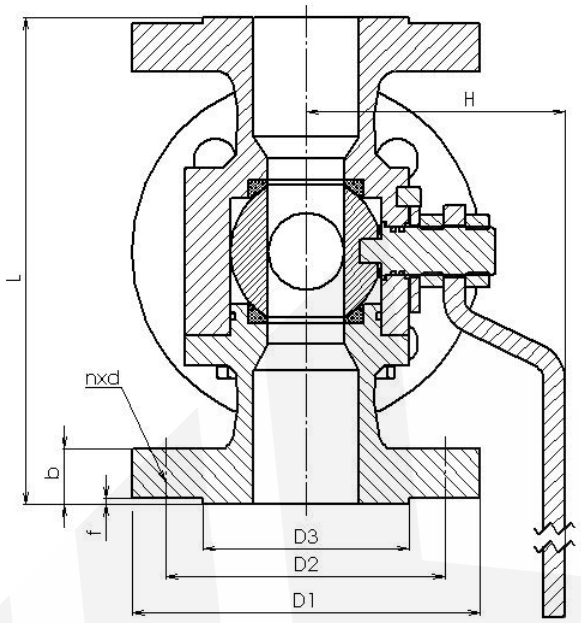

Main dimension PN 40 / Основные размеры PN 40										
DN	**10**	**15**	**20**	**25**	**32**	**40**	**50**	**65**	**80**	**100**
D1	90	95	105	115	140	150	165	185	200	235
D2	60	65	75	85	100	110	125	145	160	190
D3	40	45	58	68	78	88	102	122	138	162
D4	77	84	93	101	105	122	131	152	164	188
b			18	18	18	18	20	22	24	24
f	2	2	2	2	2	2	2	2	2	2
n	4	4	4	4	4	4	4	8	8	8
d	14	14	14	14	18	18	18	18	18	22
Bolt / Болт			M12	M12	M16	M16	M16	M16	M16	M20
H	upon request / по заказу									
L	130	130	150	160	180	200	230	290	310	
M (Nm)			20	25	38	60	70	100	200	300
Other L dimension upon request / другой L размер по заказу										

SYN KG-040-00-K89-311-50

Nom. pressure / Ном. давление

Body material
00 - Stainless steel / Нержавеющая сталь
02 - Cast alloy steel / Литая легированная сталь
03 - Forged alloy steel / Кованная легированная сталь
04 - Forged carbon steel / Кованная углеродистая сталь
05 - Cast carbon steel / Литая углеродистая сталь

Valve type / Тип арматуры

Nom. size / Ном. размер

Operation / Управление
On previous page / на предыдущей странице

Connection / Присоединение
1 – Flanged /фланцевое

Flow direction / Направление течения